SIZE:260x185mm

reer

Wickeltisch – Strahler
Art.-Nr. 1908 ohne Stativ
Art.-Nr. 1909 mit Stativ

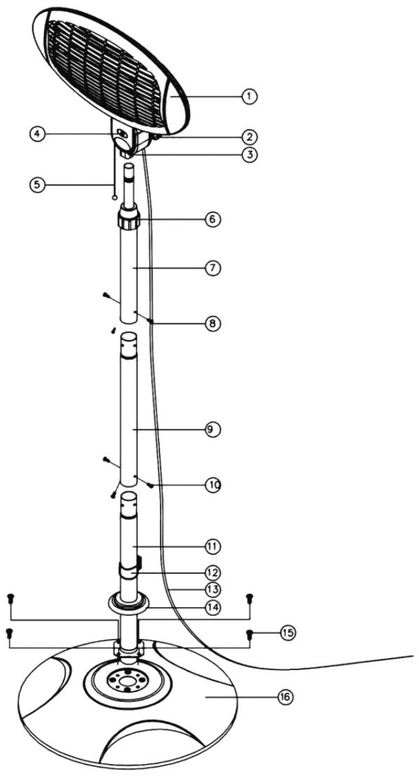

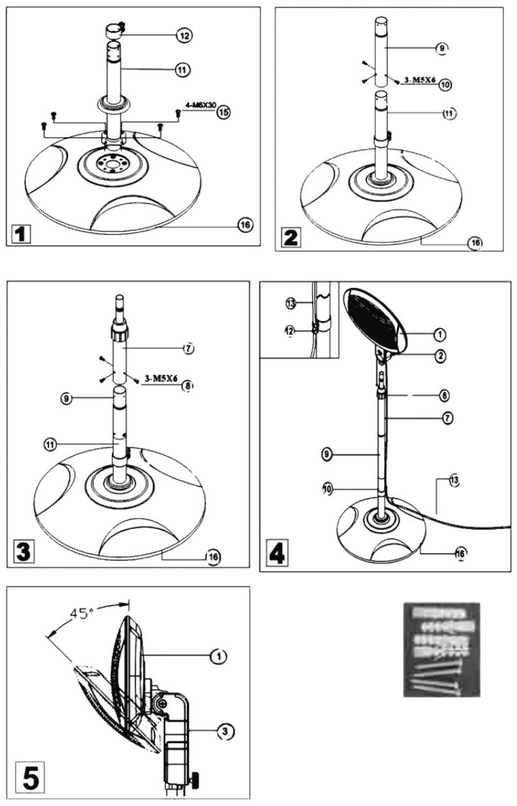

DE

Teile

1. Heizelement
2. Verbindungsknopf
3. Körper
4. Positionindikationsplatte
5. Ziehschalter
6. Röhreabdeckung
7. Stange (oberes Teil)
8. 3 -M5 X 6 Schraube
9. Stange (mittleres Teil)
10. 3 -M5 X 6 Schrauben
11. Stange (unterer Teil)
12. Klemme
13. Schnur
14. Fussabdeckung
15. 4-M6 X 30 Schrauben
16. Fuß

FR

Eléments

1. Elément de chauffage
2. Bouton de connexion
3. Corps
4. Plaque d'indication de position
5. Cordon
6. Protection tube
7. Barre (partie supérieure)
8. Vis 3- M 5 x 6
9. Barre (partie centrale)
10. Vis 3M 5 x 6
11. Barre (partie inférieure)
12. Pince
13. Câble
14. Protection pied
15. Vis 4M 6 x 30
16. Pied

IT

Pezzi

1. Radiatore di calore
2. Tasto di collegamento
3. Corpo
4. Piastra di indicazione della posizione
5. Interruttore a trazione
6. Copertura dei tubi
7. Asta (parte superiore)
8. 3 viti - M5 x 6
9. Asta (parte centrale)
10. 3 viti - M5 x 6
11. Asta (parte inferiore)
12. Morsetto
13. Corda
15. Copertura del piedistallo
15. 4 viti - M6 x 30
16. Piedistallo

ES

Piezas

1. Elemento de caldeo
2. Botón
3. Cuerpo
4. Placa indicativa de posición
5. Pulsador
6. Recubrimiento tubos
7. Barra (parte superior)
8. Tornillos 3- M5 X 6
9. Barra (parte central)
10. Tornillos 3-M5 X 6
11. Barra (parte inferior)
12. Borne
13. Cable
14. Recubrimiento pie
15. Tornillos 4-M6 X 30
16. Pie

DE

Das Heizgerät nicht mit einem Programmschalter, einem Zeitschalter oder irgendeiner anderen Einrichtung verwenden, die das Heizgerät automatisch einschaltet, da Brandgefahr besteht, wenn das Heizgerät abgedeckt oder falsch aufgestellt ist!
Das Feuerschutzgitter bietet keinen ausreichenden Schutz für kleinere Kinder und gebrechliche Personen.
Das Heizgerät ist mindestens 1,8 m über dem Fußboden anzubringen.
Das Heizgerät darf nicht in der unmittelbaren Nähe einer Badewanne, einer Dusche oder eines Schwimmbeckens benutzt werden.
Danke, dass Sie diesen Wickeltisch – Strahler gekauft haben.
Wir hoffen, dass Sie mit dem Produkt sehr zufrieden sein werden.
Damit dies gewährleistet ist, lesen Sie bitte vor der ersten Anwendung diese Anweisungen gründlich durch und heben Sie sie für später auf.

1 Warnungen

Dieses Elektrogerät richtet sich nach geltenden Standards für technische Sicherheit und elektromagnetische Vereinbarkeit.
Berühren Sie niemals den Strahler wenn er in Betrieb ist (Verbrennungsgefahr).
Berühren Sie niemals den Heizer mit nassen Händen.
Justieren Sie niemals den Winkel des Heizers, wenn dieser in Betrieb ist.
Bedecken Sie das Heizelement niemals (z.B. mit Handtüchern oder Wäsche), denn das kann Überhitzung verursachen.
Auch wenn das Heizelement nicht mehr glüht, kann es immer noch eingeschaltet sein.
Kontrollieren Sie deshalb auf dem Indikator, ob der Heizer ausgeschaltet ist, bevor Sie ihn anfassen.
Schalten Sie den Heizer immer nach jeder Anwendung, bei Funktionsstörungen sowie vor der Reinigung aus.
Benutzen Sie den Heizer niemals,wenn er umgefallen ist.
Versuchen Sie niemals, den Heizer selber zu reparieren, denn dies kann zu Personen- und Sachschäden führen.
Falls Sie auf Probleme stoßen, wenden Sie sich bitte an einen Kundendienst.
Die Garantie gilt nicht bei Schäden, die durch falsche Anwendung entstanden sind.
Benutzen Sie den Heizer niemals in der Nähe von Wasser.
Der Heizer ist für die Anwendung in privaten Räumen hergestellt, und sollte nicht für professionelle Zwecke benutzt werden.
Der Stecker muss immer in einer Innendose angeschlossen werden.
Der Heizer hat einen Fallschutz.
Falls der Heizer umfällt, wird er automatisch ausgeschaltet und wieder eingeschaltet, wenn er wieder aufrecht steht.
Dieses Gerät ist nicht zur Benutzung durch Personen (einschließlich Kinder) mit eingeschränkten physischen, sensorischen oder geistigen Fähigkeiten , oder mangels Erfahrung/Wissen ,bestimmt, es sei denn, sie werden durch eine für ihre Sicherheit zuständige Person beaufsichtigt oder erhielten von dieser Anweisungen, wie das Gerät zu bedienen ist.
Kinder sollten beaufsichtigt werden, um sicherzustellen, dass sie nicht mit dem Gerät spielen.
Dieser Artikel hat keinen automatisch eingebauten Raumthermostat.Das Produkt ist kein Spielzeug und darf daher nur unter Aufsicht von Erwachsenen verwendet werden

2 Erste Anwendung

Kontrollieren Sie, ob die Spannung im Netz mit dem des Heizers übereinstimmt.
Der Heizer muss an eine geerdete Dose angeschlossen werden.

3 Sicherheit

VORSICHT: Stellen Sie immer sicher, dass der Heizer vom Netz abgekoppelt ist, bevor Sie ihn wegstellen.
Der Heizer darf nur an einen Stromkreis mit einem FI-Schutzschalter angeschlossen werden.

DE

Der Heizer wird während der Anwendung sehr heiß.
Alle Benutzer sollten deshalb auf die Verbrennungsgefahr aufmerksam gemacht werden.
Bei Fragen bitte einen Elektriker kontaktieren.
Lassen Sie niemals Kinder den Heizer unbeaufsichtigt benutzen.
Der Heizer muss so gestellt werden, dass Sie den Stecker jederzeit erreichen können.
Falls die Schnur beschädigt wird, muss sie von einem Fachmann ausgetauscht werden, um Schäden zu vermeiden.
Der Heizer darf nicht direkt neben einer Steckdose stehen.
Der Heizer darf nicht mit einem Timer oder einem ähnlichen Gerät, das den Heizer automatisch einschaltet, benutzt werden.
Der Heizer darf nicht in der Nähe von Gardinen und anderen leicht entflammbaren Gegenständen benutzt werden.

4 Zusammenbau

■ Stellen Sie bitte vor dem Zusammenbau sicher, dass der Stecker nicht ans Netz angeschlossen ist.
1> .Setzen Sie die untere Stange (11)in den Fuß (16) und befestigen Sie sie mit der Schraube (15).Setzen Sie dieKlemme (12) auf die untere Stange (11). (Fig.1)
2>.Verbinden Sie die untere und mittlere Stange (9) mit den Schrauben (8). (Fig.2)
3>.Verbinden Sie die mittlere und die obere Stange (7) mit den 3-M5X6 Schrauben. (Fig.3)
4>.Setzen Sie das Heizelement (1) auf die Stange und drehen Sie amKnopf (2), um es zu befestigen.Klemmen Sie die Schnur fest. (Fig.4)
5>. Das Heizelement kann, je nach Wunsch, auf einen Winkel von 0°~45° eingestellt werden. (Fig.5)

5 Anwendung

Der Heizer wird mit einem Ruck des Ziehschalters (5) eingeschaltet.

6 Einstellungen

Position 0: Stop
Position 1: 650W

7 Wartung

Dieses Produkt erfordert keine spezielle Wartung.

FR

Il y a risque d'incendie lorsque l'appareil est recouvert ou lorsqu'il n'est pas positionné correctement, c'est pourquoi l'appareil ne doit pas être branché à une horloge ou à toutes autres installations mettant en marche l'appareil automatiquement.
La grille de protection anti-feu n'assure pas une protection suffisante pour les enfants en bas âge ou les personnes fragiles.
L'appareil doit être installé au minimum 1,8 m au dessus du sol.
L'appareil ne doit pas être utilisé directement à côté d'une baignoire, d'une douche ou d'un bassin.
Nous vous remercions d'avoir acheté ce chauffage.
Nous espérons que votre achat vous apportera entière satisfaction.
Pour ceci, veuillez lire attentivement les instructions suivantes et les conservez à portée de main.

1 Avertissements

Cet appareil électrique est conforme aux standards de sécurité technique et de comptatibilité électromagnétique
Ne touchez jamais l'appareil lorsqu'il est allumé (risque de brûlures).
Ne touchez jamais l'appareil avec les mains mouillées.
N'ajustez jamais l'angle d'inclinaison du chauffage lorsque l'appareil est en fonction.
Ne couvrez jamais le corps de chauffe (par ex. avec des serviettes, etc.) , ceci pourrait provoquer une surchauffe.
Même losque le chauffage est éteint, l'appareil peut encore être sous tension.
Contrôlez sur l'indicateur si le chauffage est bien éteint avant de le toucher.
Débranchez toujours l'appareil après chaque utilisation, en cas de problèmes de fonctionnement ou avant de nettoyer l'appareil.
N'utilisez jamais l'appareil s'il est tombé.
N'essayez jamais de réparer vous même l'appareil, afin d'éviter tout risque de blessures ou de dommages.
En cas de problèmes, adressez-vous au service client.
La garantie ne couvre pas les dommages engendrés par une utilisation non conforme.
N'utilisez jamais l'appareil à proximité de l'eau.
L'appareil est conçu pour un usage privé et ne doit pas être utilisé à des fins lucratives.
La prise de courant utilisée doit toujours se trouver à l'intérieur.
L'appareil a une protection antibasculement.
En cas de chute, l'appareil s'éteint automatiquement. Il se rallumera en position verticale.
Cet appareil n'est pas destiné à l'utilisation par des personnes (enfants y compris) ne jouissant pas de leurs pleines capacités physiques, sensorielles ou intellectuelles ou ne disposant pas de l'expérience et/ou des connaissances requises, sauf que ces personnes soient placées sous la surveillance d'une personne responsable de leur sécurité et/ou reçoivent de cette dernière les instructions nécessaires à l'utilisation correcte de l'appareil.
Cet appareil n'est pas un jouet ! Surveillez vos enfants pour prévenir tout détournement de l'appareil de la fonction pour laquelle il a été conçu.

2 Première utilisation

Vérifiez que la tension secteur est compatible avec la tension du chauffage.
Le chauffage doit être branché à une prise terre.

3 Sécurité

ATTENTION : Vérifiez toujours que le chauffage n'est pas branché avant de ranger l'appareil.
Le chauffage doit uniquement être branché à un circuit électrique avec un interrupteur de protection FI
Conçu pour le jardin, le chauffage peut également être utilisé en intérieur.

FR

Durant l'utilisation, l'appareil atteint de très hautes températures.
Pour cette raison, les utilisateurs doivent être prudents afin d'éviter tout risque de brûlures.
Pour toutes questions contactez un électricien.
Ne laissez jamais les enfants sans surveillance à proximité du chauffage.
Le chauffage doit être positionné de façon à ce que la prise de courant soit toujours accessible.
Si le câble est endommagé, faites le remplacer par un professionel afin d'éviter tout dommage.
Le chauffage ne doit pas être placé à proximité immédiate d'une prise de courant.
Le chauffage ne doit pas être branché à une horloge automatique mettant l'appareil automatiquement sous tension.
Le chauffage ne doit pas être placé à proximité immédiate de voilages ou tout matériau facilement inflammable.

4-Montage

Avant le montage, vérifiez que l'appareil n'est pas branché sur le secteur.

1>. Positionnez la barre (11) dans le pied (16) et fixez-les avec les vis (15). Positionnez la pince (12) sur la barre inférieure (11) (Fig.1)
2>.Assemblez la barre inférieure et la barre médiane (9) avec les vis (8). (Fig.2)
3>Assemblez la barre médiane et la barre supérieure (7) avec les vis 3-M5x6. (Fig.3)
4>.Positionnez l'élément de chauffage (1) sur la barre et tournez la pièce (2) pour serrer le tout.Coincer solidement le câble Fig.4)
5>.L'élément de chauffage peut être incliné de 0° à 45° (Fig.5)

5 Utilisation

Le chauffage est mis en marche en tirant sur le cordon.

6. Réglage

Position 0 : Stop
Position 1 : 650W

7 Entretien

Cet appareil ne requiert aucun entretien particulier.

IT

Non utilizzare lo scaldapatio in concomitanza con programmi, timer o dispositivi di accensione automatica; esiste pericolo di incendio se la stufetta viene coperta o collocata in modo scorretto.
La griglia protettiva per il fuoco non garantisce protezione sufficiente per bambini e persone più esposte.
Il bruciatore deve essere collocato ad un´altezza di almeno 1,8 m da terra.
Lo scaldapatio non deve essere utilizzato nelle vicinanze di vasche da bagno, docce o piscine.
Grazie per aver acquistato lo scaldapatio.
Confidiamo che il prodotto sia di vostra piena soddisfazione.
Affinchè questo avvenga, vi preghiamo di leggere attentamente, prima di utilizzare il prodotto per la prima volta, le presenti istruzioni e conservatele come referenza futura.

1.Avvertimenti

Questo apparecchio elettrico è conforme agli standard vigenti in materia di sicurezza tecnica e convenzioni elettromagnetiche.
Non toccate mai lo scaldapatio quando è in funzione (pericolo di ustione).
Non toccate mai lo scaldapatio con le mani bagnate.
Non sistemate mai l'angolo del radiatore quando è in funzione.
Non coprite mai il radiatore (ad es. con asciugamani o biancheria) per evitare il surriscaldamento.
Lo scaldapatio può essere ancora in funzione anche se il radiatore di calore non è più incandescente.
Controllate perciò sull'indicatore se il radiatore è ancora in funzione prima di toccarlo.
Spegnete sempre lo scaldapatio dopo ogni utilizzo, in caso di disturbi di funzionamento e anche prima della pulizia.
Non utilizzate mai lo scaldapatio se è caduto.
Non tentate mai di riparare da soli lo scaldapatio, potreste procurare danni a persone e cose.
Se sorgono dei problemi vi preghiamo di rivolgervi ad un servizio di assistenza clienti.
La garanzia non è valida in caso di danni causati dall'errato utilizzo dell'apparecchio.
Non utilizzate mai lo scaldapatio vicino all'acqua.
La spina deve sempre essere connessa con una presa di corrente interna.
Lo scaldapatio è protetto contro le cadute.
Se lo scaldapatio dovesse cadere si spegne automaticamente e si riaccende quando viene di nuovo messo in posizione verticale.
Questo apparecchio non è destinato all'utilizzo da parte di persone (compresi i bambini) con ridotte capacità fisiche, sensoriali o mentali oppure che manchino della necessaria esperienza/competenza, salvo che queste persone vengano sorvegliate da altre persone responsabili per la loro sicurezza o che ricevano precise istruzioni sul funzionamento dell'apparecchio stesso.
È necessario sorvegliare i bambini per assicurarsi che non considerino l'apparecchio come un giocattolo.

2. Primo utilizzo

Controllate se la tensione di rete coincide con quella dello scaldapatio.
Lo scaldapatio deve essere collegato ad una presa provvista di messa a terra.

3 Sicurezza

• ATTENZIONE: Assicuratevi sempre che lo scaldapatio sia staccato dalla rete elettrica prima di riporlo.
Lo scaldapatio deve essere allacciato soltanto ad un circuito elettrico munito di salvavita.
Lo scaldapatio è stato pensato per il giardino ma può anche essere utilizzato in ambienti interni.
Durante l'utilizzo lo scaldapatio diventa rovente.
Tutti gli utenti devono perciò fare attenzione alle possibili ustioni.
In caso di domande si prega di contattare un elettricista.
Non permettete mai ai bambini di utilizzare lo scaldapatio senza essere sorvegliati.
Lo scaldapatio deve essere installato in modo tale da permettervi sempre di raggiungere la spina della corrente.

IT

Lo scaldapatio non può essere installato direttamente vicino ad una presa di corrente.
Lo scaldapatio non può essere utilizzato con un timer o con un apparecchio analogo mediante il quale lo scaldapatio si possa accendere automaticamente.
Lo scaldapatio non può essere utilizzato vicino a tende oppure ad altri oggetti facilmente infiammabili.

4 Montaggio

Prima del montaggio assicuratevi che la presa di corrente non sia collegata alla rete elettrica.
1>.Inserite la parte inferiore dell'asta (11) nel piedistallo (16) e assicuretela con la vite (15). Inserite il morsetto (12) sull'asta inferiore (11). (Fig.1)
2>.Collegate le parti inferiori e mediana dell'asta (9) con le viti (8). (Fig.2)
3>.Collegate le parti mediana e superiore dell'asta (7) con le viti 3-M5X6. (Fig.3)
4>.Inserite il radiatore di calore (1) sull'asta e ruotate il tasto (2) per fissarlo. Fissate saldamente la corda. (Fig.4)
5>.Se desiderato, il radiatore di calore può essere posizionato su un angolo da 0° a 45°. (Fig.5)

5 Utilizzo

Lo scaldapatio viene messo in funzione con la trazione dell'interruttore a trazione (5).

6 Impostazioni

Posizione 0: Stop
Posizione 1: 650W

7 Manutenzione

Questo prodotto non richiede una manutenzione specifica.

ES

No utilizar el calefactor con un programador, un temporizador o cualquier otro dispositivo que conecte el calefactor de manera automática dado que existe peligro de incendio si el calefactor está cubierto o mal colocado.
La rejilla de protección no ofrece una protección suficiente contra fuego para niños o personas frágiles.
El calefactor debe situarse a una distancia mínima de 1,8 m del suelo.
El calefactor no debe utilizarse cerca de una bañera, una ducha o una piscina.
Gracias por haber comprado este calefactor.
Esperamos que esté satisfecho con este producto.
Por favor, lea estas instrucciones detenidamente antes de usar el calefactor y consérvelas para el futuro.

1 Advertencias

Este aparato eléctrico se rige por los estándares vigentes para seguridad técnica y compatibilidad electromagnética.
No toque nunca el calefactor cuando esté encendido (peligro de quemadura).
No toque nunca el calefactor con las manos húmedas.
Nunca ajuste el ángulo del calefactor cuando esté encendido.
No cubra nunca el elemento de caldeo (p. ej. con toallas o ropa) porque puede provocar recalentamiento.
Aunque el elemento de caldeo ya no esté incandescente, puede que siga estando encendido.
Por ello, antes de tocarlo, debe controlar en el indicador si el calefactor está encendido.
Apague el calefactor siempre después de cada uso, en caso de avería o antes de proceder a su limpieza.
Nunca utilice el calefactor si se ha caído.
Nunca intente repara el calefactor usted mismo porque puede ocasionar daños personales o materiales.
En caso de cualquier problema, diríjase a nuestro servicio de atención al cliente.
La garantía no es válida en caso de daños ocasionados por uso indebido.
Nunca utilice el calefactor cerca de agua.
La clavija ha de estar siempre conectada a un enchufe interior.
El calefactor cuenta con protección anticaída.
Si el calefactor se cae, se apaga automáticamente y debe volver a encenderse cuando esté de nuevo en posición vertical.
Este aparato no es adecuado para personas (incluso niños) con facultades físicas, sensoriales o mentales limitadas, o con falta de experiencia o conocimientos. En caso de que lo utilicen, deben de estar bajo la supervisión de una persona encargada de su seguridad o estar instruidos sobre el uso del aparato según estas instrucciones.
Los niños deben estar supervisados para garantizar que no utilicen el aparato para jugar.

2 Primer uso

Compruebe que la tensión de la red coincida con la del calefactor.
El calefactor debe conectarse a un enchufe con toma de tierra.

3 Seguridad

ATENCIÓN: Asegúrese siempre de que el calefactor está desenchufado de la red antes de retirarlo.
El calefactor sólo debe conectarse a un circuito eléctrico que disponga de interruptor automático FI.
Durante el uso, el calefactor alcanza temperaturas muy altas.
Por ello, se debe prevenir a todos los usuarios del peligro de quemadura.
En caso de duda consulte a un electricista.
Nunca permita que los niños utilicen el calefactor sin supervisión.
El calefactor debe estar colocado de tal manera que el enchufe siempre esté a su alcance.
Si el cable se ha estropeado, debe cambiarlo un técnico con el fin de evitar daños.
El calefactor no debe colocarse justo al lado de un enchufe.
El calefactor no debe utilizarse con un temporizador o aparato similar que lo desconecte de manera automática.

ES

El calefactor no debe colocarse cerca de cortinas ni de otros objetos fácilmente inflamables.

4 Montaje

Por favor, asegúrese antes del montaje de que el enchufe no está conectado a la red.
1>. Coloque la barra inferior (11) en el pie (16) y asegúrela con el tornillo (15). Fije el borne (12) sobre la barra inferior (11). (Fig.1)
2>.Una la barra inferior y la central (9) con los tornillos (8). (Fig.2)
3>.Una la barra central y la superior (7) con los tornillos 3-M5X6 (Fig.3)
4>.Coloque el elemento de caldeo (1) sobre la barra y gire el botón (2) para que quede sujeto. Ajuste el cable. (Fig.4)
5>.El elemento de caldeo puede ajustarse hasta un ángulo de 0°~45°. (Fig.5)

5 Uso

El calefactor se conecta pulsando el interruptor (5).

6 Ajustes

Posición 0: Stop
Posición 1: 650W

7 Mantenimiento

Este producto no necesita ningún mantenimiento especial.

220-240V~ 50/60Hz 650W

220-240V~ 50/60Hz 650W Reach
CE IPX4 RoHS
reer GmbH
Muehlstr.41.71229 Leonberg,Germany
www.reer.de
Made in P.R.C

Id.Nr.100616,01