DREMEL® Model 1453
Chain Saw Sharpening Attachment

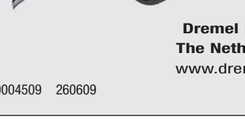

Dremel Europe
The Netherlands
www.dremel.com

2610004509 260609

All Rights Reserved

FIG. 1

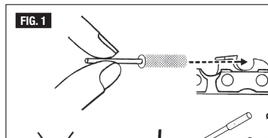

FIG. 2

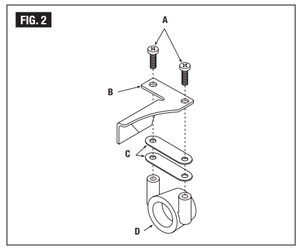

FIG. 3

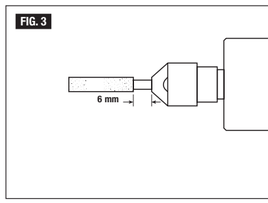

FIG. 4

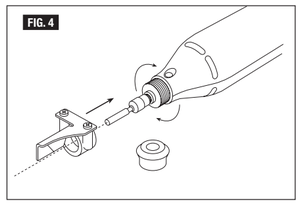

FIG. 5A

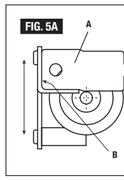

FIG. 5B

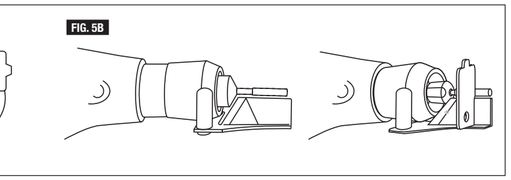

FIG. 6

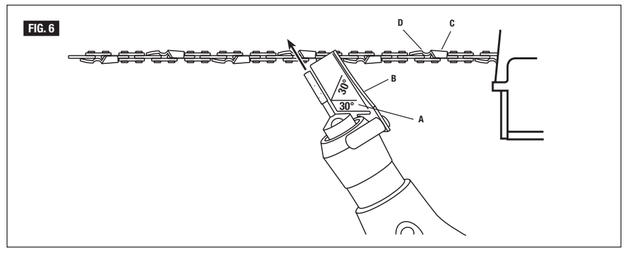

FIG. 7

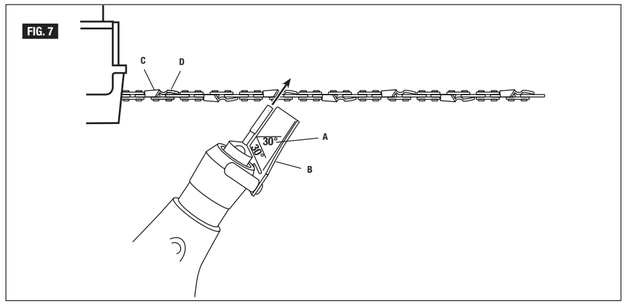

FIG. 8

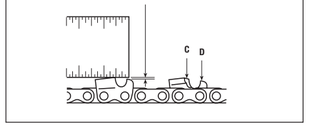

GB
GENERAL SAFETY INSTRUCTIONS

WARNING **READ ALL INSTRUCTIONS.** *Failure to follow all instructions listed below may result in electric shock, fire and/or serious injury. The term "power tool" in all of the warnings listed below refers to your mains-operated (corded) power tool.*

SAVE THESE INSTRUCTIONS

WORK AREA

a. Keep work area clean and well lit. *Cluttered and dark areas invite accidents.*
b. Do not operate power tools in explosive atmospheres, such as in the presence of flammable liquids, gases or dust. *Power tools create sparks which may ignite the dust or fumes.*
c. Keep children and bystanders away while operating a power tool. *Distractions can cause you to lose control.*

ELECTRICAL SAFETY

a. Power tool plugs must match the outlet. Never modify the plug in any way. Do not use any adapter plugs with earthed (grounded) power tools. *Unmodified plugs and matching outlets will reduce risk of electric shock.*
b. Avoid body contact with earthed or grounded surfaces such as pipes, radiators, ranges and refrigerators. *There is an increased risk of electric shock if your body is earthed or grounded.*
c. Do not expose power tools to rain or wet conditions. *Water entering a power tool will increase the risk of electric shock.*
d. Do not abuse the cord. Never use the cord for carrying, pulling or unplugging the power tool. Keep cord away from heat, oil, sharp edges or moving parts. *Damaged or entangled cords increase the risk of electric shock.*
e. When operating a power tool outdoors, use an extension cord suitable for outdoor use. *Use of a cord suitable for outdoor use reduces the risk of electric shock.*
f. If operating a power tool in a damp location is unavoidable, use an earth leakage circuit breaker. *Use of an earth leakage circuit breaker reduces the risk of electric shock.*

PERSONAL SAFETY

a. Stay alert, watch what you are doing and use common sense when operating a power tool. Do not use a power tool while you are tired or under the influence of drugs, alcohol or medication. *A moment of inattention while operating power tools may result in serious personal injury.*
b. Use safety equipment. Always wear eye protection. *Safety equipment such as dust mask, non-skid safety shoes, hard hat, or hearing protection used for appropriate conditions will reduce personal injuries.*
c. Avoid accidental starting. Ensure the switch is in the off position before plugging in. *Carrying power tools with your finger on the switch or plugging in power tools that have the switch on invites accidents.*
d. Remove any adjusting key or wrench before switching the power tool on. *A wrench or a key left attached to a rotating part of the power tool may result in personal injury.*
e. Do not overreach. *Keep proper footing and balance at all times. This enables better control of the power tool in unexpected situations.*
f. Dress properly. *Do not wear loose clothing or jewellery. Keep your hair, clothing and gloves away from moving parts. Loose clothes, jewellery or long hair can be caught in moving parts.*

POWER TOOL USE AND CARE

a. Do not force the power tool. Use the correct power tool for your application. *The correct power tool will do the job better and safer at the rate for which it was designed.*
b. Do not use the power tool if the switch does not switch it on and off. *Any power tool that cannot be controlled with the switch is dangerous and must be repaired.*
c. Disconnect the plug from the power source before making any adjustments, changing accessories, or storing power tools. *Such preventive safety measures reduce the risk of starting the power tool accidentally.*
d. Store idle power tools out of the reach of children and do not allow persons unfamiliar with the power tool or these instructions to operate the power tool. *Power tools are dangerous in the hands of untrained users.*
e. Maintain power tools. Check for misalignment or binding of moving parts, breakage of parts and any other condition that may affect the power tools operation. If damaged, have the power tool repaired before use. *Many accidents are caused by poorly maintained power tools.*
f. Keep cutting tools sharp and clean. *Properly maintained cutting tools with sharp cutting edges are less likely to bind and are easier to control.*
g. Use the power tool, accessories and tool bits etc., in accordance with these instructions and in the manner intended for the particular type of power tool, taking into account the working conditions and the work to be performed. *Use of the power tool for operations different from those intended could result in a hazardous situation.*

ENVIRONMENT

DISPOSAL

The machine, accessories and packaging should be sorted for environmental-friendly recycling.

ONLY FOR EC COUNTRIES

Do not dispose of power tools into household waste!
According the European Guideline 2002/96/EC for Waste Electrical and Electronic Equipment and its implementation into national right, power tools that are no longer usable must be collected separately and disposed of in an environmentally correct manner.

ASSEMBLY

ATTACHMENT FOR USE WITH DREMEL ROTARY TOOL MODELS 300, 395, 398, 400, 4000, 780, 8000.

Disconnect the plug from the power source before making any adjustments, changing accessories, or storing power tools. Such preventive safety measures reduce the risk of starting the power tool accidentally.

Depending on your particular chain size, make sure you assemble your new sharpener properly as follows:

1. Refer to Figure 1 for the correct grinding stone.
2. When you have determined the correct grinding stone for your chain from the drawing, assemble the attachment by screwing the guide (B) and appropriate number of spacers (C) to the clamp (D) using the two screws (A), as shown in Figure 2.

Diameter	Colour	No. of spacers
5.5 mm	pink	2
4.8 mm	orange	1
4.5 mm	white	1
4.0 mm	blue	–

3. Securely mount the correct grinding stone in your tool with approximately 6 mm of the shank exposed between the chuck cap and the stone (Figure 3).
4. Remove the housing cap and screw on the chain saw sharpening attachment (Figure 4).

Using the appropriate side of the gauge (A), adjust the guide so it is properly positioned with respect to the grinding stone and tighten the screws. The gauge must be flush with the corner (B) of the guide while making contact with the grinding stone (Figure 5).

Figure 5A = Front View, Figure 5B = Side View

OPERATING INSTRUCTIONS

Please read and understand these instructions and the chain saw manual for complete details for sharpening.

Teeth of chain must be sharpened equally and evenly.

When attached to a Dremel rotary tool, the chain saw sharpening attachment will sharpen nearly all common sizes of chain if you follow these simple instructions.

SHARPENING THE CHAIN

1. Set your saw on a flat, solid surface. For proper sharpening the chain tension should be adjusted (as specified in the Chain Saw Owner's Manual). Sharpening will be best accomplished if done on the flat of the saw bar – somewhere near the middle of the bar.
2. Position the saw so that you are looking at the side of the chain bar with the motor to your right. Cutter teeth on the far side of the chain are sharpened, from inside to outside as shown in Figure 6. Lay the guide (B) flat on the tooth with the 30° index line (A) parallel with the chain. Align the index line with the chain.
   Two or three light strokes are usually enough unless the cutters have been damaged. Sharpen all cutters equal. Start with the cutter with the most visual damage (i. e. nicks or gouges) and sharpen all cutters equally. Do not remove excessive material as this only shortens the life of the chain.
3. When all of the teeth on the top of the bar have been sharpened, advance the chain using a glove or a rag by pulling the chain toward the end of the bar. Repeat until all the teeth on the far side of the chain have been sharpened.
4. Turn the saw around so that you are looking at the side of the chain bar with the motor to your left. Sharpen the cutter teeth on the far side of the chain, from inside to outside, or away from you (Figure 7). Lay the guide flat on the tooth with the 30° index line parallel with the chain. Repeat the process above to sharpen all of the cutter teeth on the far side of the chain.
5. After your chain has been sharpened a number of times, you may find that it does not cut as fast as you feel it should. Each cutter on your chain has a depth gauge (D) just ahead of the cutting edge (C) that determines how big a bite it can take. To check for proper depth of the cut, lay a metal straight edge across the tops of the cutting edges (Figure 8), and check the dimension indicated. This dimension should be approximately equal to the thickness of the gauge (D). If it is not, grind the chain depth gauge until the clearance is approximately equal to the thickness of the sharpening kit gauge. Be careful to maintain its shape. Do not remove more material. Keep this depth gauge setting uniform on all cutter teeth to make straight cuts.

SERVICE AND WARRANTY

This DREMEL product is guaranteed in accordance with statutory/country-specific regulations; damage due to normal wear and tear, overload or improper handling will be excluded from the guarantee.

In case of a complaint, send the tool *undismantled* together with proof of purchase to your dealer.

CONTACT DREMEL

For more information on the Dremel assortment, support and hotline, go to www.dremel.com

Dremel Europe, P.O. Box 3267, 4800 DG Breda, The Netherlands

D
ALLGEMEINE SICHERHEITSHINWEISE

WARNUNG **SÄMTLICHE ANWEISUNGEN SIND ZU LESEN.** *Fehler bei der Einhaltung der nachstehend aufgeführten Anweisungen können elektrischen Schlag, Brand und/oder schwere Verletzungen verursachen. Der nachfolgend verwendete Begriff "Elektrowerkzeug" bezieht sich auf netzbetriebene Elektrowerkzeuge (mit Netzkabel).*

BEWAHREN SIE DIESE ANWEISUNGEN GUT AUF

ARBEITSPLATZ

a. Halten Sie Ihren Arbeitsbereich sauber und aufgeräumt. *Unordnung und unbeleuchtete Arbeitsbereiche können zu Unfällen führen.*
b. Arbeiten Sie mit dem Gerät nicht in explosionsgefährdeter Umgebung, in der sich brennbare Flüssigkeiten, Gase oder Stäube befinden. *Elektrowerkzeuge erzeugen Funken, die den Staub oder die Dämpfe entzünden können.*
c. Halten Sie Kinder und andere Personen während der Benutzung des Elektrowerkzeugs fern. *Bei Ablenkung können Sie die Kontrolle über das Gerät verlieren.*

ELEKTRISCHE SICHERHEIT

a. Der Anschlussstecker des Gerätes muss in die Steckdose passen. Der Stecker darf in keiner Weise verändert werden. Verwenden Sie keine Adapterstecker gemeinsam mit schutzgeerdeten Geräten. *Unveränderte Stecker und passende Steckdosen verringern das Risiko eines elektrischen Schlages.*
b. Vermeiden Sie Körperkontakt mit geerdeten Oberflächen wie Rohren, Heizungen, Herden und Kühlschränken. *Es besteht ein erhöhtes Risiko durch elektrischen Schlag, wenn Ihr Körper geerdet ist.*
c. Halten Sie das Gerät von Regen oder Nässe fern. *Das Eindringen von Wasser in ein Elektrogerät erhöht das Risiko eines elektrischen Schlages.*
d. Zweckentfremden Sie das Kabel nicht, um das Gerät zu tragen, aufzuhängen oder um den Stecker aus der Steckdose zu ziehen. Halten Sie das Kabel fern von Hitze, Öl, scharfen Kanten oder sich bewegenden Geräteteilen. *Beschädigte oder verwickelte Kabel erhöhen das Risiko eines elektrischen Schlages.*
e. Wenn Sie mit einem Elektrowerkzeug im Freien arbeiten, verwenden Sie nur Verlängerungskabel, die auch für den Außenbereich zugelassen sind. *Die Anwendung eines für den Außenbereich geeigneten Verlängerungskabels verringert das Risiko eines elektrischen Schlages.*
f. Wenn der Betrieb des Elektrowerkzeuges in feuchter Umgebung nicht vermeidbar ist, verwenden Sie einen Fehlerstromschutzschalter. *Der Einsatz eines Fehlerstromschutzschalters vermindert das Risiko eines elektrischen Schlages.*

SICHERHEIT VON PERSONEN

a. Seien Sie aufmerksam, achten Sie darauf, was Sie tun und gehen Sie mit Vernunft an die Arbeit mit einem Elektrowerkzeug. Benutzen Sie das Gerät nicht, wenn Sie müde sind oder unter dem Einfluss von Drogen, Alkohol oder Medikamenten stehen. *Ein Moment der Unachtsamkeit bei dem Gebrauch des Gerätes kann zu ernsthaften Verletzungen führen.*
b. Tragen Sie persönliche Schutzausrüstung und immer eine Schutzbrille. *Das Tragen persönlicher Schutzausrüstung, wie Staubmaske, rutschfeste Sicherheitsschuhe, Schutzhelm oder Gehörschutz, je nach Art und Einsatz des Elektrowerkzeuges, verringert das Risiko von Verletzungen.*
c. Vermeiden Sie eine unbeabsichtigte Inbetriebnahme. Vergewissern Sie sich, dass das Elektrowerkzeug ausgeschaltet ist, bevor Sie den Stecker in die Steckdose stecken. *Wenn Sie beim Tragen des Gerätes den Finger am Schalter haben oder das Gerät eingeschaltet an die Stromversorgung anschließen, kann dies zu Unfällen führen.*
d. Entfernen Sie Einstellwerkzeuge oder Schraubenschlüssel, bevor Sie das Gerät einschalten. *Ein Werkzeug oder Schlüssel, der sich in einem drehenden Geräteteil befindet, kann zu Verletzungen führen.*
e. Überschätzen Sie sich nicht. *Sorgen Sie für einen sicheren Stand und halten Sie jederzeit das Gleichgewicht. Dadurch können Sie das Gerät in unerwarteten Situationen besser kontrollieren.*
f. Tragen Sie geeignete Kleidung. *Tragen Sie keine weite Kleidung oder Schmuck. Halten Sie Haare, Kleidung und Handschuhe fern von sich bewegenden Teilen. Lockere Kleidung, Schmuck oder lange Haare können von sich bewegenden Teilen erfasst werden.*

SORGFÄLTIGER UMGANG MIT UND GEBRAUCH VON ELEKTROWERKZEUGEN

a. Überlasten Sie das Gerät nicht. Verwenden Sie für Ihre Arbeit das dafür bestimmte Elektrowerkzeug. *Mit dem passenden Elektrowerkzeug arbeiten Sie besser und sicherer im angegebenen Leistungsbereich.*
b. Benutzen Sie kein Elektrowerkzeug, dessen Schalter defekt ist. *Ein Elektrowerkzeug, das sich nicht mehr ein- oder ausschalten lässt, ist gefährlich und muss repariert werden.*
c. Ziehen Sie den Stecker aus der Steckdose, bevor Sie Geräteeinstellungen vornehmen, Zubehörteile wechseln oder das Gerät weglegen. *Diese Vorsichtsmaßnahme verhindert den unbeabsichtigten Start des Gerätes.*
d. Bewahren Sie Elektrowerkzeuge außerhalb der Reichweite von Kindern auf. Lassen Sie niemanden das Gerät benutzen, der mit diesem nicht vertraut ist oder diese Anweisungen nicht gelesen hat. *Elektrowerkzeuge sind gefährlich, wenn sie von unerfahrenen Personen benutzt werden.*
e. Pflegen Sie das Gerät mit Sorgfalt. Kontrollieren Sie, ob bewegliche Geräteteile einwandfrei funktionieren und nicht klemmen, ob Teile gebrochen oder so beschädigt sind, dass die Funktion des Gerätes beeinträchtigt ist. Lassen Sie beschädigte Teile vor dem Einsatz des Gerätes reparieren. *Viele Unfälle haben ihre Ursache in schlecht gewarteten Elektrowerkzeugen.*
f. Halten Sie Schneidwerkzeuge scharf und sauber. *Sorgfältig gepflegte Schneidwerkzeuge mit scharfen Schneidkanten verklemmen sich weniger und sind leichter zu führen.*
g. Verwenden Sie Elektrowerkzeug, Zubehör, Einsatzwerkzeuge usw. entsprechend diesen Anweisungen und so, wie es für diesen speziellen Gerätetyp vorgeschrieben ist. Berücksichtigen Sie dabei die Arbeitsbedingungen und die auszuführende Tätigkeit. *Der Gebrauch von Elektrowerkzeugen für andere als die vorgesehenen Anwendungen kann zu gefährlichen Situationen führen.*

UMGEBUNG

ENTSORGUNG

Elektrowerkzeuge, Zubehöre und Verpackungen sollen einer umweltgerechten Wiederverwertung zugeführt werden.

NUR FÜR EU-LÄNDER

Werfen Sie Elektrowerkzeuge nicht in den Hausmüll!
Gemäß der Europäischen Richtlinie 2002/96/EG über Elektro- und Elektronik-Altgeräte und ihrer Umsetzung in nationales Recht müssen nicht mehr gebrauchsfähige Elektrowerkzeuge getrennt gesammelt und einer umweltgerechten Wiederverwertung zugeführt werden.

MONTAGE

VORSATZGERÄT FÜR DIE DREMEL MODELLE 300, 395, 398, 400, 4000, 780, 8000.

Ziehen Sie das Netzkabel von der Stromversorgung ab, bevor Sie irgendwelche Montagearbeiten oder Einstellungen vornehmen bzw. Zubehörteile wechseln. Solche vorbeugenden Sicherheitsmaßnahmen verringern das Risiko eines versehentlichen Werkzeugstarts erheblich.

Vergewissern Sie sich, dass Sie Ihren neuen Schleifvorsatz entsprechend der Größe der Kette wie folgt zusammenbauen:

1. Ermitteln Sie den richtigen Schleifstein anhand Abbildung 1.
2. Wenn Sie in der Tabelle den richtigen Schleifstein für Ihre Kette ermittelt haben, bauen Sie das Vorsatzgerät zusammen. Befestigen Sie hierzu mit den beiden Schrauben (A) die Führung (B) und die entsprechende Anzahl von Abstandhaltern (C) an der Klammer (D), wie in Abbildung 2 gezeigt.

Durchmesser	Farbe	Anzahl der Abstandhälter
5,5 mm	rosa	2
4,8 mm	orange	1
4,5 mm	weiß	1
4,0 mm	blau	–

3. Montieren Sie den Schleifstein sicher in Ihrem Dremel, sodass ca. 6 mm des Schafts zwischen dem Deckel des Bohrfutters und dem Stein zu sehen ist (Abbildung 3).
4. Entfernen Sie die Gehäusekappe und schrauben Sie das Vorsatzgerät zum Schärfen von Kettensägen an (Abbildung 4).

Passen Sie mit der richtigen Seite des Winkelanschlags (A) die Führung so an, dass sie in Relation zu dem Schleifstein richtig positioniert ist, und ziehen Sie die Schrauben fest. Der Winkelanschlag muss mit der Ecke (B) der Führung abschließen und Kontakt mit dem Schleifstein haben (Abbildung 5).

Abbildung 5A = Frontansicht, Abbildung 5B = Seitenansicht

BEDIENUNGSANLEITUNGEN

Bitte lesen Sie diese Anleitungen und das Handbuch zur Kettensäge sorgfältig durch; Sie finden hier ausführliche Informationen zum Schärfen der Säge.

Die Zähne der Kette müssen gleichmäßig geschärft werden.

Beim Anschluss an Ihren Dremel können Sie mit dem Vorsatzgerät zum Schleifen von Kettensägen alle gängigen Kettengrößen schleifen, wenn Sie die folgenden einfachen Anleitungen beachten.

KETTE SCHÄRFEN

1. Platzieren Sie die Säge auf einer glatten und stabilen Fläche. Für ein sauberes Schärfen sollte die Kettenspannung korrekt eingestellt werden (siehe hierzu die Angaben im Bedienerhandbuch zu der Kettensäge). Die besten Ergebnisse erzielen Sie durch Schärfen auf der flachen Seite der Sägeschiene – etwa in der Mitte der Schiene.
2. Positionieren Sie die Säge so, dass Sie die Seite der Schiene sehen und der Motor zu Ihrer rechten Seite liegt. Die Sägezähne auf der gegenüber liegenden Seite der Kette werden von innen nach außen geschärft, wie in Abbildung 6 gezeigt. Legen Sie die Führung (B) flach auf den Zahn, sodass die 30°-Indexlinie (A) parallel zu der Kette liegt. Richten Sie die Indexlinie an der Kette aus. Zwei oder drei leichte Striche reichen normalerweise aus, sofern die Zähne nicht beschädigt sind. Schärfen Sie alle Zähne gleichmäßig. Beginnen Sie mit dem Zahn, der die größte sichtbare Beschädigung aufweist (z. B. Kerben oder Scharten), und schärfen Sie alle Zähne gleichmäßig. Nehmen Sie nicht mehr Material ab als notwendig, da dies nur die Lebensdauer der Säge verkürzt.

Hinweis: Schärfen Sie nur die Sägezähne (C), nicht die Tiefenbegrenzer (D).

3. Nachdem alle Zähne an der Oberseite der Schiene geschärft wurden, drehen Sie die Kette weiter. Ziehen Sie hierzu mit einem Handschuh oder einem Lappen die Kette zum Ende der Schiene hin. Wiederholen Sie diesen Vorgang, bis alle Zähne an der gegenüber liegenden Seite der Kette geschärft wurden.
4. Drehen Sie die Säge um, sodass Sie die Seite der Kettenschiene sehen und der Motor zu Ihrer linken Seite liegt. Schärfen Sie die Sägezähne an der gegenüber liegenden Seite der Kette von innen nach außen, bzw. von Ihnen weg (Abbildung 7). Legen Sie die Führung flach auf den Zahn, sodass die 30°-Indexlinie parallel zu der Kette liegt. Wiederholen Sie den oben beschriebenen Vorgang, bis alle Sägezähne auf der gegenüber liegenden Seite der Kette geschärft wurden.
5. Nachdem Ihre Kette mehrmals geschärft wurde, stellen Sie eventuell fest, dass sie nicht mehr so schnell schneidet, wie Sie das erwarten würden. Jeder Sägezahn in der Kette hat einen Tiefenbegrenzer (D) direkt vor der Schnittkante (C). Dieser Tiefenbegrenzer bestimmt, wie tief ein Schnitt sein kann. Zur Überprüfung der Schnitttiefe legen Sie eine gerade Metallkante über die Oberseiten der Schnittkanten (Abbildung 8) und überprüfen Sie die angegebene Abmessung. Diese Abmessung sollte etwa der Stärke des Tiefenbegrenzers (D) entsprechen. Ist dies nicht der Fall, schleifen Sie den Tiefenbegrenzer der Kette, bis die Tiefe etwa der Stärke des Winkelanschlags des Schleif-Zubehörsatzes entspricht. Achten Sie darauf, dass die Form des Begrenzers erhalten bleibt. Nehmen Sie nicht mehr Material ab. Halten Sie diesen Tiefenbegrenzer bei allen Zähnen einheitlich, um gerade Schnitte zu ermöglichen.

SERVICE UND GEWÄHRLEISTUNG

Die Garantie für dieses DREMEL Produkt entspricht den länderspezifischen Vorschriften. Schäden durch normale Abnutzung und Verschleiß sowie Überlastung oder unsachgemäße Behandlung sind von der Garantie ausgeschlossen.

Im Fall einer Reklamation schicken Sie das Werkzeug *komplett* mit einem entsprechenden Kaufnachweis an Ihren Händler.

DREMEL KONTAKTINFORMATIONEN

Weitere Informationen über Dremel finden Sie unter www.dremel.com.

Dremel Europe, P.O. Box 3267, NL-4800 DG Breda, Die Niederlande

F
CONSIGNES GENERALES DE SECURITE

ATTENTION **LISEZ TOUTES LES CONSIGNES.** *Le non-respect des consignes ci-après peut entraîner un choc électrique, un incendie et/ou des blessures corporelles graves. Le terme "outil électroportatif" mentionné dans tous les avertissements ci-après fait référence à votre outil électroportatif raccordé au secteur.*

CONSERVEZ CES CONSIGNES

ZONE DE TRAVAIL

a. Faites en sorte que la zone de travail soit propre et bien éclairée. *Un espace encombré et sombre est propice aux accidents.*
b. Ne faites pas fonctionner des outils électroportatifs dans les atmosphères explosives, notamment en présence de liquides, gaz ou poussières inflammables. *Les outils électroportatifs produisent des étincelles susceptibles d'enflammer les poussières ou fumées.*
c. Tenez les enfants et spectateurs à distance pendant le fonctionnement d'un outil électroportatif. *Toute distraction peut entraîner une perte de contrôle de l'outil.*

SECURITE ELECTRIQUE

a. La fiche de l'outil électroportatif doit être appropriée à la prise de courant. Ne modifiez en aucune circonstance la fiche. N'employez pas d'adaptateur avec les outils électroportatifs mis à la terre. *L'utilisation de fiches non modifiées et de prises appropriées réduira le risque de choc électrique.*
b. Evitez tout contact corporel avec des éléments reliés à la terre, tels que tuyauterie, radiateurs, cuisinières, réfrigérateurs. *La mise à la terre du corps accroît le risque de choc électrique.*
c. Conservez les outils électroportatifs à l'abri de la pluie et de l'humidité. *La pénétration d'eau dans un outil électroportatif accroît le risque de choc électrique.*
d. N'exercez aucune action dommageable sur le cordon d'alimentation. N'utilisez jamais le cordon d'alimentation pour transporter l'outil électroportatif, tirer sur celui-ci ou le débrancher. Eloignez le cordon d'alimentation de la chaleur, des huiles, des arêtes vives ou des pièces en mouvement. *Les cordons endommagés ou emmêlés accroissent le risque de choc électrique.*
e. Lors de l'utilisation d'un outil électroportatif à l'extérieur, employez une rallonge appropriée. *L'utilisation d'un cordon conçu pour l'extérieur réduit le risque de choc électrique.*
f. Si l'usage d'un outil dans un emplacement humide est inévitable, utilisez un disjoncteur de fuite à la terre. *L'utilisation d'un disjoncteur de fuite à la terre réduit le risque de choc électrique.*

SECURITE PERSONNELLE

a. Restez vigilant, soyez attentif à ce que vous faites et faites preuve de bon sens lorsque vous utilisez un outil électroportatif. Ne vous servez pas de ce type d'outil lorsque vous êtes fatigué ou sous l'emprise d'une drogue quelconque, de l'alcool ou d'un médicament. *Un instant d'inattention risque, dans ce cas, d'entraîner des blessures corporelles graves.*
b. Utilisez des équipements de protection. Portez toujours un équipement de protection oculaire. *Les équipements de protection tels que masque anti-poussière, chaussures de sécurité antidérapantes, casque ou protection auditive employés dans les cas appropriés réduiront les blessures corporelles.*
c. Evitez tout démarrage accidentel. Assurez-vous que l'interrupteur est en position Arrêt avant de brancher la fiche. *Le fait de transporter les outils électroportatifs en ayant le doigt sur l'interrupteur ou de brancher des outils avec l'interrupteur sur la position Marche constitue une situation propice aux accidents.*
d. Retirez toute clé de réglage avant de mettre l'outil sous tension. *Une clé laissée au contact d'un élément en rotation de l'outil électroportatif peut entraîner des blessures corporelles.*
e. Ne travaillez pas dans une position instable. *Conservez à tout moment un bon appui et un bon équilibre du corps. Vous serez ainsi plus en mesure de garder le contrôle de l'outil électroportatif dans les situations imprévues.*
f. Ayez une tenue appropriée. *Ne portez pas de vêtements amples ni de bijoux. N'approchez jamais les cheveux, vêtements et gants de pièces en mouvement. Des vêtements amples, bijoux ou cheveux longs peuvent être happés par des pièces en mouvement.*

PRECAUTIONS D'UTILISATION DE L'OUTIL ELECTROPORTATIF

a. Ne forcez pas sur l'outil électroportatif. Employez l'outil correspondant à votre application. *L'outil électroportatif approprié accomplira sa tâche plus efficacement et plus sûrement s'il est utilisé à la vitesse pour laquelle il a été conçu.*
b. N'utilisez pas l'outil électroportatif si l'interrupteur ne fonctionne pas correctement. *Un outil dont l'interrupteur est défectueux est dangereux et doit être réparé.*
c. Débranchez l'outil de la prise électrique murale avant d'effectuer un réglage, de changer d'accessoire ou de ranger l'outil. *Ces précautions réduisent le risque d'un démarrage accidentel de l'outil.*
d. Les outils électroportatifs doivent être rangés hors de portée des enfants et ne pas être utilisés par des personnes ne connaissant pas leur fonctionnement ou les présentes instructions. *Entre les mains d'utilisateurs inexpérimentés, les outils électroportatifs sont dangereux.*
e. Entretenez les outils électroportatifs. Vérifiez la présence d'un défaut d'alignement ou grippage des pièces mobiles, de pièces cassées ou de toute autre condition pouvant altérer le fonctionnement des outils électroportatifs. Faites réparer un outil électroportatif endommagé avant de l'utiliser. *Nombre d'accidents sont provoqués par des outils électroportatifs mal entretenus.*
f. Les outils de coupe doivent être affûtés et propres. *S'ils sont bien entretenus, les outils avec des arêtes de coupe affûtées sont moins susceptibles d'accrocher et sont plus faciles à contrôler.*
g. Utilisez l'outil électroportatif, ses accessoires et embouts, etc. conformément aux présentes instructions et de la manière prévue, en particulier en tenant compte des conditions de travail et de la nature du travail à réaliser. *L'utilisation de l'outil électroportatif pour d'autres applications que celles prévues présente un risque.*

ENVIRONNEMENT

MISE AU REBUT

Les outils électroportatifs, ainsi que leurs accessoires et emballages doivent être triés en vue de leur recyclage approprié.

SEULEMENT POUR LES PAYS DE L'UNION EUROPÉENNE

Ne jetez pas votre appareil électroportatif avec les ordures ménagères!
Conformément à la directive européenne 2002/96/CE relative à la mise au rebut des équipements électriques et électroniques, et à sa transposition dans le droit national, les outils électroportatifs inutilisables doivent faire l'objet d'une collecte distincte et être mis au rebut d'une manière respectueuse pour l'environnement.

MONTAGE

ADAPTATION À UTILISER AVEC LES OUTILS ROTATIFS DREMEL, MODÈLES 300, 395, 398, 400, 4000, 780, 8000.

Débranchez l'outil de la prise électrique murale avant de procéder à tout montage, réglage ou remplacement d'accessoire. Cette précaution évite le risque d'un démarrage accidentel de l'outil.

En fonction de la taille particulière de votre chaîne, assurez-vous de monter correctement votre kit d'affûtage. Pour cela :

1. Consultez Figure 1 pour sélectionner la meule qui convient.
2. Une fois que vous avez sélectionné la meule correcte dans le tableau, assemblez le kit en vissant le guide (B) et le nombre approprié de cales (C) sur la bride (D) à l'aide des deux vis fournies (A), comme illustré en Figure 2.

Diamètre	Couleur	No. de cales
5,5 mm	rose	2
4,8 mm	orange	1
4,5 mm	blanche	1
4,0 mm	bleue	–

3. Montez fermement la meule sur votre outil en laissant environ une longueur de 6,35 mm de la queue exposée entre le bout du mandrin et la meule (Figure 3).
4. Après avoir enlevé le capuchon du boîtier de l'outil, vissez l'ensemble sur le kit d'affûtage (Figure 4).

En utilisant le côté de la jauge (A) qui convient, vérifiez que le guide est correctement positionné par rapport à la meule, puis serrez les vis. La jauge doit affleurer le coin (B) du guide tout en touchant la meule (Figure 5).

Figure 5A = Vue de face, Figure 5B = Vue latérale

INSTRUCTIONS D'UTILISATION

Veuillez lire et vous assurer de comprendre l'intégralité de ces instructions ainsi que le mode d'emploi de la tronçonneuse. Vous y trouverez des consignes détaillées en ce qui concerne l'affûtage.

La denture de la chaîne doit être affûtée de manière régulière et uniforme.

Monté sur l'outil rotatif Dremel, le kit d'affûtage de chaîne de tronçonneuse pourra aiguiser la quasi totalité des tailles de chaînes les plus répandues si vous suivez ces simples instructions.

AFFÛTAGE DE LA CHAÎNE

1. Placez votre tronçonneuse sur une surface solide et plane. Pour obtenir une bonne qualité d'affûtage, il convient préalablement de tendre correctement la chaîne (selon spécifications du mode d'emploi de la tronçonneuse). L'affûtage sera de meilleure qualité s'il est effectué sur le plat de la barre de coupe, approximativement en son milieu.
2. Positionnez la tronçonneuse, le côté de la barre porte-chaîne vous faisant face et le moteur étant à votre droite. Les dents tranchantes du côté opposé de la chaîne s'affûtent de l'intérieur vers l'extérieur, comme illustré en Figure 6. Le guide (B) doit être posé à plat sur la dent, a ligne repère de 30° (A) étant parallèle à la chaîne. Alignez la ligne repère avec la chaîne. Deux ou trois légères passes sont en général suffisantes à moins que le tranchant n'ait été endommagé. Affûtez tous les tranchants de manière identique. Commencez par le tranchant qui paraît le plus abîmé (brèches ou coups par exemple) et affûtez les tranchants de la même manière. N'enlevez pas trop de matière car cela réduit la vie de la chaîne.

Note: N'affûtez que les tranchants (C), pas les butées de profondeur (D).

3. Lorsque toutes les dents sur le dessus de la barre ont été affûtées, faites avancer la chaîne en la tirant vers l'extrémité de la barre après avoir pris soin de vous protéger la main par un gant ou un chiffon. Poursuivez l'affûtage jusqu'à ce que toutes les dents de ce côté de la chaîne soient affûtées.
4. Tournez la tronçonneuse, de manière à ce que, le côté de la barre porte-chaîne vous faisant face, le moteur se trouve maintenant à votre gauche. Affûtez les tranchants sur le côté opposé de la chaîne, de l'intérieur vers l'extérieur (ou par un mouvement s'éloignant de l'opérateur) (Figure 7). Le guide doit être posé à plat, la ligne repère de 30° étant parallèle à la chaîne. Répétez l'opération ci-dessus jusqu'à ce que tous les tranchants du côté opposé de la chaîne soient affûtés.
5. Quand une chaîne a été affûtée plusieurs fois, il se peut qu'elle ne coupe plus aussi rapidement qu'elle devrait. Chaque dent tranchante sur la chaîne est munie d'une butée de profondeur (D) placée juste à l'avant du tranchant (C) et qui détermine la taille maximale du copeau. Pour contrôler la profondeur de coupe, placez une règle en métal sur les sommets des tranchants (Figure 8) et vérifiez la cote indiquée. Elle devrait être approximativement égale à l'épaisseur de la jauge (D). Si la cote est trop faible, limez ou meulez la butée de profondeur de la chaîne pour ramener la distance à une valeur approximativement égale à l'épaisseur de la jauge du kit d'affûtage. Veillez à ne pas altérer son profil. N'enlevez pas plus de matière. Faites attention à conserver la même distance sur toutes les butées de profondeur de toutes les dents tranchantes pour que le tronçonnage puisse être rectiligne.

REPARATION ET GARANTIE

Ce produit DREMEL fait l'objet d'une garantie conforme aux réglementations légales en vigueur dans votre pays; les dommages résultant de l'usure normale, d'une surcharge ou d'une utilisation inappropriée sont exclus de la garantie.

En cas de réclamation, envoyez l'outil *non démonté* avec le justificatif d'achat à votre revendeur.

CONTACTER DREMEL

Pour plus d'informations sur la gamme de produits, le support technique et l'assistance téléphonique de la société Dremel, visitez le site www.dremel.com

Dremel Europe, P.O. Box 3267, 4800 DG Breda, Pays-Bas

I
ISTRUZIONI GENERALI DI SICUREZZA

ATTENZIONE **L' ASSOLUTAMENTE NECESSARIO LEGGERE ATTENTAMENTE TUTTE LE ISTRUZIONI.** *Eventuali errori nell'adempimento delle istruzioni qui di seguito riportate potranno causare scosse elettriche, incendi e/o lesioni gravi. Il termine qui di seguito utilizzato "elettroutensile" si riferisce ad utensili elettrici alimentati dalla rete (con linea di allacciamento).*

CONSERVARE QUESTE ISTRUZIONI

STAZIONE DI LAVORO

a. Tenere la zona di operazione sempre pulita ed ordinata. *Il disordine e le zone di lavoro non illuminate possono essere fonte di incidenti.*
b. Evitare d'impiegare l'elettroutensile in ambienti soggetti al rischio di esplosioni e nei quali si trovino liquidi, gas o polveri infiammabili. *Gli elettroutensili producono scintille che possono far infiammare la polvere o i gas.*
c. Tenere lontani i bambini ed altre persone durante l'impiego dell'elettroutensile. *Eventuali distrazioni potranno comportare la perdita del controllo sull'elettroutensile.*

SICUREZZA ELETTRICA

a. La spina per la presa di corrente dovrà essere adatta alla presa. Evitare assolutamente di apportare modifiche alla spina. Non impiegare spine adattatrici assieme ad elettroutensili con collegamento a terra. *Le spine non modificate e le prese

DREMEL® Model 1453
Chain Saw Sharpening Attachment

Dremel Europe
The Netherlands
www.dremel.com

2610004509 260609

All Rights Reserved

FIG. 1

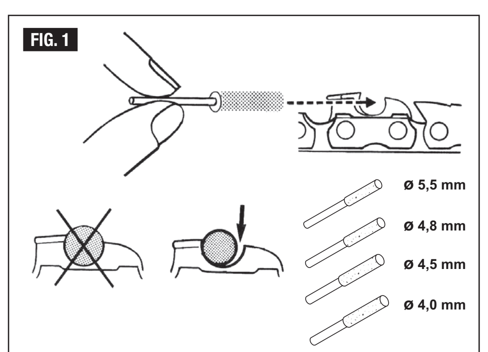

FIG. 2

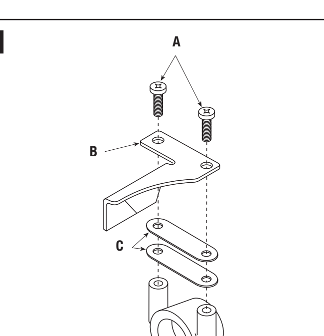

FIG. 3

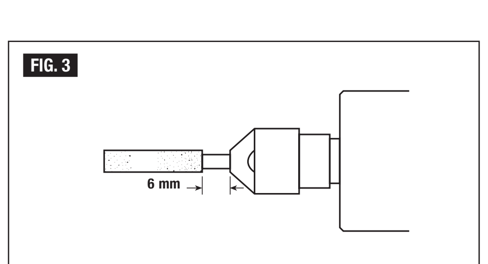

FIG. 4

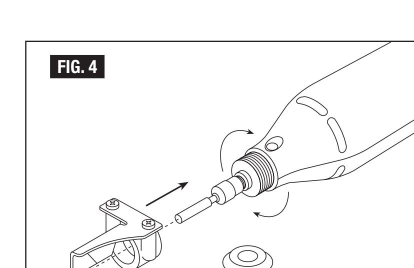

FIG. 5A

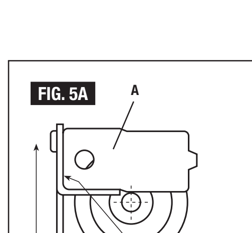

FIG. 5B

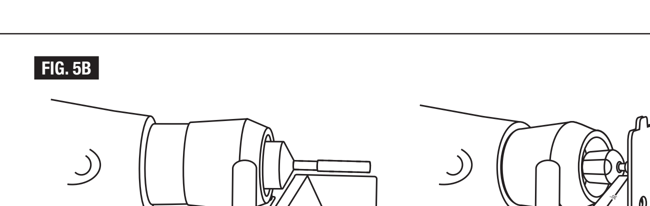

FIG. 6

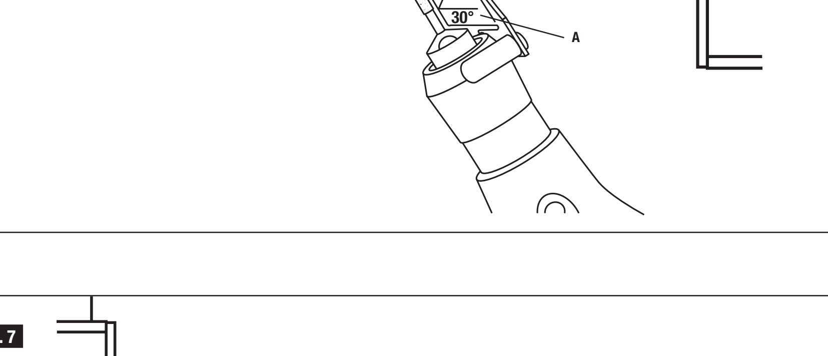

FIG. 7

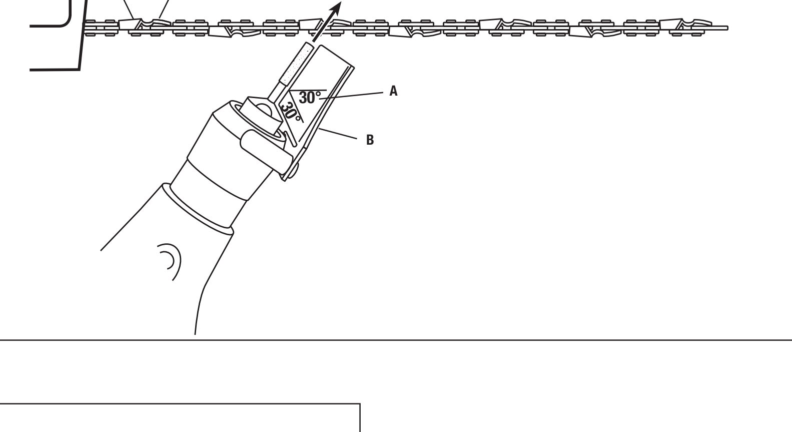

FIG. 8

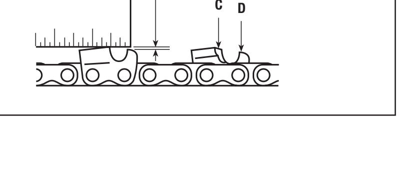

e. Verzorg het gereedschap zorgvuldig. Controleer of bewegende delen van het gereedschap correct functioneren en niet vastklemmen en of onderdelen zodanig gebroken of beschadigd zijn dat de werking van het gereedschap nadelig wordt beïnvloed. Laat deze beschadigde onderdelen voor het gebruik repareren. *Veel ongevallen hebben hun oorzaak in slecht onderhouden van elektrische gereedschappen.*
f. Houd snijdende inzetgereedschappen scherp en schoon. *Zorgvuldig onderhouden snijdende inzetgereedschappen met scherpe snijkanten klemmen minder snel vast en zijn gemakkelijker te geleiden.*
g. Gebruik elektrisch gereedschap, toebehoren, inzetgereedschappen en dergelijke volgens deze aanwijzingen en zoals voor dit speciale gereedschapstype voorgeschreven. Let daarbij op de arbeidsomstandigheden en de uit te voeren werkzaamheden. *Het gebruik van elektrische gereedschappen voor andere dan de voorziene toepassingen kan tot gevaarlijke situaties leiden.*

MILIEU

AFVALVERWIJDERING

Elektrische gereedschappen, toebehoren en verpakkingen moeten op een voor het milieu verantwoorde wijze worden hergebruikt.

ALLEEN VOOR LANDEN VAN DE EU

Gooi elektrische gereedschappen niet bij het huisvuil.
Volgens de Europese richtlijn 2002/96/EG over elektrische en elektronische oude apparaten en de omzetting van de richtlijn in nationaal recht moeten niet meer bruikbare elektrische gereedschappen apart worden ingezameld en op een voor het milieu verantwoorde wijze worden hergebruikt.

MONTAGE

HULPSTUK VOOR GEBRUIK MET DREMEL ROTATIEGEREEDSCHAP MODELLEN 300, 395, 398, 400, 4000, 780, 8000.

Trek de stekker uit het stopcontact vóór het monteren, instellen of wisselen van accessoires. Deze preventieve veiligheidsmaatregelen verminderen het risico van per ongeluk starten van het gereedschap.

Zorg ervoor, dat u afhankelijk van de betreffende kettingmaat uw nieuw slijphulpstuk als volgt correct monteert:

1. Raadpleeg afbeelding 1 voor de juiste slijpsteen.
2. Nadat u m.b.v. de tabel de juiste slijpsteen voor uw ketting bepaald heeft, monteert u, zoals getoond in afbeelding 2, het hulpstuk door de geleiding (B) en het juiste aantal afstandstukken (C) met behulp van de twee schroeven (A) op de klem (D) te schroeven.

Diameter	Kleur	Aantal afstandstukken
5,5 mm	roze	2
4,8 mm	oranje	1
4,5 mm	wit	1
4,0 mm	blauw	–

3. Bevestig de juiste slijpsteen stevig in uw gereedschap, waarbij u circa 6,35 mm van de schacht onbedekt laat tussen het afdekplaatje van de spankop en de steen (afbeelding 3).
4. Verwijder het afdekplaatje op de behuizing en schroef het slijphulpstuk voor kettingzagen erop (afbeelding 4).

Stel de geleiding met behulp van de juiste kant van de mal (A) zodanig in, dat deze correct geplaatst is met betrekking tot de slijpsteen en draai de schroeven vast. De mal moet in lijn liggen met de hoek (B) van de geleiding, waarbij contact bestaat met de slijpsteen (afbeelding 5).

Afbeelding 5A = vooraanzicht, afbeelding 5B = zijaanzicht

BEDIENINGSAANWIJZINGEN

Lees met betrekking tot alle details over het slijpen deze instructies en de handleiding van de kettingzaag zorgvuldig door en zorg dat u alles begrijpt.

Tanden van ketting moeten gelijkmatig geslepen worden.

Wanneer het slijphulpstuk voor kettingzagen op een Dremel rotatiegereedschap bevestigd is, slijpt het bijna alle gebruikelijke kettingmaten. U hoeft enkel deze eenvoudige instructies op te volgen.

DE KETTING SLIJPEN
1. Plaats uw zaag op een vlakke, stabiele ondergrond. Voor een correct slijpen moet de kettingspanning ingesteld worden (zoals aangegeven in de handleiding van de kettingzaag). Het slijpen gaat het beste, wanneer dit gebeurt op de vlakke kant van de zaagstang – ergens dichtbij het midden van de stang.
2. Plaats de zaag zodanig, dat u kijkt naar de zijkant van de kettingstang, waarbij de motor zich rechts van u bevindt. De zaagtanden aan de uiterste rand van de ketting worden geslepen, van binnen naar buiten, zoals getoond in afbeelding 6. Leg de geleiding (B) vlak op de tand, waarbij de 30º indexlijn (A) parallel met de ketting loopt. Breng de indexlijn in één lijn met de ketting. Twee of drie lichte streken zijn normaliter voldoende, tenzij de tanden beschadigd zijn. Slijp alle tanden gelijkmatig. Begin met de zaagtand die de meeste zichtbare schade heeft (b.v. inkepingen of groeven) en slijp alle tanden gelijkmatig. Verwijder niet buitensporig veel materiaal, aangezien dit slechts de levensduur van de ketting verkort.

Opmerking: uitsluitend zaagtand (C) slijpen, niet de dieptemaat (D).

3. Wanneer alle tanden aan de bovenkant van de stang geslepen zijn, beweeg de ketting dan vooruit met behulp van een handschoen of doek door de ketting naar het einde van de stang te trekken. Herhaal dit tot alle tanden aan de uiterste rand van de ketting geslepen zijn.
4. Draai de zaag, zodat u kijkt naar de zijkant van de kettingstang, waarbij de motor zich links van u bevindt. Slijp de zaagtanden aan de uiterste rand van de ketting, van binnen naar buiten, of van u weg (afbeelding 7). Leg de geleiding vlak op de tand, waarbij de 30º indexlijn parallel met de ketting loopt. Herhaal de bovenstaande procedure om alle zaagtanden aan de uiterste rand van de ketting te slijpen.
5. Nadat uw ketting een aantal keren geslepen is, kunt u tot de ontdekking komen, dat deze niet meer zo snel zaagt als volgens u zou moeten. Elke zaagtand op uw ketting heeft een dieptemaat (D) net vóór de snijrand (C) die bepaalt hoe groot de hap is die deze kan nemen. Om de juiste diepte van de zaagsnede te controleren, legt u een metalen liniaal op de bovenkant van de zaagranden (afbeelding 8) en controleert u de aangegeven maat. De maat moet ongeveer gelijk zijn aan de dikte van de mal (D). Is dit niet het geval, slijp dan de dieptemaat van de ketting tot de tussenruimte ongeveer gelijk is aan de dikte van de mal van de slijpset. Zorg ervoor dat de vorm behouden blijft. Verwijder niet meer materiaal. Houd de instelling van de dieptemaat gelijk bij alle zaagtanden, om rechte zaagsneden te kunnen maken.

SERVICE EN GARANTIE

Op dit DREMEL product wordt garantie verleend overeenkomstig de wettelijke/landspecifieke voorschriften; beschadiging op grond van normale slijtage, overbelasting of onjuiste bediening zijn uitgesloten van de garantie.

Stuur in geval van klachten het gereedschap *volledig intact* samen met het aankoopbewijs naar uw dealer.

CONTACT OPNEMEN MET DREMEL

Ga voor meer informatie over het Dremel assortiment, support en hotline naar www.dremel.com

Dremel Europe, Postbus 3267, 4800 DG Breda, Nederland

DK
GENEREL SIKKERHEDSVEJLEDNING

⚠ ADVARSEL **LÆS ALLE INSTRUKTIONERNE.** *I tilfælde af manglende overholdelse af nedenstående instrukser er der risiko for elektrisk stød, alvorlige personskader, og der kan opstå brandfare. Det benyttede begreb „el-værktøj" refererer til netdrevne maskiner (med netkabel) og akkudrevne maskiner (uden netkabel).*

DISSE INSTRUKSER BØR OPBEVARES TIL SENERE BRUG

ARBEJDSOMRÅDE

a. Sørg for, at arbejdsområdet er rent og ryddeligt. *Uorden og uoplyste arbejdsområder øger faren for uheld.*
b. Brug ikke maskinen i eksplosionstruede omgivelser, hvor der er brændbare væsker, gasser eller støv. *El-værktøj kan slå gnister, der kan antænde støv eller dampe.*
c. Sørg for, at andre personer og ikke mindst børn holdes væk fra arbejdsområdet, når maskinen er i brug. *Hvis man distraheres, kan man miste kontrollen over maskinen.*

ELEKTRISK SIKKERHED

a. Maskinens stik skal passe til kontakten. Stikket må under ingen omstændigheder ændres. Brug ikke adapterstik sammen med jordforbundne maskiner. *Uændrede stik, der passer til kontakterne, nedsætter risikoen for elektrisk stød.*
b. Undgå kropskontakt med jordforbundne overflader som f.eks. rør, radiatorer, komfurer og køleskabe. *Hvis din krop er jordforbundet, øges risikoen for elektrisk stød.*
c. Maskinen må ikke udsættes for regn eller fugt. *Indtrængning af vand i maskinen øger risikoen for elektrisk stød.*
d. Brug ikke kablet til formål, den ikke er beregnet til (f.eks. må man aldrig bære maskinen i kablet, hænge maskinen op i kablet eller rykke i kablet for at trække stikket ud af kontakten). Beskyt kablet mod varme, olie, skarpe kanter eller maskindele, der er i bevægelse. *Beskadigede eller indviklede kabler øger risikoen for elektrisk stød.*
e. Hvis maskinen benyttes i det fri, må der kun benyttes en forlængerledning, der er godkendt til udendørs brug. *Brug af forlængerledning til udendørs brug nedsætter risikoen for elektrisk stød.*
f. Hvis det ikke kan undgås at bruge maskinen i fugtige omgivelser, skal der bruges et HFI-relæ. *Brug af et HFI-relæ reducerer risikoen for at få elektrisk stød.*

PERSONLIG SIKKERHED

a. Det er vigtigt at være opmærksom, se, hvad man laver, og bruge maskinen fornuftigt. Man bør ikke bruge maskinen, hvis man er træt, har nydt alkohol eller er påvirket af medicin eller euforiserende stoffer. *Få sekunders uopmærksomhed ved brug af maskinen kan føre til alvorlige personskader.*
b. Brug beskyttelsesudstyr. og hav altid beskyttelsesbriller på. *Brug af beskyttelsesudstyr, f.eks. støvmaske og skridsikkert fodtøj, (afhængigt af el-værktøjets type og anvendelsesområde) reducerer risikoen for kvæstelser.*
c. Undgå utilsigtet igangsætning. Kontrollér altid, at el-værktøjet er slukket, før stikket sættes i. *Undgå at bære maskinen med fingeren på afbryderen og sørg for, at maskinen ikke er tændt, når den sluttes til nettet, da dette øger risikoen for personskader.*
d. Fjern indstillingsværktøj eller skruenøgle, inden maskinen tændes. *Hvis et stykke værktøj eller en nøgle sidder i en roterende maskindel, er der risiko for personskader.*
e. Overvurdér ikke dig selv. *Sørg for at stå sikkert, mens der arbejdes, og kom ikke ud af balance. Det er derved nemmere at kontrollere maskinen, hvis der skulle opstå uventede situationer.*
f. Brug egnet arbejdstøj. *Undgå løse beklædningsgenstande eller smykker. Hold hår, tøj og handsker væk fra dele, der bevæger sig. Dele, der er i bevægelse, kan gribe fat i løstsiddende tøj, smykker eller langt hår.*

OMHYGGELIG BRUG OG HÅNDTERING AF EL-VÆRKTØJ

a. Overbelast ikke maskinen. Brug altid en maskine, der er beregnet til det stykke arbejde, der skal udføres. *Med den rigtige maskine arbejder man bedst og mest sikkert inden for det angivne effektområde.*
b. Brug ikke en maskine, hvis afbryder er defekt. *En maskine, der ikke kan startes og stoppes, er farlig og skal repareres.*
c. Træk stikket ud af stikkontakten, inden maskinen indstilles, der skiftes tilbehør, eller maskinen lægges fra. *Disse sikkerhedsforanstaltninger forhindrer utilsigtet start af maskinen.*
d. Opbevar ubenyttet el-værktøj uden for børns rækkevidde. Lad aldrig personer, der ikke er fortrolige med maskinen eller ikke har gennemlæst disse instrukser, benytte maskinen. *El-værktøj er farligt, hvis det benyttes af ukyndige personer.*
e. Maskinen bør vedligeholdes omhyggeligt. Kontrollér om bevægelige dele fungerer korrekt og ikke sidder fast, og om delene er brækket eller beskadiget, således at maskinens funktion påvirkes. Få beskadigede dele repareret, inden maskinen tages i brug. *Mange uheld skyldes dårligt vedligeholdte maskiner.*
f. Sørg for, at skæreværktøjer er skarpe og rene. *Omhyggeligt vedligeholdte skæreværktøjer med skarpe skærekanter sætter sig ikke så hurtigt fast og er nemmere at føre.*
g. Brug el-værktøj, tilbehør, indsatsværktøj osv. iht. disse instrukser, og sådan som det kræves for denne specielle værktøjstype. Tag hensyn til arbejdsforholdene og det arbejde, der skal udføres. *I tilfælde af anvendelse af værktøjet til formål, som ligger uden for det fastsatte anvendelsesområde, kan der opstå farlige situationer.*

MILJØ

BORTSKAFFELSE

El-værktøj, tilbehør og emballage skal genbruges på en miljørigtig måde.

GÆLDER KUN I EU-LANDE

Smid ikke el-værktøj ud sammen med det almindelige husholdningsaffald!
Iht. det europæiske direktiv 2002/96/EF om affald af elektrisk og elektronisk udstyr skal kasseret elektrisk udstyr indsamles separat og genbruges iht. gældende miljøforskrifter.

SAMLING

TILBEHØR TIL BRUG MED DREMEL ROTATIONSVÆRKTØJ, MODEL 300, 395, 398, 400, 4000, 780, 8000.

Afbryd stikket til rotationsværktøjet, før du samler, justerer eller skifter tilbehøret. Sådanne forebyggende foranstaltninger reducerer risikoen for, at værktøjet startes uti lstigtet.

Saml dit nye kædeslibetilbehør på følgende måde, idet du tager hensyn til den pågældende kædes størrelse:

1. Find den rigtige slibesten i Figur 1.
2. Når du har fundet den korrekte slibesten i skemaet, skal du samle tilbehøret ved at skrue styret (B) og det passende antal mellemstykker (C) fast på beslaget (D) med de to skruer (A), som vist på figur 2.

Diameter	Farve	Antal afstandsstykker
5,5 mm	pink	2
4,8 mm	orange	1
4,5 mm	hvid	1
4,0 mm	blå	–

3. Monter den korrekte slibesten sikkert i værktøjet med ca. 6,35 mm af skaftet synligt mellem borepatronen og slibestenen (figur 3).
4. Tag dækslet af huset, og skru kædesavsslibetilbehøret på (figur 4).

Brug den korrekte side af måleværktøjet (A), juster styret, så det er anbragt korrekt i forhold til slibestenen, og spænd skruerne. Måleværktøjet skal være i samme plan som hjørnet (B) på styret og samtidig røre ved slibestenen (figur 5).

Figur 5A = set forfra, figur 5B = set fra siden

BETJENINGSVEJLEDNING

Du bør læse denne vejledning samt vejledningen til motorsaven vedrørende slibning.

Kædens tænder skal slibes ens og jævnt.

Når kædeslibetilbehøret er spændt fast på et Dremel rotationsværktøj, kan det slibe næsten alle kæder af normal størrelse, hvis du følger denne enkle vejledning.

SLIBNING AF KÆDE
1. Sæt saven på et fladt, stabilt underlag. For at kunne slibe kæden korrekt skal kædestramningen være justeret (som angivet i vejledningen til motorsaven). Slibningen udføres bedst på den lige del af sværdet – ca. på midten.
2. Anbring saven, så du ser ind på sværdet med motoren til din højre side. Tænderne på den side af kæden, der vender væk fra dig, slibes indefra og udad, som vist på figur 6. Læg styret (B) fladt på tanden med 30º-indikatorlinjen (A) parallelt med kæden. Sæt indikatorlinjen langs med kæden. To eller tre lette strøg er normalt nok, medmindre skærene er beskadigede. Slib alle skær ens. Start med det skær, der har den mest synlige skade (f.eks. hak eller riller), og slib alle skær ens. Fjern ikke for meget materiale, da det blot forkorter kædens funktionstid.

Bemærk: Slib kun skærene (C), ikke dybdestoppet (D).

3. Når alle tænderne øverst på sværdet er slebet, skal du trække kæden hen mod enden af sværdet med en klud eller med handske på. Gentag dette, indtil alle tænder på den side af kæden, der vender væk fra dig, er slebet.
4. Vend saven rundt, så du ser ind på sværdet med motoren til din venstre side. Slib skærene indefra og udad eller væk fra dig på den side af kæden, der vender væk fra dig (figur 7). Læg styret fladt på tanden med 30º-indikationslinjen parallelt med kæden.
Gentag fremgangsmåden beskrevet ovenfor for at slibe alle skærene på den side af kæden, der vender væk fra dig.
5. Når kæden er blevet slebet flere gange, skærer den muligvis ikke så hurtigt, som den bør. Hvert skær på kæden har et dybdestop (D) lige foran skæret (C), som afgør, hvor stor en bid skæret kan save væk. Kontrollér, om skæret har den korrekte dybde, ved at lægge en metallineal hen over toppene på skærene (figur 8), og kontrollér den viste afstand. Denne afstand bør være nogenlunde den samme som tykkelsen på dybdestoppet (D). Hvis dette ikke er tilfældet, skal du slibe kædens dybdestop, indtil afstanden er nogenlunde den samme som på slibesættets måleværktøj. Sørg for, at formen bibeholdes. Fjern ikke mere materiale. Sørg for, at indstillingen af dybdestoppet er den samme på alle skærene, så du får lige snit.

SERVICE OG GARANTI

Dette DREMEL produkt er dækket af garanti, som det er foreskrevet af de gældende lokale love og bestemmelser. Garantien dækker dog ikke skader som følge af normal slitage, overbelastning eller forkert håndtering af værktøjet.

I tilfælde af reklamation skal værktøjet sendes *samlet (ikke adskilt)* til forhandleren sammen med købsbeviset.

KONTAKT DREMEL

Du kan få mere information om Dremels udvalg, support og hotline på www.dremel.com.

Dremel Europe, P.O. Box 3267, 4800 DG Breda, Holland

S
ALLMÄNNA SÄKERHETSANVISNINGAR

⚠ VARNING **LÄS ALLA INSTRUKTIONER.** *Fel som uppstår till följd av att anvisningarna nedan inte följts kan orsaka elstöt, brand och/eller allvarliga kroppsskador. Begreppet "elverktyg" i alla varningar nedan syftar på det nätanslutna elverktyget.*

TA VÄL VARA PÅ ANVISNINGARNA

HÅLL ARBETSPLATSEN

a. Ren och välbelyst. *Oordning på arbetsplatsen och dåligt belyst arbetsområde kan leda till olyckor.*
b. Använd inte elverktyget i explosionsfarlig omgivning med brännbara vätskor, gaser eller damm. *Elektriska verktyg avger gnistor som kan antända damm eller gas.*
c. Håll under arbetet med elverktyget barn och obehöriga personer på betryggande avstånd. *Risken för olyckor ökar om du förlorar koncentrationen när du arbetar.*

ELEKTRISK SÄKERHET

a. Elverktygets stickpropp måste passa till vägguttaget. Stickproppen får absolut inte ändras. Använd inte adapterkontakter tillsammans med skyddsjordade elverktyg. *Oförändrade stickproppar och passande vägguttag reducerar risken för elstöt.*
b. Undvik kroppskontakt med jordade ytor som t. ex. rör, värmeelement, spisar och kylskåp. *Det finns en större risk för elstöt om din kropp är jordad.*
c. Skydda elverktyget mot regn och väta. *Tränger vatten in i ett elverktyg ökar risken för elstöt.*
d. Missbruka inte nätsladden och använd den inte för att bära eller hänga upp elverktyget och inte heller för att dra stickproppen ur vägguttaget. Håll nätsladden på avstånd från värme, olja, skarpa kanter och rörliga maskindelar. *Skadade eller tilltrasslade ledningar ökar risken för elstöt.*
e. När du arbetar med ett elverktyg utomhus använd endast förlängningssladdar som är godkända för utomhusbruk. *Om en lämplig förlängningssladd för utomhusbruk används minskar risken för elstöt.*
f. Använd en jordfelsbrytare om det inte är möjligt att undvika elverktygets användning i fuktig miljö. *Genom att använda en jordfelsbrytare minskas risken för elstöt.*

PERSONSÄKERHET

a. Var uppmärksam, kontrollera vad du gör och använd elverktyget med förnuft. Använd inte elverktyget när du är trött eller om du är påverkad av droger, alkohol eller mediciner. *En ögonblicks ouppmärksamhet när du arbetar med elverktyg kan orsaka allvarliga personskador.*
b. Bär alltid personlig skyddsutrustning och skyddsglasögon. *Användning av personlig skyddsutrustning som t. ex. dammfiltermask, halkfria säkerhetsskor, skyddshjälm och hörselskydd reducerar alltefter elverktygets typ och användning risken för kroppsskada.*
c. Undvik oavsiktlig igångsättning. Kontrollera att elverktyget har kopplats från innan du ansluter stickproppen till vägguttaget. *Om du bär elverktyget med fingret på strömställaren eller ansluter påkopplat elverktyg till nätströmmen kan olycka uppstå.*
d. Ta bort alla inställningsverktyg och skruvnycklar innan du kopplar på elverktyget. *Ett verktyg eller en nyckel i en roterande komponent kan medföra kroppsskada.*
e. Luta eller sträck dig inte när du arbetar. *Se till att du står stadigt och håller balansen. Då kan du lättare kontrollera elverktyget i oväntade situationer.*
f. Bär lämpliga arbetskläder. *Bär inte löst hängande kläder eller smycken. Håll håret, kläderna och handskarna på avstånd från rörliga delar. Löst hängande kläder, långt hår och smycken kan dras in av roterande delar.*

KORREKT ANVÄNDNING OCH HANTERING AV ELVERKTYG

a. Överbelasta inte elverktyget. Använd för aktuellt arbete avsett elverktyg. *Med ett lämpligt elverktyg kan du arbeta bättre och säkrare inom angivet effektområde.*
b. Ett elverktyg med defekt strömställare får inte längre användas. *Ett elverktyg som inte kan kopplas in eller ur är farligt och måste repareras.*
c. Dra stickproppen ur vägguttaget innan inställningar utförs, tillbehörsdelar byts ut eller elverktyget lagras. *Denna skyddsåtgärd förhindrar oavsiktlig start av elverktyget.*
d. Förvara elverktygen oåtkomliga för barn. Låt inte elverktyget användas av personer som inte är förtrogna med dess användning eller inte läst denna anvisning. *Elverktygen är farliga om de används av oerfarna personer.*
e. Sköt elverktyget omsorgsfullt. Kontrollera att rörliga komponenter fungerar felfritt och inte kärvar, att komponenter inte brustit eller skadats; orsaker som kan leda till att elverktygets funktioner påverkas menligt. Låt skadade delar repareras innan elverktyget tas i bruk. *Många olyckor orsakas av dåligt skötta elverktyg.*
f. Håll skärverktygen skarpa och rena. *Omsorgsfullt skötta skärverktyg med skarpa eggar kommer inte så lätt i kläm och går lättare att styra.*
g. Använd elverktyget, tillbehör, insatsverktyg osv. enligt dessa anvisningar och på sätt som föreskrivits för aktuell verktygsmodell. Ta hänsyn till arbetsvillkoren och arbetsmomenten. *Används elverktyget på icke ändamålsenligt sätt kan farliga situationer uppstå.*

MILJÖ

AVFALLSHANTERING

Elverktyg, tillbehör och förpackning ska omhändertas på miljövänligt sätt för återvinning.

ENDAST FÖR EU-LÄNDER

Släng inte elverktyg i hushållsavfallet!
Enligt europeiska direktivet 2002/96/EG för kasserade elektriska och elektroniska apparater och dess modifiering till nationell rätt måste obrukbara elverktyg omhändertas separat och på miljövänligt sätt lämnas in för återvinning.

MONTERING

TILLSATSEN KAN ANVÄNDAS MED DREMELS ROTATIONSVERKTYG 300, 395, 398, 400, 4000, 780, 8000.

Dra ut stickproppen från strömkällan före allt monterings- och justeringsarbete, samt innan du byter tillbehör. På så vis minskar du risken för att verktyget startas av misstag.

Montera slipsatsen så att den passar kedjans storlek, så här:

1. Se figur 1 för rätt slipstift.
2. När du har hittat rätt slipstift monterar du satsen genom att skruva fast styrskenan (B) med rätt antal avståndsbrickor (C) till klämman (D) med skruvarna (A) som bild 2 visar.

Diameter	Färg	Antal distanser
5,5 mm	rosa	2
4,8 mm	orange	1
4,5 mm	vita	1
4,0 mm	blåa	–

3. Montera fast rätt slipstift i verktyget så att cirka 6,35 mm av fästet syns mellan chucken och stiftet (bild 3).
4. Ta bort husets lock och skruva på motorsågsslipsatsen (bild 4).

Justera styrskenan med rätt sida av vinkelmåttet (A), så att den är rätt inriktad mot slipstiftet. Vinkelmåttet måste ligga intill hörnet (B) på styrskenan och samtidigt ha kontakt med slipstiftet (bild 5).

Bild 5A = vy famifrån, bild 5B = vy från sidan

ARBETSINSTRUKTIONER

Läs dessa anvisningar och motorsågens bruksanvisning för fullständig information om slipning.

Kedjans tänder måste slipas jämnt och lika mycket.

Du kan slipa nästan alla vanliga kedjestorlekar med slipsatsen på Dremels verktyg om du följer dessa enkla anvisningar.

SLIPNING AV KEDJAN
1. Ställ sågen på en plan, fast yta. För rätt slipning bör du sträcka kedjan korrekt (anvisningar om det finns i motorsågens bruksanvisning). Slipningen blir bäst om du utför den någonstans vid mitten av svärdet.
2. Placera sågen med svärdet åt sidan och motorn till höger. Skärtänderna på den bortre delen av kedjan slipas inifrån och ut som bild 6 visar. Lägg styrskenan (B) platt mot tanden med den 30-gradiga linjen (A) parallell med kedjan. Rikta in linjen mot kedjan.
Två eller tre lätta slipningar räcker för det mesta, om inte skärtänderna har skadats. Slipa alla skärtänder lika mycket. Börja med den skärtand som ser mest skadad ut (t.ex. jack eller repor). Avlägsna inte överskjutande material eftersom det förkortar kedjans livslängd.

Obs! Slipa endast skärtänderna (C), inte ryttaren (D).

3. När du har slipat alla tänderna på svärdets ovansida drar du fram kedjan till svärdets ände för hand (skydda ev. handen med en handske eller trasa). Gör likadant med resten av tänderna på kedjans bortre sida.
4. Vänd på sågen så att den nu står med motorn till vänster. Slipa skärtänderna på kedjans bortre sida inifrån och ut eller bort från dig (bild 7). Lägg styrskenan platt mot tanden med den 30-gradiga linjen parallellt med kedjan. Gör likadant med resten av tänderna på kedjans bortre sida.
5. När du har slipat kedjan ett antal gånger tycker du kanske att det inte går att såga så snabbt med sågen som det borde. Varje skärtand har en ryttare (D) som sitter precis framför skäreggen (C) och bestämmer sågdjupet. För att kontrollera att sågdjupet är korrekt kan du lägga en metallinjal mot skäreggens överkanter (bild 8) och kontrollera måtten. Måttet ska vara ungefär detsamma som ryttarens (D) tjocklek. Om det inte är samma mått bör du slipa ner kedjans ryttare ungefär lika mycket som slipverkygets vinkelmått. Se till att dess form inte ändras. Ta inte bort mer material än nödvändigt. Se till att alla skärtändernas ryttare är lika för att underlätta rak sågning.

SERVICE OCH GARANTI

Denna DREMEL-produkt omfattas av garanti enligt lagstadgade/landsspecifika regler. Skador orsakade av normalt slitage, överbelastning eller felaktig användning täcks inte av garantin.

Skicka vid reklamation det *odemonterade* verktyget samt inköpsbevis till återförsäljaren.

KONTAKTA DREMEL

Mer information om Dremels sortiment, support och hotline finns på www.dremel.com

Dremel Europe, P.O. Box 3267, 4800 DG Breda, Nederländerna

N
GENERELLE SIKKERHETSINSTRUKSJONER

⚠ ADVARSEL **LES GJENNOM ALLE ANVISNINGENE.** *Feil ved overholdelsen av nedenstående anvisninger kan medføre elektriske støt, brann og/eller alvorlige skader. Det nedenstående anvendte uttrykket "elektroverktøy" gjelder for strømdrevne elektroverktøy (med ledning).*

TA GODT VARE PÅ DISSE INSTRUKSJONENE

ARBEIDSOMRÅDE

a. Hold arbeidsområdet rent og ryddig. *Rotete arbeidsområder og arbeidsområder uten lys kan føre til ulykker.*
b. Ikke arbeid med maskinen i eksplosjonsutsatte omgivelser - der det befinner seg brennbare væsker, gass eller støv. *Elektroverktøy lager gnister som kan antenne støv eller damper.*
c. Hold barn og andre personer unna når elektroverktøyet brukes. *Hvis du blir forstyrret under arbeidet, kan du miste kontrollen over maskinen.*

ELEKTRISK SIKKERHET

a. Støpselet til maskinen må passe inn i stikkontakten. Støpselet må ikke forandres på noen som helst måte. Ikke bruk adapterstøpsler sammen med jordede maskiner. *Bruk av støpsler som ikke er forandret på og passende stikkontakter reduserer risikoen for elektriske støt.*
b. Unngå kroppskontakt med jordede overflater slik som rør, ovner, komfyrer og kjøleskap. *Det er større fare ved elektriske støt hvis kroppen din er jordet.*
c. Hold maskinen unna regn eller fuktighet. *Dersom det kommer vann i et elektroverktøy, øker risikoen for elektriske støt.*
d. Ikke bruk ledningen til andre formål, f. eks. til å bære maskinen, henge den opp eller trekke den ut av stikkontakten. Hold ledningen unna varme, olje, skarpe kanter eller maskindeler som beveger seg. *Med skadede eller opphopede ledninger øker risikoen for elektriske støt.*
e. Når du arbeider utendørs med et elektroverktøy, må du kun bruke en skjøteledning som er godkjent til utendørs bruk. *Når du bruker en skjøteledning som er egnet for utendørs bruk, reduseres risikoen for elektriske støt.*
f. Hvis det ikke kan unngås å bruke elektroverktøyet i fuktige omgivelser, må du bruke en jordfeilbryter. *Bruk av en jordfeilbryter reduserer risikoen for elektriske støt.*

PERSONSIKKERHET

a. Vær oppmerksom, pass på hva du gjør, gå fornuftig frem når du arbeider med et elektroverktøy. Ikke bruk maskinen når du er trett eller er påvirket av narkotika, alkohol eller medikamenter. *Et øyeblikks uoppmerksomhet ved bruk av maskinen kan føre til alvorlige skader.*
b. Bruk personlig verneutstyr og husk alltid å bruke vernebriller. Bruk alltid vernebriller. *Bruk av personlig sikkerhetsutstyr som støvmaske, sklifaste arbeidssko, hjelm eller hørselvern - avhengig av type og bruk av elektroverktøyet - reduserer risikoen for skader.*
c. Unngå å starte verktøyet ved en feiltagelse. Forviss deg om at elektroverktøyet er slått av før du setter støpselet inn i stikkontakten. *Hvis du holder fingeren på bryteren når du bærer maskinen eller kobler maskinen til strømmen i innkoblet tilstand, kan dette føre til uhell.*
d. Fjern innstillingsverktøy eller skrunøkler før du slår på elektroverktøyet. *Et verktøy eller en nøkkel som befinner seg i en roterende maskindel, kan føre til skader.*
e. Ikke overvurder deg selv. Sørg for å stå stødig og i balanse. *Sørg for at du har godt fotfeste og god balanse hele tiden. Dermed kan du kontrollere maskinen bedre i uventede situasjoner.*
f. Bruk alltid egnede klær. *Ikke bruk vide klær eller smykker. Hold hår, tøy og hansker unna deler som beveger seg. Løstsittende tøy, smykker eller langt hår kan komme inn i deler som beveger seg.*

OMHYGGELIG BRUK OG HÅNDTERING AV ELEKTROVERKTØY

a. Ikke overbelast verktøyet. Bruk et elektroverktøy som er beregnet til den type arbeid du vil utføre. *Med et passende elektroverktøy arbeider du bedre og sikrere i det angitte effektområdet.*
b. Ikke bruk elektroverktøy med defekt på-/avbryter. *Et elektroverktøy som ikke lenger kan slås av eller på, er farlig og må repareres.*
c. Trekk støpselet ut av stikkontakten før du utfører innstillinger på maskinen, skifter tilbehørsdeler eller legger maskinen bort. *Disse tiltakene forhindrer en utilsiktet starting av maskinen.*
d. Elektroverktøy som ikke er i bruk må oppbevares utilgjengelig for barn. Ikke la maskinen brukes av personer som ikke er fortrolig med dette eller ikke har lest disse anvisningene. *Elektroverktøy er farlige når de brukes av uerfarne personer.*
e. Vær nøye med vedlikeholdet av maskinen. Kontroller om bevegelige maskindeler fungerer feilfritt og ikke klemmes fast, og om deler er brukket eller skadet, slik at dette innvirker på maskinens funksjon. La disse skadede delene repareres før maskinen brukes. *Dårlig vedlikeholdte elektroverktøy er årsaken til mange uhell.*
f. Hold skjæreverktøyene skarpe og rene. *Godt stelte skjæreverktøy med skarpe skjær setter seg ikke så ofte fast og er lettere å føre.*
g. Bruk elektroverktøy, tilbehør, verktøy osv. i henhold til disse anvisningene og slik det er foreskrevet for denne spesielle maskintypen. Ta hensyn til arbeidsforholdene og arbeidet som skal utføres. *Bruk av elektroverktøy til andre formål enn det som er angitt, kan føre til farlige situasjoner.*

MILJØ

DEPONERING

Elektroverktøy, tilbehør og emballasje må leveres inn til miljøvennlig gjenvinning.

KUN FOR EU-LAND

Ikke kast elektroverktøy i vanlig søppel!
Jf. det europeiske direktivet 2002/96/EF vedr. gamle elektriske og elektroniske-apparater og tilpassingen til nasjonale lover må gammelt elektroverktøy som ikke lenger kan brukes samles inn og leveres inn til en miljøvennlig resirkulering.

MONTERING

FORSATS TIL BRUK MED DREMEL ROTERENDE VERKTØY MODELL 300, 395, 398, 400, 4000, 780, 8000.

Koble støpselet fra strømkilden før du foretar montering, justering eller bytter fres. Slike forebyggende sikkerhetstiltak reduserer risikoen for verktøyset starter opp ved et uhell.

Basert på den aktuelle kjedestørrelsen må du montere slipeforsatsen på følgende måte:

1. Se figur 1 for korrekt slipestein.
2. Når du har funnet riktig slipestein til kjedet, monterer du forsatsen ved å skru føringen (B) og det riktige antall mellomleggsbrikker (C) til bøylen (D) ved hjelp av de to skruene (A), som vist på figur 2.

Diameter	Farge	Antall avstandsstykker
5,5 mm	rosa	2
4,8 mm	oransje	1
4,5 mm	hvit	1
4,0 mm	blå	–

3. Fest slipesteinen forsvarlig til verktøyet. La ca. 6,35 mm av skaftet være synlig mellom chucken og slipesteinen (figur 3).
4. Ta av verktøykappen og skru på forsatsen for sliping av kjedesag (figur 4).

Bruk den riktige siden av måleplaten (A), og juster føringen slik at den er riktig plassert i forhold til slipesteinen. Trekk til skruene. Måleplaten må flukte med hjørnet (B) av føringen når den berører slipesteinen (figur 5).

Figur 5A = forside, figur 5B = profil

BRUKSANVISNING

Les nøye igjennom og gjør deg kjent med disse instruksjonene og med håndboken for kjedesagen. Her finner du en komplett beskrivelse av fremgangsmåten ved sliping.

Tennene på kjedet må slipes jevnt og likt.

Når tilbehørssettet for sliping av kjedesag er montert på et roterende Dremel-verktøy, kan du slipe alle vanlige kjedestørrelser hvis du følger disse enkle anvisningene.

SLIPING AV KJEDET
1. Sett sagen på et flatt, fast underlag. For å oppnå riktig sliping bør kjedestrammingen justeres (slik det er angitt i bruksanvisningen for kjedesagen). Du oppnår best resultat hvis slipingen utføres på den flate enden av sverdet - nær midten av sverdet.
2. Plasser sagen slik at du ser mot siden av sverdet med motoren på din høyre side. Tennene på den bortre enden av kjedet slipes fra innsiden og utover slik det fremgår av figur 6. Legg føringen (B) flatt på hver tann med 30º-delestreken (A) parallelt med kjedet. Rett inn delestreken etter kjedet. To eller tre lette slipebevegelser er vanligvis tilstrekkelig, med mindre skjærene er ødelagt. Slip alle skjærene jevnt. Start med skjæret med mest synlig skade (f.eks. hakk eller groper) og slip alle skjær jevnt. Ikke fjern for mye materiale fra skjærene, dette bare forkorter brukstiden til kjedet.

Obs: Det er bare skjæret (C) som skal slipes, ikke selve kjedeleddet med dypdeanlegg (D).

3. Når alle tennene på den øvre delen av sverdet er slipt, trekkes kjedet fram mot enden av sverdet ved hjelp av en hanske eller en grov klut. Gjenta dette inntil alle tennene på den andre siden er slipt.
4. Snu sagen rundt slik at du ser mot sverdsiden med motoren på din venstre side. Slip skjærene på den andre siden av skjedet, fra innsiden og utover, eller bort fra deg (figur 7). Legg føringen flatt mot tannen med 30º- delestreken parallelt med kjedet. Gjenta fremgangsmåten, slik at at alle skjærene på den andre siden slipes.
5. Etter at kjedet er blitt slipt noen ganger, vil du muligens merke at sagen ikke kutter så raskt som du føler den burde. På hvert kjedeledd finnes det også et dybdeanlegg (D) like foran hvert skjær (C) som bestemmer hvor mye skjæret kan kutte. Hvis du vil kontrollere den riktige dybden på kuttet, legger du en rett metallkant over toppene på skjærene (figur 8), og avleser målet som fremkommer. Dette målet skal omtrent tilsvare tykkelsen på anlegget (D). I motsatt fall slipes dybdeanlegget ned inntil klaringen omtrent tilsvarer tykkelsen på måleplaten som følger med slipetilbehørssettet. Vær forsiktig så du ikke endrer formen på platen. Ikke fjern mer materiale. Hold denne dybdemålerinnstillingen lik på alle skjær, slik at du oppnår rette kutt.

SERVICE OG GARANTI

Garantien for dette DREMEL-produktet gis i henhold til lovfestede/landsspesifikke lover og forskrifter. Skader grunnet normal slitasje, overbelastning eller feil bruk dekkes ikke av garantien.

Dersom du ønsker å klage på produktet, tar du med verktøyet *i montert stand* sammen med kjøpsbevis til forhandleren.

KONTAKTE DREMEL

Hvis du ønsker flere opplysninger om Dremels produktutvalg, brukerstøtte og hotline, kan du se på www.dremel.com

Dremel Europe, Postboks 3267, 4800 DG Breda, Nederland

FIN
YLEISET TURVALLISUUSOHJEET

⚠ VAROITUS **KAIKKI OHJEET TULEE LUKEA.** *Alla olevien ohjeiden noudattamisen laiminlyönti saattaa johtaa sähköiskuun, tulipaloon ja/ tai vakavaan loukkaantumiseen. Seuraavassa käytetty käsite "sähkötyökalu" käsittää verkkokäyttöisiä sähkötyökaluja (verkkojohdolla).*

SÄILYTÄ NÄMÄ OHJEET

TYÖPAIKKA

a. Pidä työskentelyalue puhtaana ja hyvin valaistuna. *Työpaikan epäjärjestys ja valaisemattomat työalueet voivat johtaa tapaturmiin.*
b. Älä työskentele sähkötyökalulla räjähdysalttiissa ympäristössä, jossa on palavaa nestettä, kaasua tai pölyä. *Sähkötyökalu muodostaa kipinöitä, jotka saattavat sytyttää pölyn tai höyryt.*
c. Pidä lapset ja sivulliset loitolla sähkötyökalua käyttäessäsi. *Voit menettää laitteesi hallinnan, huomiosi suuntautuessa muualle.*

SÄHKÖTURVALLISUUS

a. Sähkötyökalun pistotulpan tulee sopia pistorasiaan. Pistotulppaa ei saa muuttaa millään tavalla. Älä käytä mitään pistorasia-adaptereita maadoitettujen sähkötyökalujen kanssa. *Alkuperäisessä kunnossa olevat pistotulpat ja sopivat pistorasiat vähentävät sähköiskun vaaraa.*
b. Vältä koskettamasta maadoitettuja pintoja, kuten putkia, pattereita, liesiä tai jääkaappeja. *Sähköiskun vaara kasvaa, jos kehosi on maadoitettu.*
c. Älä aseta sähkötyökalua alttiiksi sateelle tai kosteudelle. *Veden tunkeutuminen sähkötyökalun sisään kasvattaa sähköiskun riskiä.*
d. Älä käytä verkkojohtoa väärin. Älä käytä sitä sähkötyökalun kantamiseen, ripustamiseen tai pistotulpan irrottamiseen pistorasiasta vetämällä. Pidä johto loitolla kuumuudesta, öljystä, terävistä reunoista ja liikkuvista osista. *Vahingoittuneet tai sotkeutuneet johdot kasvattavat sähköiskun vaaraa.*
e. Käyttäessäsi sähkötyökalua ulkona, käytä ainoastaan ulkokäyttöön soveltuvaa jatkojohtoa. *Ulkokäyttöön soveltuvan jatkojohdon käyttö pienentää sähköiskun vaaraa.*
f. Jos sähkötyökalun käyttö kosteassa ympäristössä ei ole vältettävissä, tulee käyttää maavuotokatkaisijaa. *Maavuotokatkaisijan käyttö vähentää sähköiskun vaaraa.*

HENKILÖTURVALLISUUS

a. Ole valpas, kiinnitä huomiota työskentelyysi ja noudata tervettä järkeä sähkötyökalua käyttäessäsi. Älä käytä laitetta, jos olet väsynyt tai huumeiden, alkoholin tai lääkkeiden vaikutuksen alaisena. *Hetken tarkkaamattomuus sähkötyökalua käytettäessä, saattaa johtaa vakavaan loukkaantumiseen.*
b. Käytä suojavarusteita. Käytä aina suojalaseja. *Henkilökohtaisen suojavarustuksen käyttö, kuten pölynaamarin, luistamattomien turvakenkien, suojakypärän tai kuulonsuojaimien, riippuen sähkötyökalun lajista ja käyttötavasta, vähentää loukaantumisriskiä.*
c. Vältä tahatonta käynnistämistä. Varmista, että sähkötyökalu on poiskytkettynä, ennen kuin liität pistotulpan pistorasiaan. *Jos kannat sähkötyökalua sormi käynnistyskytkimellä tai kytket sähkötyökalun pistotulpan pistorasiaan, käynnistyskytkimen ollessa käyntiasennossa, altistat itsesi onnettomuuksille.*
d. Poista kaikki säätötyökalut ja ruuvitaltat, ennen kuin käynnistät sähkötyökalun. *Työkalu tai avain, joka sijaitsee laitteen pyörivässä osassa, saattaa johtaa loukkaantumiseen.*
e. Älä yliarvioi itseäsi. *Huolehdi aina tukevasta seisoma-asennosta ja tasapainosta. Täten voit paremmin hallita sähkötyökalua odottamattomissa tilanteissa.*
f. Käytä tarkoitukseen soveltuvia vaatteita. *Älä käytä löysiä työvaatteita tai koruja. Pidä hiukset, vaatteet ja käsineet loitolla liikkuvista osista. Väljät vaatteet, korut ja pitkät hiukset voivat takertua liikkuviin osiin.*

SÄHKÖTYÖKALUJEN HUOLELLINEN KÄYTTÖ JA KÄSITTELY

a. Älä ylikuormita laitetta. Käytä kyseiseen työhön tarkoitettua sähkötyökalua. *Sopivaa sähkötyökalua käyttäen työskentelet paremmin ja varmemmin tehoalueella, jolle sähkötyökalu on tarkoitettu.*
b. Älä käytä sähkötyökalua, jota ei voida käynnistää ja pysäyttää käynnistyskytkimestä. *Sähkötyökalu, jota ei enää voida käynnistää ja pysäyttää käynnistyskytkimellä, on vaarallinen ja se täytyy korjata.*
c. Irrota pistotulppa pistorasiasta, ennen kuin suoritat säätöjä, vaihdat tarvikkeita tai siirrät sähkötyökalun varastoitavaksi. *Nämä turvatoimenpiteet estävät sähkötyökalun tahattoman käynnistyksen.*
d. Säilytä sähkötyökalut poissa lasten ulottuvilta, kun niitä ei käytetä. Älä anna sellaisten henkilöiden käyttää sähkötyökalua, jotka eivät tunne sitä tai jotka eivät ole lukeneet tätä käyttöohjetta. *Sähkötyökalut ovat vaarallisia, jos niitä käyttävät kokemattomat henkilöt.*
e. Hoida sähkötyökalusi huolella. Tarkista, että liikkuvat osat toimivat moitteettomasti, eivätkä ole puristuksessa sekä, että siinä ei ole murtuneita tai vahingoittuneita osia, jotka saattaisivat vaikuttaa haitallisesti sähkötyökalun toimintaan. Anna korjata nämä vioittuneet osat ennen käyttöä. *Monen tapaturman syyt löytyvät huonosti huolletuista laitteista.*
f. Pidä leikkausterät terävinä ja puhtaina. *Huolellisesti hoidetut leikkaustyökalut, joiden leikkausreunat ovat teräviä, eivät tartu helposti kiinni ja niitä on helpompi hallita.*
g. Käytä sähkötyökaluja, tarvikkeita, vaihtotyökaluja jne. näiden ohjeiden mukaisesti ja tavalla, jota on säädetty erityisesti kyseiselle sähkötyökalulle. Ota tällöin huomioon työolosuhteet ja suoritettava toimenpide. *Sähkötyökalun käyttö muuhun kuin sille määrättyyn käyttöön, saattaa johtaa vaarallisiin tilanteisiin.*

YMPÄRISTÖ

HÄVITYS

Sähkötyökalu, lisätarvikkeet ja pakkaukset tulee toimittaa ympäristöystävälliseen uusiokäyttöön.

VAIN EU-MAITA VARTEN

Älä heitä sähkötyökaluja talousjätteisiin!
Eurooppalaisen vanhoja sähkö- ja elektroniikkalaitteita koskevan direktiivin 2002/96/EY ja sen kansallisten lakien muunnosten mukaan, tulee käyttökelvottomat sähkötyökalut kerätä erikseen ja toimittaa ympäristöystävälliseen uusiokäyttöön.

KOKOAMINEN

LISÄLAITE KÄYTETTÄVÄKSI DREMELIN YLEISTYÖKALUMALLIEN 300, 395, 398, 400, 4000, 780 JA 8000 KANSSA.

Irrota yleistyökalun pistoke virtalähteestä ennen kuin kokoat tai säädät jotakin tai vaihdat tarvikkeita. Nämä ehkäisevät turvatoimet pienentävät riskiä käynnistää työkalu vahingossa.

Varmista, että asennat uuden teroituslaitteen kunnolla ketjun koosta riippuen seuraavasti:

1. Katso oikea hiomakivi kuvasta 1.
2. Kun olet määrittänyt oikean hiomakiven ketjua varten taulukon perusteella, asenna laite ruuvaamalla ohjain (B) ja sopiva määrä välikkeitä (C) kiristimeen (D) käyttämällä kahta ruuvia (A) kuten näytetty kuvassa 2.

Halkaisija	Väri	Välilevyjen määrä
5,5 mm	vaaleanpunainen	2
4,8 mm	oranssi	1
4,5 mm	valkoinen	1
4,0 mm	sininen	–

3. Asenna oikea hiomakivi hyvin kiinni työkaluun siten, että noin 6,35 mm varresta on esillä kiinnitysistukan ja kiven välillä (kuva 3).
4. Irrota kotelon suojus ja ruuvi moottorisahan teroituslaitteesta (kuva 4).

Käytä sopivan kokoista mittaa (A) ja säädä ohjain niin, että se on oikein kohdistettu hiomakiveen nähden ja kiristä ruuvit. Mitan täytyy olla samalla tasolla ohjaimen kulman (B) kanssa ja koskettaa hiomakiveä (kuva 5).

Kuva 5A = kuva edestä, kuva 5B = kuva sivulta

KÄYTTÖOHJEET

Lue nämä ohjeet ja moottorisahan omistajan käsikirja huolellisesti teroituksen yksityiskohtaisia tietoja varten.

Ketjun hampaita on teroitettava tasaisesti ja jokaista hammasta saman verran .

Kun moottorisahan teroituslaite on kiinnitetty Dremelin korkeanopeuksiseen työkaluun, sillä voidaan teroittaa lähes kaikki vakiokokoiset ketjut seuraavia yksinkertaisia ohjeita noudattamalla.

KETJUN TEROITTAMINEN
1. Aseta saha tasaiselle, kiinteälle alustalle. Ketjun kireys on säädettävä kunnollista teroitusta varten (kuten määritetty moottorisahan valmistajan käsikirjassa). Teroitus tapahtuu parhaitensahan laipan litteällä kohdalla – noin laipan keskikohdalla.
2. Aseta saha niin, että ketjulaipan sivu on edessäsi ja moottori oikealla puolellasi. Ketjun kauemmalla puolella olevat leikkuuhampaat teroitetaan sisäpuolelta ulkopuolelle kuten näytetty kuvassa 6. Aseta ohjain (B) tasaisesti hampaalle, niin että 30º:n indeksilinja (A) on samansuuntainen ketjun kanssa. Kohdista indeksilinja ketjun kanssa. Kaksi tai kolme liikettä yleensä riittää, jos leikkuuhampaat eivät ole vaurioituneet. Teroita kaikki leikkuuhampaat täsmälleen samalla tavalla. Aloita leikkuuhampaasta, jossa näkyy selvimmät vauriot (esim. lovet tai halkeamat) ja teroita kaikki leikkuuhampaat täsmälleen samalla tavalla. Älä poista liikaa materiaalia, koska se vain lyhentää ketjun elinikää.

Huomaa: Teroita vain leikkuuhampaat (C), älä syvyysmittaa (D).

3. Kun kaikki laipan yläosan hampaat on teroitettu, liikuta ketjua eteenpäin käyttämällä hanskaa tai kangasriepua ja vetämällä ketjua laipan päätä kohti. Toista toimenpide, kunnes kaikki hampaat ketjun kauemmalla puolella on teroitettu.
4. Käännä saha ympäri niin että ketjulaippa on edessäsi ja moottori vasemmalla puolellasi. Teroita leikkuuhampaat ketjun kauemmalla puolella sisäpuolelta ulkopuolelle, poispäin itsestäsi (kuva 7). Aseta ohjain tasaisesti hampaalle, niin että 30º:n indeksilinja on samansuuntainen ketjun kanssa. Teroita kaikki leikkuuhampaat ketjun kauemmalla puolella toistamalla yllä kuvattu toimenpide.
5. Kun ketju on teroitettu useita kertoja, se ei ehkä enää sahaa niin hyvin kuin sen pitäisi. Jokaisessa ketjun leikkuuhampaassa on syvyysmitta (D) aivan leikkuureunan (C) edessä, joka määrittää, kuinka hyvin se puree. Tarkista leikkauksen oikea syvyys asettamalla metalliviivain poikittain leikkuureunojen yli (kuva 8), ja tarkista ilmoitetut mitat. Tämän mitan pitäisi olla suurin piirtein sama kuin mitan (K) syvyys. Jos näin ei ole, hio ketjun syvyysmittaa, kunnes välys on suunnilleen sama kuin teroituslaitteen mitan paksuus. Ole varovainen, niin että säilytät sen muodon. Älä poista enempää materiaalia. Pidä tämä syvyysmitan asetus samana kaikilla leikkuuhampailla, jotta leikkaus on terävä.

HUOLTO JA TAKUU

Tällä DREMEL-tuotteella on lakisääteinen/maakohtaisten säännösten mukainen takuu; normaalista kulumisesta johtuvat vauriot, ylikuormitus ja väärä käsittely ovat tämän takuun ulkopuolella.

Jos tuotteeseen tulee vikaa, lähetä purkamaton työkalu yhdessä ostokuitin kanssa jälleenmyyjälle.

DREMELIN YHTEYSTIEDOT

Lisätietoja Dremelin valikoimista, tuesta ja hotlinesta saat osoitteesta www.dremel.com

Dremel Europe, P.O. Box 3267, 4800 DG Breda, Alankomaat

E
INSTRUCCIONES GENERALES DE SEGURIDAD

⚠ ATENCIÓN **LEA ÍNTEGRAMENTE ESTAS INSTRUCCIONES.** *En caso de no atenerse a las instrucciones siguientes, ello puede ocasionar una descarga eléctrica, un incendio y/o lesión grave. El término "herramienta eléctrica" empleado en las siguientes instrucciones se refiere a herramientas eléctricas de conexión a la red (con cable de red).*

GUARDE ESTAS INSTRUCCIONESEN UN LUGAR SEGURO

PUESTO DE TRABAJO

a. Mantenga limpio y bien iluminado su puesto de trabajo. *El desorden y una iluminación deficiente en las áreas de trabajo pueden provocar accidentes.*
b. No utilice la herramienta eléctrica en un entorno con peligro de explosión, en el que se encuentren combustibles líquidos, gases o material en polvo. *Las herramientas eléctricas producen chispas que pueden llegar a inflamar los materiales en polvo o vapores.*
c. Las herramientas eléctricas producen chispas que pueden llegar a inflamar los materiales en polvo o vapores. *Una distracción le puede hacer perder el control sobre el aparato.*

SEGURIDAD ELÉCTRICA

a. El enchufe del aparato debe corresponder a la toma de corriente utilizada. No es admisible modificar el enchufe en forma alguna. No emplear adaptadores en aparatos dotados con una toma de tierra. *Los enchufes sin modificar adecuados a las respectivas tomas de corriente reducen el riesgo de una descarga eléctrica.*
b. Evite que su cuerpo toque partes conectadas a tierra como tuberías, radiadores, cocinas y refrigeradores. *El riesgo a quedar expuesto a una sacudida eléctrica es mayor si su cuerpo tiene contacto con tierra.*
c. No exponga el aparato a la lluvia y evite que penetren líquidos en su interior. *Existe el peligro de recibir una descarga eléctrica si penetran ciertos líquidos en el aparato eléctrico.*
d. No utilice el cable de red para transportar o colgar el aparato, ni tire de él para sacar el enchufe de la toma de corriente. Mantenga el cable de red alejado del calor, aceite, esquinas cortantes o piezas móviles. *Mantenga el cable de red alejado del calor, aceite, esquinas cortantes o piezas móviles.*
e. Al trabajar con la herramienta eléctrica en la intemperie utilice solamente cables de prolongación homologados para su uso en exteriores. *La utilización de un cable de prolongación adecuado para su uso en exteriores reduce el riesgo de una descarga eléctrica.*
f. Si el funcionamiento de una herramienta eléctrica en un lugar húmedo fuese inevitable, utilice un cortacircuito de fuga a tierra. *El uso de un cortacircuito de fuga a tierra reduce el riesgo de descarga eléctrica.*

DREMEL® Model 1453
Chain Saw Sharpening Attachment

Dremel Europe
The Netherlands
www.dremel.com

2610004509 260609

All Rights Reserved

FIG. 1

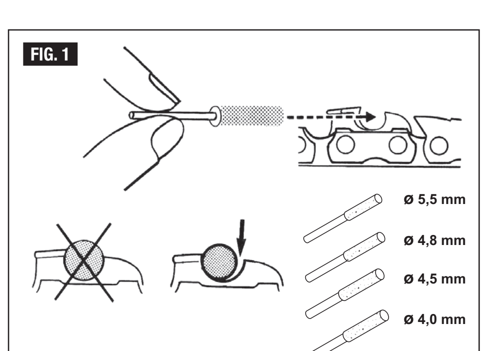

FIG. 2

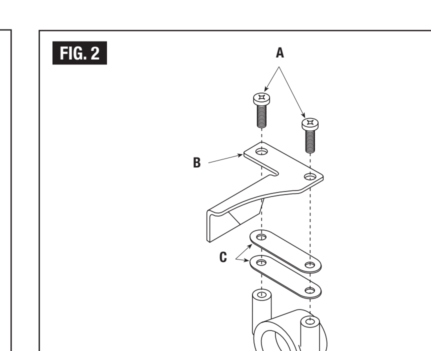

FIG. 3

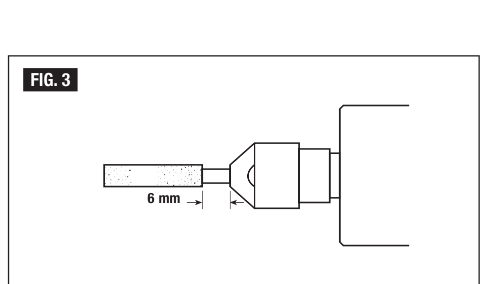

FIG. 4

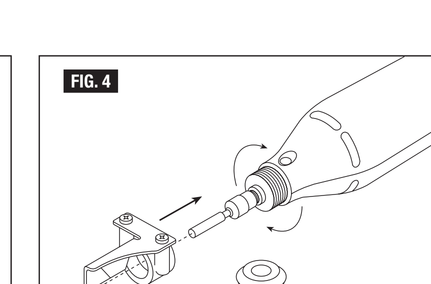

FIG. 5A

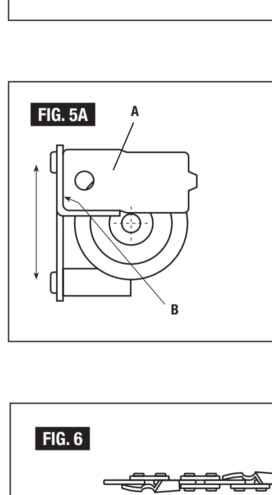

FIG. 5B

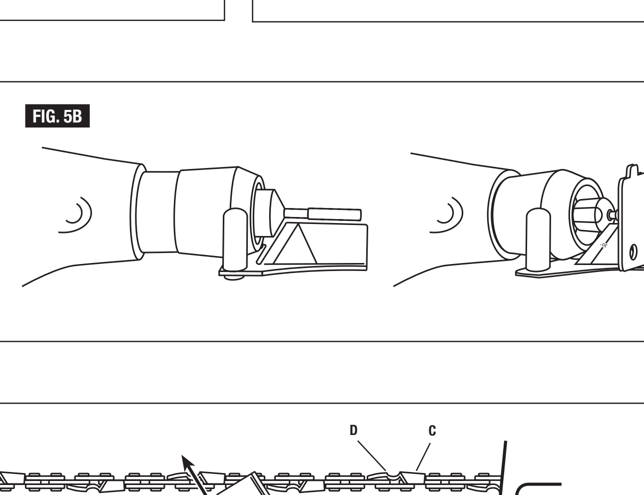

FIG. 6

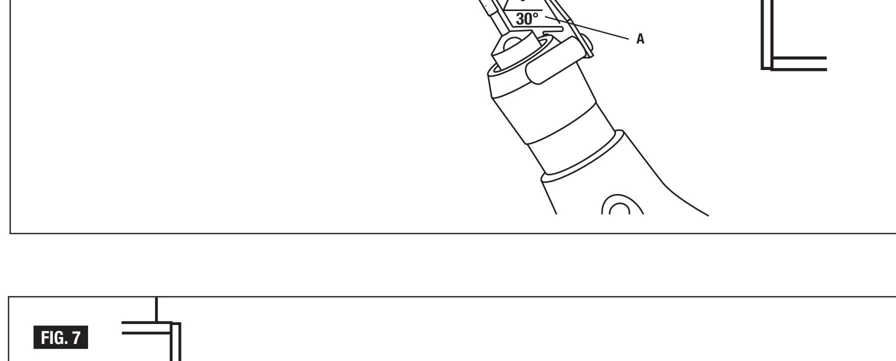

FIG. 7

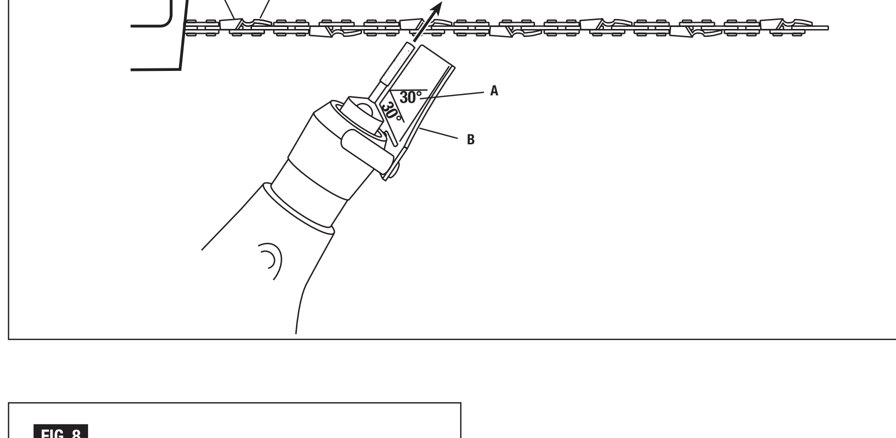

FIG. 8

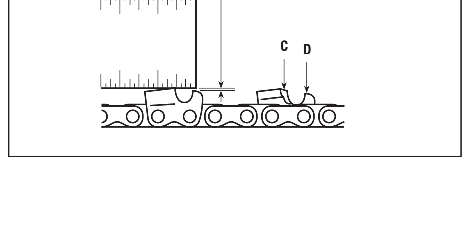

SEGURIDAD DE PERSONAS

a. Esté atento a lo que hace y emplee la herramienta eléctrica con prudencia. No utilice el aparato si estuviese cansado, ni tampoco después de haber consumido alcohol, drogas o medicamentos. *El no estar atento durante el uso de un aparato puede provocarle serias lesiones.*
b. Utilice un equipo de protección y en todo caso unas gafas de protección. *El riesgo a lesionarse se reduce considerablemente si, dependiendo del tipo y la aplicación de la herramienta eléctrica empleada, se utiliza un equipo de protección adecuado como una mascarilla antipolvo, zapatos de seguridad con suela antideslizante, casco, o protectores auditivos.*
c. Evite una puesta en marcha fortuita del aparato. Cerciorarse de que el aparato esté desconectado antes de conectarlo a la toma de corriente. *Si transporta el aparato sujetándolo por el interruptor de conexión/desconexión, o si introduce el enchufe en la toma de corriente con el aparato conectado, ello puede dar lugar a un accidente.*
d. Retire las herramientas de ajuste o llaves fijas antes de conectar la herramienta eléctrica. *Una herramienta o llave colocada en una pieza rotante puede producir lesiones al ponerse a funcionar.*
e. Sea precavido. *Trabaje sobre una base firme y mantenga el equilibrio en todo momento. Ello le permitirá controlar mejor el aparato en caso de presentarse una situación inesperada.*
f. Lleve puesta una vestimenta de trabajo adecuada. *No utilice vestimenta amplia ni joyas. Mantenga su pelo, vestimenta y guantes alejados de las piezas móviles. La vestimenta suelta, el pelo largo y las joyas se pueden enganchar con las piezas en movimiento.*

USO Y TRATO CUIDADOSO DE HERRAMIENTAS ELÉCTRICAS

a. No sobrecargue el aparato. Use la herramienta prevista para el trabajo a realizar. *Con la herramienta adecuada podrá trabajar mejor y más seguro dentro del margen de potencia indicado.*
b. No utilice herramientas con un interruptor defectuoso. *Las herramientas que no se puedan conectar o desconectar son peligrosas y deben hacerse reparar.*
c. Saque el enchufe de la red antes de realizar un ajuste en el aparato, cambiar de accesorio o al guardar el aparato. *Esta medida preventiva reduce el riesgo a conectar accidentalmente el aparato.*
d. Guarde las herramientas eléctricas fuera del alcance de los niños. No permita la utilización del aparato a aquellas personas que no estén familiarizadas con su uso o que no hayan leído estas instrucciones. *Las herramientas eléctricas utilizadas por personas inexpertas son peligrosas.*
e. Cuide sus aparatos con esmero. Controle si funcionan correctamente, sin atascarse, las partes móviles del aparato, y si existen partes rotas o deterioradas que pudieran afectar al funcionamiento de la herramienta. Haga reparar estas piezas defectuosas antes de volver a utilizar la herramienta eléctrica. *Muchos de los accidentes se deben a aparatos con un mantenimiento deficiente.*
f. Mantenga los útiles limpios y afilados. *Los útiles mantenidos correctamente se dejan guiar y controlar mejor.*
g. Utilice herramientas eléctricas, accesorios, útiles, etc. de acuerdo a estas instrucciones y en la manera indicada específicamente para este aparato. Considere en ello las condiciones de trabajo y la tarea a realizar. *El uso de herramientas eléctricas para trabajos diferentes de aquellos para los que han sido concebidas puede resultar peligroso.*

MEDIO AMBIENTE

ELIMINACIÓN

Recomendamos que las herramientas eléctricas, accesorios y embalajes sean sometidos a un proceso de recuperación que respete el medio ambiente.

SÓLO PARA LOS PAÍSES DE LA UE

¡No arroje las herramientas eléctricas a la basura!
Conforme a la Directriz Europea 2002/96/CE sobre aparatos eléctricos y electrónicos inservibles, tras su conversión en ley nacional, deberán acumularse por separado las herramientas eléctricas para ser sometidas a un reciclaje ecológico.

MONTAJE

COMPLEMENTO PARA HERRAMIENTAS ROTATIVAS DE DREMEL MODELOS 300, 395, 398, 400, 4000, 780, 8000.

Desconecte el enchufe de la toma de corriente antes de efectuar montajes, ajustes o cambiar algún accesorio. Estas medidas preventivas de seguridad reducen el riesgo de poner en marcha accidentalmente la herramienta.

En función del tamaño concreto de su sierra de cadena, asegúrese de que monta correctamente su nuevo afilador tal como se explica a continuación:

1. Consulte la Figura 1 para la piedra pulidora correcta.
2. Una vez determinada la piedra de afilar correcta para su sierra de cadena, monte el complemento atornillando la guía (B) con los dos tornillos (A) en la abrazadera (D) e intercalando el número adecuado de separadores (C) tal como se muestra en la figura 2.

Diámetro	Color	N.° de separadores
5,5 mm	rosa	2
4,8 mm	naranja	1
4,5 mm	blanco	1
4,0 mm	azul	–

3. Monte firmemente en su herramienta la piedra de afilar correcta dejando al descubierto aproximadamente 6,35 mm del vástago entre la tapa del portaherramientas y la piedra (figura 3).
4. Retire la tapa de la carcasa y enrosque el complemento para afilar sierras de cadena (figura 4).

Use el lado adecuado del calibrador (A), ajuste la guía de manera que esté posicionada correctamente respecto a la piedra de afilar y apriete los tornillos. El calibrador debe estar al mismo nivel que la esquina (B) de la guía y debe tocar la piedra de afilar (figura 5).

Figura 5A = vista frontal, figura 5B = vista lateral

INSTRUCCIONES DE FUNCIONAMIENTO

Lea y entienda estas instrucciones y el manual de usuario de la sierra de cadena para poder familiarizarse con los detalles de afilar.

Los dientes de la sierra de cadena deben estar afilados homogénea- y uniformemente.

Una vez acoplada a una multi - herramienta de Dremel, el complemento para afilar sierras de cadena podrá afilar prácticamente todas las sierras de cadena de tamaño convencional si sigue estas sencillas instrucciones.

AFILAR LA CADENA
1. Coloque su sierra de cadena sobre una superficie plana y sólida. Para afilar correctamente, la tensión de la cadena de la sierra debería estar ajustada (tal como se especifica en el manual de usuario de la sierra de cadena). La mejor manera de llevar a cabo el afilar es sobre la parte plana de la barra de la sierra (en un punto intermedio de la barra).
2. Coloque la sierra de tal modo que pueda ver el lado de la espada de la sierra de cadena con el motor situado a su derecha. Los dientes de corte del otro lado de la sierra de cadena están afilados desde dentro hacia fuera, tal como muestra la figura 6. Coloque la cara plana de la guía (B) sobre el diente con la línea indicadora de 30º (A) paralela a la cadena. Alinee la línea indicadora con la cadena.
   Dos o tres pasadas suaves son normalmente suficientes, salvo que las cuchillas hayan sido dañadas. Afile todas las cuchillas de manera uniforme. Empiece por la cuchilla que presente más daños (p. ej. muescas o agujeros) y afile todas las cuchillas uniformemente. No extraiga demasiado material, pues esto sólo acortaría la vida útil de la cadena.

Nota: afilar sólo los dientes de corte (C), no el calibre de profundidad (D).

3. Una vez haya afilado todos los dientes en la parte superior de la espada, haga avanzar la cadena con un guante o trapo arrastrándola hacia el extremo de la espada. Repita este paso hasta que haya afilado todos los dientes del otro lado de la cadena.
4. Dé la vuelta a la sierra de tal modo que pueda ver el lado de la espada de la cadena con el motor situado a su izquierda. Afile los dientes de corte del otro lado de la cadena, desde dentro hacia fuera o alejándose de usted (figura 7). Coloque la cara plana de la guía sobre el diente con la línea indicadora de 30º paralela a la cadena. Repita esta operación para afilar todos los dientes de corte en el otro lado de la cadena.
5. Después de que haya afilado su cadena un cierto número de veces, es posible que note que no corta tan rápido como cree que debería. Cada cuchilla de su cadena dispone de un calibre de profundidad (D) justo delante del borde cortante (C), el cual determina el tamaño de la mordedura. Para comprobar la profundidad correcta de corte, coloque una regla de metal de un lado a otro de las partes superiores de los bordes de corte (figura 8) y compruebe la dimensión indicada. Esta dimensión debería ser más o menos igual al grosor del calibre (D). De lo contrario, amole el calibre de profundidad de la cadena hasta que la distancia sea aproximadamente igual al grosor del calibre del juego para afilar. Procure mantener la forma del calibre. No extraiga más material. Mantenga uniforme el ajuste del calibre de profundidad en todos los dientes para obtener unos cortes rectos.

REPARACIÓN Y GARANTÍA

Este producto de DREMEL está garantizado de acuerdo con el reglamento estatutario o específico de cada país; cualquier problema debido al desgaste normal, a una sobrecarga de la herramienta o a un uso indebido quedará excluido de la garantía.

Si desea presentar una queja, envíe la herramienta *desmontada* junto con un justificante de compra al distribuidor que se la haya vendido.

DATOS DE CONTACTO DE DREMEL

Para obtener más información sobre la línea de productos, el soporte técnico o la línea de atención al cliente de Dremel, visite www.dremel.com

Dremel Europe, Apartado de correos 3267, 4800 DG Breda, Países Bajos

P
INDICAÇÕES GERAIS DE SEGURANÇA

⚠ ATENÇÃO **DEVEM SER LIDAS TODAS AS INSTRUÇÕES.** *O desrespeito das instruções apresentadas abaixo pode causar choque eléctrico, queimaduras e/ou graves lesões. O termo "Ferramenta eléctrica" utilizado a seguir refere-se a ferramentas eléctricas operadas com corrente de rede (com cabo de rede) e a ferramentas eléctricas operadas com acumulador (sem cabo de rede).*

GUARDE BEM ESTAS INSTRUÇÕES

LOCAL DE TRABALHO

a. Mantenha a sua área de trabalho sempre limpa e bem arrumada. *Desordem e áreas insuficientemente iluminadas podem causar acidentes.*
b. Não trabalhe com a ferramenta eléctrica em áreas com risco de explosão, na qual se encontrem líquidos, gases ou pós inflamáveis. *Ferramentas eléctricas produzem faíscas que podem inflamar pós ou vapores.*
c. Mantenha crianças e outras pessoas afastadas da ferramenta eléctrica durante a utilização. *No caso de distracção, é possível que seja perdido o controlo sobre o aparelho.*

SEGURANÇA ELÉCTRICA

a. A ficha de conexão da ferramenta eléctrica deve caber na tomada. A ficha não deve ser modificada de maneira alguma. Não utilize uma ficha de adaptação juntamente com ferramentas eléctricas protegidas por ligação à terra. *Fichas não modificadas e tomadas apropriadas reduzem o risco de um choque eléctrico.*
b. Evite que o corpo possa entrar em contacto com superfícies ligadas à terra, como tubos, radiadores, fogões e frigoríficos. *Há um risco elevado devido a choque eléctrico, se o corpo estiver ligado à terra.*
c. Mantenha a ferramenta eléctrica afastada de chuva ou humidade. *A infiltração de água numa ferramenta eléctrica aumenta o risco de choque eléctrico.*
d. Não deverá afastar o cabo da sua finalidade, como para, por exemplo, transportar a ferramenta eléctrica, pendurá-la ou para puxar a ficha da tomada. Mantenha o cabo afastado de calor, óleo, arestas afiadas ou partes do aparelho em movimento. *Cabos danificados ou emaranhados aumentam o risco de um choque eléctrico.*
e. Se trabalhar com uma ferramenta eléctrica ao ar livre, só deverá utilizar cabos de extensão homologados para áreas exteriores. *A utilização de um cabo de extensão apropriado para áreas exteriores reduz o risco de um choque eléctrico.*
f. Se não for possível evitar o funcionamento da ferramenta eléctrica em áreas húmidas, deverá ser utilizado uma disjuntor de corrente de avaria. *A utilização de um disjuntor de corrente de avaria reduz o risco de um choque eléctrico.*

SEGURANÇA DE PESSOAS

a. Esteja atento, observe o que está a fazer e seja prudente ao trabalhar com a ferramenta eléctrica. Não utilize a ferramenta eléctrica quando estiver fatigado ou sob a influência de drogas, álcool ou medicamentos. *Um momento de descuido ao utilizar ferramentas eléctricas pode levar a lesões graves.*
b. Utilize equipamento de protecção pessoal e use sempre óculos de protecção. *A utilização de equipamento de protecção pessoal, como máscara de pó e sapatos de segurança antiderrapantes, capacete de segurança ou protecção auricular, de acordo com o tipo e aplicação da ferramenta eléctrica reduz o risco de lesões.*
c. Evite uma colocação em funcionamento involuntária. Assegure-se de que a ferramenta eléctrica está desligada antes de introduzir a ficha na tomada. *Se tiver o dedo no interruptor ao transportar a ferramenta eléctrica ou se a ferramenta eléctrica for conectada à alimentação de rede enquanto estiver ligada, poderão ocorrer acidentes.*
d. Remova ferramentas de ajuste ou chaves de porcas antes de ligar a ferramenta eléctrica. *Uma ferramenta ou chave que se encontre numa parte da ferramenta eléctrica em movimento pode levar a lesões.*
e. Não se sobrestime. *Mantenha sempre uma posição firme e o equilíbrio. Desta forma é mais fácil controlar a ferramenta eléctrica em situações inesperadas.*
f. Use roupa apropriada. *Não use roupa larga nem jóias. Mantenha o cabelo, roupas e luvas afastadas de partes em movimento. Roupas largas, cabelos longos ou jóias podem ser agarrados por peças em movimento.*

UTILIZAÇÃO E MANUSEIO CUIDADOSO COM FERRAMENTAS ELÉCTRICAS

a. Não sobrecarregue a ferramenta eléctrica. Utilize para o seu trabalho a ferramenta eléctrica apropriada. *É melhor e mais seguro trabalhar com a ferramenta eléctrica apropriada no regime de potência indicado.*
b. Não utilize uma ferramenta eléctrica com um interruptor defeituoso. *Uma ferramenta eléctrica que deixa de poder ser ligada ou desligada é perigosa e deve ser reparada.*
c. Puxe a ficha da tomada antes de executar ajustes na ferramenta eléctrica, substituir acessórios ou guardar a ferramenta eléctrica. *Estas medidas de segurança evitam o arranque involuntário da ferramenta eléctrica.*
d. Guarde ferramentas eléctricas não utilizadas fora do alcance de crianças. Não permita que pessoas que não estejam familiarizadas com a ferramenta eléctrica ou que não tenham lido estas instruções utilizem a ferramenta eléctrica. *Ferramentas eléctricas são perigosas se forem utilizadas por pessoas inexperientes.*
e. Trate a ferramenta eléctrica com cuidado. Controle se as partes móveis da ferramenta eléctrica estão em perfeito estado de funcionamento e não emperram, se há peças quebradas ou danificadas que possam prejudicar o funcionamento da ferramenta eléctrica. Mande reparar as peças danificadas antes da utilização. *Muitos acidentes têm como causa a manutenção insuficiente das ferramentas eléctricas.*
f. Mantenha as ferramentas de corte afiadas e limpas. *Ferramentas de corte cuidadosamente tratadas e com arestas de corte afiadas emperram com menos frequência e podem ser conduzidas com maior facilidade.*
g. Utilize a ferramenta eléctrica, acessórios, ferramentas de aplicação, etc. conforme estas Instruções e como previsto para este tipo especial de ferramenta eléctrica. Considere as condições de trabalho e a tarefa a ser executada. *A utilização de ferramentas eléctricas para outras tarefas que não sejam as aplicações previstas pode levar a situações perigosas.*

AMBIENTE

ELIMINAÇÃO

Ferramentas eléctricas, acessórios e embalagens devem ser separados para uma reciclagem amiga do ambiente.

APENAS PAÍSES EU

Não deitar ferramentas eléctricas no lixo doméstico!
De acordo com a directiva europeia 2002/96/CE para aparelhos eléctricos e electrónicos usados, e com as respectivas implementações nas leis nacionais, as ferramentas eléctricas que não servem mais para a utilização, devem ser enviadas separadamente a uma reciclagem ecológica.

MONTAGEM

COMPLEMENTO PARA USAR COM AS FERRAMENTAS ROTATIVAS DREMEL DOS MODELOS 300, 395, 398, 400, 4000, 780, 8000.

Desligue a ficha da corrente antes de efectuar qualquer tipo de montagem, ajuste ou alteraçao de acessórios. Estas medidas preventivas de segurança permitem reduzir o risco de a ferramenta entrar acidentalmente em funcionamento.

Tendo em conta o tamanho da corrente a afiar, certifique-se de que a montagem é feita correctamente seguindo as instruções em baixo:

1. Consulte a Figura 1 para ver a mó correcta.
2. Depois de determinada qual a pedra de esmerilar certa para a sua corrente, monte o acessório aparafusando à braçadeira (D) a guia (B) e os distanciadores (C) que forem necessários, utilizando os dois parafusos (A), tal como ilustrado na figura 2.

Diâmetro	Cor	N.º de espaçadores
5,5 mm	rosa	2
4,8 mm	laranja	1
4,5 mm	branca	1
4,0 mm	azul	–

3. Monte a pedra de esmerilar certa com firmeza na sua ferramenta, deixando cerca de 6,35 mm de haste à vista entre a bucha e a pedra (figura 3).
4. Retire a tampa da carcaça e enrosque a fixação para afiar correntes de serras (figura 4).

Utilizando o lado apropriado do calibre (A), ajuste a guia de modo a ficar posicionada correctamente em relação à pedra de esmerilar e aperte os parafusos. O calibre deve estar nivelado com a esquina (B) da guia ao tocar na pedra de esmerilar (figura 5).

Figura 5A = vista frontal, figura 5B = vista lateral

INSTRUÇÕES DE SERVIÇO

Por favor leia atentamente estas instruções e o manual da serra de corrente para obter informação completa para afiar.

Os dentes da corrente devem ser afiados de forma igual e uniforme.

Quando colocada numa ferramenta rotativa Dremel, esta fixação pode afiar correntes de serras de quase todos os tamanhos normais, desde que siga estas instruções muito simples.

AFIAR A CORRENTE
1. Coloque a serra sobre uma superfície plana e firme. Para afiar adequadamente, a tensão da corrente deve estar ajustada (como especificado no manual do utilizador da serra de corrente). O resultado de afiar será melhor quando efectuado na superfície plana da lança da serra - próximo do meio da lança.
2. Posicione a serra de forma a que, com a parte lateral da barra da corrente virada para si, o motor esteja do seu lado direito. Os dentes cortantes no lado mais afastado da corrente são afiados de dentro para fora, tal como ilustrado na figura 6. Assente a guia (B) sobre o dente com a linha de referência de 30º (A) paralela à corrente.
   Alinhe a linha de referência com a corrente. Geralmente duas ou três passagens ligeiras são suficientes, a não ser que os cortantes tenham sido danificados. Afie todos os cortantes de forma igual. Comece pelo cortante que visivelmente esteja mais danificado (p. ex. entalhes ou falhas) e afie todos os cortantes de forma igual. Não retire material em excesso, uma vez que isso contribui para diminuir a vida útil da corrente.

Nota: Afie apenas os dentes cortantes (C) e não o limitador de profundidade (D).

3. Quando todos os dentes da parte superior da lança tiverem sido afiados, avance a corrente, tendo o cuidado de calçar uma luva ou de usar um pano, deslocando-a no sentido da extremidade da lança. Repita o processo até todos os dentes do lado mais afastado da corrente estarem afiados.
4. Vire a serra ao contrário de forma a que, com a parte lateral da lança virada para si, o motor esteja do seu lado esquerdo. Afie os dentes cortantes do lado mais afastado da corrente, de dentro para fora, ou de si para fora (figura 7). Assente a guia sobre o dente com a linha de referência de 30º paralela à corrente. Repita o processo acima referido para afiar todos os dentes cortantes do lado mais afastado da corrente.
5. Depois de ter afiado várias vezes a corrente, poderá ter a impressão de que ela não corta tão rápido quanto seria de esperar. Cada cortante possui um limitador de profundidade (D) mesmo à frente do gume de corte (C), que determina a profundidade de corte. Para verificar a profundidade de corte mais adequada, coloque uma régua de metal sobre os topos dos gumes de corte (figura 8) e verifique a dimensão indicada. Esta dimensão deve ser aproximadamente igual à espessura do calibre (D). Se não for o caso, lime o limitador de profundidade da corrente até que a folga seja aproximadamente igual à espessura do calibre do conjunto de afiar. Tenha cuidado para manter o perfil. Não remova mais material do que o estritamente necessário. Mantenha o limitador de profundidade uniforme em todos os dentes cortantes para garantir a execução de cortes a direito.

ASSISTÊNCIA TÉCNICA E GARANTIA

A garantia deste produto DREMEL está assegurada de acordo com as normas estatutárias/específicas do país; as avarias devidas ao desgaste normal, sobrecarga ou utilização incorrecta não estão abrangidas pela garantia.

Em caso de reclamação, envie a ferramenta *por desmontar* juntamente com o comprovativo de compra, para o seu agente autorizado.

CONTACTO DA DREMEL

Para mais informações sobre a variedade, apoio e linha directa da Dremel, consulte o site www.dremel.com

Dremel Europe, Apartado 3267, 4800 DG Breda, Holanda

GR
ΓΕΝΙΚΕΣ ΟΔΗΓΙΕΣ ΑΣΦΑΛΕΙΑΣ

⚠ ΠΡΟΕΙΔΟΠΟΙΗΣΗ **ΔΙΑΒΑΣΤΕ ΟΛΕΣ ΤΙΣ ΥΠΟΔΕΙΞΕΙΣ.** *Η μη συμμόρφωση με τις πιο κάτω υποδείξεις μπορεί να οδηγήσει σε ηλεκτροπληξία, φωτιά και/ή σε σοβαρό τραυματισμό. Ο ορισμός "ηλεκτρικό εργαλείο" σε όλες τις πιο κάτω προειδοποιήσεις αναφέρεται σε ηλεκτρικά εργαλεία που συνδέονται με το ηλεκτρικό δίκτυο (με ηλεκτρικό καλώδιο).*

ΦΥΛΑΞΤΕ ΑΥΤΕΣ ΤΙΣ ΟΔΗΓΙΕΣ

ΧΩΡΟΣ ΕΡΓΑΣΙΑΣ

α. Διατηρείτε το χώρο εργασίας καθαρό και τακτοποιημένο. *Η αταξία και οι σκοτεινές περιοχές προκαλούν ατύχημα.*
β. Μην εργάζεστε με το ηλεκτρικό εργαλείο σε περιβάλλον επικίνδυνο για έκρηξη, όπως εκεί που υπάρχουν εύφλεκτα υγρά, αέριο ή σκόνες. *Τα ηλεκτρικά εργαλεία δημιουργούν σπινθήρες, οι οποίοι μπορούν να αναφλέξουν τη σκόνη ή τις αναθυμιάσεις.*
γ. Όταν χρησιμοποιείτε ένα ηλεκτρικό εργαλείο κρατάτε μακριά τα παιδιά και τα άλλα παρευρισκόμενα άτομα. *Σε περίπτωση απόσπασης της προσοχής σας μπορεί να χάσετε τον έλεγχο του εργαλείου.*

ΗΛΕΚΤΡΙΚΗ ΑΣΦΑΛΕΙΑ

α. Τα φις των ηλεκτρικών εργαλείων πρέπει να ταιριάζουν στην πρίζα. Σε καμία περίπτωση δεν επιτρέπεται η μετατροπή του φις. Μη χρησιμοποιείτε προσαρμογείς φις με γειωμένα ηλεκτρικά εργαλεία. *Τα μη μεταποιημένα φις και οι κατάλληλες πρίζες μειώνουν τον κίνδυνο ηλεκτροπληξίας.*
β. Αποφεύγετε την επαφή του σώματος με γειωμένες επιφάνειες, όπως σωλήνες, θερμαντικά σώματα, ηλεκτρικές κουζίνες και ψυγεία. *Όταν το σώμα σας είναι γειωμένο, αυξάνεται ο κίνδυνος ηλεκτροπληξίας.*
γ. Μην εκθέτετε τα ηλεκτρικά εργαλεία στη βροχή ή στην υγρασία. *Η διείσδυση νερού σε ένα ηλεκτρικό εργαλείο αυξάνει τον κίνδυνο ηλεκτροπληξίας.*
δ. Χρησιμοποιείτε το καλώδιο ενδεδειγμένα. Μη χρησιμοποιείτε το ηλεκτρικό καλώδιο για να μεταφέρετε ή να αναρτήσετε το ηλεκτρικό εργαλείο ή για να βγάλετε το φις από την πρίζα. Κρατάτε το ηλεκτρικό καλώδιο μακριά από θέρμανση, λάδι, κοφτερές ακμές ή κινούμενα εξαρτήματα. *Τα χαλασμένα ή τα μπερδεμένα ηλεκτρικά καλώδια αυξάνουν τον κίνδυνο ηλεκτροπληξίας.*
ε. Όταν εργάζεστε με ένα ηλεκτρικό εργαλείο στην ύπαιθρο, χρησιμοποιείτε ηλεκτρικό καλώδιο επέκτασης (μπαλαντέζα), κατάλληλο για χρήση στην ύπαιθρο. *Η χρήση ενός ηλεκτρικού καλωδίου κατάλληλου για την ύπαιθρο μειώνει τον κίνδυνο ηλεκτροπληξίας.*
ζ. Όταν η χρήση του ηλεκτρικού εργαλείου σε υγρό περιβάλλον είναι αναπόφευκτη, τότε χρησιμοποιήστε έναν προστατευτικό διακόπτη διαρροής. *Η χρήση ενός προστατευτικού διακόπτη διαρροής ελαττώνει τον κίνδυνο ηλεκτροπληξίας.*

ΑΣΦΑΛΕΙΑ ΠΡΟΣΩΠΩΝ

α. Να είστε πάντοτε προσεκτικοί, να δίνετε προσοχή στην εργασία που κάνετε και να χειρίζεστε με περίσκεψη το ηλεκτρικό εργαλείο. Μη χρησιμοποιείτε ένα ηλεκτρικό εργαλείο, όταν είστε κουρασμένοι ή όταν βρίσκεστε υπό την επήρεια ναρκωτικών, οινοπνεύματος ή φαρμάκων. *Μια στιγμή απροσεξίας κατά το χειρισμό του ηλεκτρικού εργαλείου μπορεί να οδηγήσει σε σοβαρούς τραυματισμούς του χειριστή.*
β. Χρησιμοποιείτε εξοπλισμό ασφαλείας. Χρησιμοποιείτε πάντοτε προστατευτικά γυαλιά. *Ο εξοπλισμός ασφαλείας, όπως μάσκα προστασίας από τη σκόνη, αντιολισθητικά υποδήματα ασφάλειας, προστατευτικό κράνος, ή ωτασπίδες, που χρησιμοποιείται κατάλληλα, μειώνει τον κίνδυνο τραυματισμών.*
γ. Αποφεύγετε την αθέλητη εκκίνηση. Βεβαιωθείτε ότι ο διακόπτης βρίσκεται στη θέση OFF, προτού να συνδέσετε το εργαλείο στο ρεύμα. *Όταν μεταφέρετε τα ηλεκτρικά εργαλεία με το δάκτυλό σας στο διακόπτη ή όταν συνδέσετε τα ηλεκτρικά εργαλεία, με το διακόπτη ενεργοποιημένο (ON), υπάρχει κίνδυνος ατυχήματος.*
δ. Απομακρύνετε κάθε κλειδί ρύθμισης ή κλειδί τσοκ, προτού θέσετε το ηλεκτρικό εργαλείο σε λειτουργία. *Ένα κλειδί τσοκ ή ένα κλειδί ρύθμισης, προσαρτημένο σ' ένα περιστρεφόμενο εξάρτημα του ηλεκτρικού εργαλείου μπορεί να οδηγήσει σε τραυματισμούς.*
ε. Μην υπερεκτιμάτε τον εαυτό σας. *Παίρνετε σωστή στάση και κρατάτε πάντοτε την ισορροπία σας. Αυτό βοηθά στον καλύτερο έλεγχο του ηλεκτρικού εργαλείου σε περίπτωση απροσδόκητων καταστάσεων.*
ζ. Φοράτε σωστή ενδυμασία. *Μη φοράτε φαρδιά ρούχα ή κοσμήματα. Κρατάτε τα μαλλιά σας, τα ρούχα και τα γάντια σας μακριά από τα κινούμενα μέρη. Χαλαρά ρούχα, κοσμήματα ή μακριά μαλλιά μπορούν να εμπλακούν στα κινούμενα μέρη.*

ΧΡΗΣΗ ΚΑΙ ΦΡΟΝΤΙΔΑ ΗΛΕΚΤΡΙΚΩΝ ΕΡΓΑΛΕΙΩΝ

α. Μην υπερφορτώνετε το ηλεκτρικό εργαλείο. Χρησιμοποιείτε το σωστό ηλεκτρικό εργαλείο για την εργασία σας. *Το σωστό ηλεκτρικό εργαλείο καθιστά την εργασία σας καλύτερη και ασφαλέστερη, όταν εργάζεται στην ταχύτητα για την οποία κατασκευάστηκε.*
β. Μη χρησιμοποιείτε το ηλεκτρικό εργαλείο, εάν ο διακόπτης δεν μπορεί να ενεργοποιηθεί και να απενεργοποιηθεί. *Ένα ηλεκτρικό εργαλείο, το οποίο δεν μπορεί να ελεγχθεί με το διακόπτη είναι επικίνδυνο και πρέπει να επισκευαστεί.*
γ. Πριν προβείτε σε μια ρύθμιση, στην αλλαγή εξαρτήματος ή στη φύλαξη των ηλεκτρικών εργαλείων τραβήξτε το φις από την πρίζα του ρεύματος. *Τα προληπτικά μέτρα ασφαλείας μειώνουν τον κίνδυνο μιας ακούσιας εκκίνησης του ηλεκτρικού εργαλείου.*
δ. Φυλάξτε τα ηλεκτρικά εργαλεία που δε χρησιμοποιούνται μακριά από τα παιδιά και μην επιτρέψετε τη χρήση του ηλεκτρικού εργαλείου σε άτομα που δεν είναι εξοικειωμένα με αυτό το ηλεκτρικό εργαλείο ή με αυτές τις οδηγίες λειτουργίας του ηλεκτρικού εργαλείου. *Τα ηλεκτρικά εργαλεία είναι επικίνδυνα, όταν χρησιμοποιούνται από άπειρα άτομα.*
ε. Συντηρείτε τα ηλεκτρικά εργαλεία. Ελέγχετε, εάν τα κινούμενα μέρη λειτουργούν λανθασμένα ή είναι μπλοκαρισμένα, εάν έχουν σπάσει καθώς και κάθε άλλη κατάσταση, που επηρεάζει αρνητικά τη λειτουργία των ηλεκτρικών εργαλείων. Εάν υπάρχουν ζημιές, δώστε το ηλεκτρικό εργαλείο για επισκευή, πριν το χρησιμοποιήσετε. *Η κακή συντήρηση των ηλεκτρικών εργαλείων αποτελεί αιτία πολλών ατυχημάτων.*
ζ. Διατηρείτε τα εργαλεία κοπής κοφτερά και καθαρά. *Τα σωστά συντηρημένα εργαλεία κοπής με κοφτερές ακμές κοπής μαγκώνουν δυσκολότερα και ελέγχονται ευκολότερα.*
η. Χρησιμοποιείτε το ηλεκτρικό εργαλείο και τα εξαρτήματά του, σύμφωνα με αυτές τις οδηγίες ασφαλείας και τον τρόπο που προβλέπεται για αυτό τον ξεχωριστό τύπο ηλεκτρικού εργαλείου, προσέχοντας τις συνθήκες εργασίας και το επεξεργαζόμενο κομμάτι που πρέπει να διαμορφωθεί. *Η χρήση του ηλεκτρικού εργαλείου για εργασίες που δεν προβλέπονται για αυτό μπορεί να δημιουργήσει επικίνδυνες καταστάσεις.*

ΠΕΡΙΒΑΛΛΟΝ

ΑΠΟΣΥΡΣΗ

Τα ηλεκτρικά εργαλεία, τα εξαρτήματα και οι συσκευασίες πρέπει να ανακυκλώνονται με τρόπο φιλικό προς το περιβάλλον.

ΜΟΝΟ ΓΙΑ ΧΩΡΕΣ ΤΙΣ ΕΕ

Μην ρίχνετε τα ηλεκτρικά εργαλεία στα απορρίμματα του σπιτιού σας! Σύμφωνα με την Κοινοτική Οδηγία 2002/96/ΕΚ σχετικά με τις παλαιές ηλεκτρικές και ηλεκτρονικές συσκευές και τη μεταφορά της οδηγίας αυτής σε εθνικό δίκαιο δεν είναι πλέον υποχρεωτικό τα άχρηστα ηλεκτρικά εργαλεία να συλλέγονται ξεχωριστά για να ανακυκλωθούν με τρόπο φιλικό προς το περιβάλλον.

ΣΥΝΑΡΜΟΛΟΓΗΣΗ

ΠΡΟΣΑΡΤΗΜΑ ΓΙΑ ΤΑ ΜΟΝΤΕΛΑ DREMEL 300, 395, 398, 400, 4000, 780, 8000.

Πριν προβείτε σε μια συναρμολόγηση, ρύθμιση ή στην αλλαγή εξαρτήματος τραβήξτε το φις από την πρίζα του ρεύματος. Τα προληπτικά μέτρα ασφαλείας μειώνουν τον κίνδυνο μιας ακούσιας εκκίνησης του εργαλείου.

Ανάλογα με το μέγεθος της αλυσίδας που χρησιμοποιείτε, φροντίστε να συναρμολογήσετε το νέο σας ακονιστικό ως εξής:

1. Ανατρέξτε στην Εικόνα 1 για το σωστό ακονόλιθο.
2. Όταν έχετε προσδιορίσει το σωστό ακονόλιθο για τη δική σας αλυσίδα, σύμφωνα με το σχέδιο, συναρμολογήστε το προσάρτημα βιδώνοντας τον οδηγό (B) και τον κατάλληλο αριθμό αποστατικών (C) στο σφιγκτήρα (D) χρησιμοποιώντας τις δύο βίδες (A), όπως φαίνεται στην Εικόνα 2.

Διάμετρος	Χρώμα	Αρ. αποστατικών
5,5 mm	ροζ	2
4,8 mm	πορτοκαλί	1
4,5 mm	λευκό	1
4,0 mm	μπλε	–

3. Τοποθετήστε στέρεα το σωστό ακονόλιθο στο εργαλείο σας με περίπου 6 mm της λαβής εκτεθειμένα μεταξύ του πώματος του τσοκ και του ακονόλιθου (Εικόνα 3).
4. Αφαιρέστε το πώμα του περιβλήματος και τη βίδα που υπάρχει επάνω στο προσάρτημα ακονίσματος του αλυσοπρίονου (Εικόνα 4).

Χρησιμοποιώντας τη σωστή πλευρά του μετρητή (A), προσαρμόστε τον οδηγό έτσι ώστε να τοποθετηθεί σωστά σε σύγκριση με τον ακονόλιθο και βιδώστε τις βίδες. Ο μετρητής πρέπει να είναι ευθειασμένος με τη γωνία (B) του οδηγού, και να ακουμπά τον ακονόλιθο (Εικόνα 5).

Εικόνα 5A = Εμπρός όψη, Εικόνα 5B = Πλευρική όψη

ΟΔΗΓΙΕΣ ΧΕΙΡΙΣΜΟΥ

Διαβάστε και κατανοήστε αυτές τις οδηγίες και το εγχειρίδιο του αλυσοπρίονου για πλήρεις οδηγίες ακονίσματος.

Η οδόντωση της αλυσίδας πρέπει να ακονίζεται ομοιόμορφα και ομοιογενώς.

Όταν προσαρτάται στο ηλεκτρικό εργαλείο Dremel, το προσάρτημα ακονίσματος του αλυσοπρίονου θα ακονίζει όλα τα κοινά μεγέθη αλυσίδας, εφόσον ακολουθήσετε αυτές τις απλές οδηγίες.

ΑΚΟΝΙΣΜΑ ΤΗΣ ΑΛΥΣΙΔΑΣ
1. Τοποθετήστε το πριόνι σας σε μια επίπεδη, συμπαγή επιφάνεια. Για σωστό ακόνισμα, η τάνυση της αλυσίδας θα πρέπει να προσαρμοστεί (όπως καθορίζεται στο Εγχειρίδιο χρήσης του αλυσοπρίονου). Το ακόνισμα γίνεται καλύτερα επάνω στην επίπεδη επιφάνεια της ράβδου πριονισμού, περίπου στο μέσο της ράβδου.
2. Τοποθετήστε το πριόνι έτσι ώστε να είστε στραμμένος προς την πλευρά της ράβδου της αλυσίδας, με το μοτέρ προς τα δεξιά σας. Η οδόντωση του κοπτήρα, στην μακρύτερη πλευρά της αλυσίδας, ακονίζεται από μέσα προς τα έξω, όπως φαίνεται στην Εικόνα 6. Τοποθετήστε τον οδηγό (B) επίπεδα επάνω στο δόντι, με την ενδεικτική γραμμή των 30º (A) παράλληλη προς την αλυσίδα. Ευθυγραμμίστε την ενδεικτική γραμμή με την αλυσίδα.
   Δύο ή τρεις ελαφρές εφαρμογές συνήθως είναι αρκετές εκτός εάν οι κοπτήρες έχουν υποστεί ζημιά. Να ακονίζετε όλους τους κοπτήρες εξίσου. Ξεκινήστε από τον κοπτήρα που παρουσιάζει τις περισσότερες ζημιές οπτικά (δηλαδή χαραγές ή κυρτώσεις) και ακονίστε όλους τους κοπτήρες εξίσου. Μην αφαιρέσετε υπερβολική ποσότητα υλικού, καθώς έτσι περιορίζεται η διάρκεια ζωής της αλυσίδας.

ΣΗΜΕΙΩΣΗ: Να ακονίζετε μόνον την οδόντωση του κοπτήρα (C), όχι το μετρητή βάθους (D).

3. Όταν ολόκληρη η οδόντωση στο επάνω μέρος της ράβδου έχει ακονιστεί, προωθήστε την αλυσίδα χρησιμοποιώντας ένα γάντι ή ένα πανί, τραβώντας την προς το άκρο της ράβδου. Επαναλάβετε ωσότου ακονιστεί ολόκληρη η οδόντωση.
4. Γυρίστε το πριόνι ανάποδα, έτσι ώστε να βλέπετε το πλάι της ράβδου της αλυσίδας, με το μοτέρ στα αριστερά σας. Ακονίστε την οδόντωση του κοπτήρα στο άκρο της αλυσίδας, από το εσωτερικό προς το εξωτερικό ή προς την αντίθετη κατεύθυνση από εσάς (Εικόνα 7). Τοποθετήστε τον οδηγό (B) επίπεδα επάνω στο δόντι, με την ενδεικτική γραμμή των 30º (A) παράλληλη προς την αλυσίδα. Επαναλάβετε την παραπάνω διαδικασία για να ακονίσετε ολόκληρη την οδόντωση του κοπτήρα, στην αντίθετη πλευρά της αλυσίδας.
5. Αφού ακονιστεί η αλυσίδα σας μερικές φορές, μπορεί να διαπιστώσετε ότι δεν κόβει τόσο γρήγορα όσο θα θέλατε. Κάθε κοπτήρας της αλυσίδας σας διαθέτει έναν μετρητή βάθους (D) ακριβώς μπροστά στο άκρο κοπής (C) που καθορίζει πόσο μεγάλη τομή μπορεί να κάνει. Για να ελέγξετε το σωστό βάθος τομής, τοποθετήστε ένα μεταλλικό ευθύ άκρο επάνω στο επάνω μέρος των άκρων τομής (Εικόνα 8) και ελέγξτε τις διαστάσεις που υποδεικνύονται. Αυτή η διάσταση θα πρέπει να είναι περίπου ίση με το πάχος του μετρητή (D). Εάν δεν είναι, τροχίστε το μετρητή βάθους της αλυσίδας, ωσότου η απόσταση να είναι περίπου ίση με το πάχος του μετρητή του σετ ακονίσματος. Φροντίστε να διατηρήσετε το σχήμα του. Μην αφαιρέσετε περισσότερο υλικό. Διατηρήστε αυτή τη ρύθμιση του μετρητή βάθους ομοιόμορφη σε ολόκληρη την οδόντωση, έτσι ώστε οι τομές να είναι ευθείες.

ΣΕΡΒΙΣ ΚΑΙ ΕΓΓΥΗΣΗ

Αυτό το προϊόν DREMEL είναι εγγυημένο σύμφωνα με τους νομικούς/τοπικούς κανονισμούς. Οι ζημιές που οφείλονται σε κανονική φθορά και σπάσιμο, υπερφόρτωση ή εσφαλμένο χειρισμό αποκλείονται από την εγγύηση.

Σε περίπτωση διαμαρτυρίας, στείλετε το εργαλείο συναρμολογημένο μαζί με την απόδειξη αγοράς στον προμηθευτή σας.

ΕΠΑΦΗ ΜΕ DREMEL

Περισσότερες πληροφορίες σχετικά με τη συλλογή Dremel, υποστήριξη και hotline, θα βρείτε στην ιστοσελίδα www.dremel.com

Dremel Europe, P.O. Box 3267, 4800 DG Breda, Ολλανδία

TR
GENEL GÜVENLİK TALİMATLARI

⚠ UYARI **ÜRÜNLERE AİT BÜTÜN TALİMATLARI OKUYUN.** *Aşağıda açıklanan talimatlara aykırı davranma, elektrik çarpmalarına, yangınlara ve/veya ağır yaralanmalara neden olabilir. Aşağıda kullanılan "Elektrikli El Aleti" kavramı, akım şebekesine bağlı (şebeke bağlantı kablosu ile) aletlerle akü ile çalışan aletleri (akım şebekesine bağlantısı olmayan aletler) kapsamaktadır.*

BU TALİMATLARI GÜVENLİ BİR ŞEKİLDE SAKLAYINIZ

ÇALIŞMA YERİ

a. Çalıştığınız yeri temiz ve düzenli tutun. *Karmaşık ve karanlık alanlar kazalara davetiye çıkarır.*
b. Yakınında yanıcı sıvılar, gazlar veya tozlar bulunan patlama tehlikesi olan yerlerde elektrikli el aletinizi kullanmayın. *Elektrikli el aletleri, toz veya buharların tutuşmasına neden olabilecek kıvılcımlar çıkarırlar.*
c. Elektrikli el aletiniz ile çalışırken çocukları ve başkalarını uzak tutun. *Dikkatiniz dağılacak olursa aletin kontrolünü kaybedebilirsiniz.*

ELEKTRİK GÜVENLİĞİ

a. Aletin fişi prize uymalıdır. Fişi hiçbir zaman değiştirmeyin. Topraklanmış aletlerle birlikte adaptör fiş kullanmayın. *Değiştirilmemiş fiş ve uygun priz elektrik çarpma tehlikesini azaltır.*
b. Borular, kalorifer petekleri, ısıtıcılar ve buzdolapları gibi topraklanmış yüzeylerle bedensel temastan kaçının. *Bedeniniz topraklandığı anda büyük bir elektrik çarpma tehlikesi ortaya çıkar.*
c. Aleti yağmur altında veya nemli yerlerde bırakmayın. *Suyun elektrikli el aletinin içine sızması elektrik çarpma tehlikesini yükseltir.*
d. Kabloya sert muamele yapmayın. Aleti kablosundan tutarak taşımayın, kabloyu kullanarak asmayın veya fişi kablodan çekerek çıkarmayın. Kabloyu ısıdan, yağdan, keskin kenarlı cisimlerden veya aletin hareketli parçalarından uzak tutun. *Hasarlı veya dolanmış kablo elektrik çarpma tehlikesini yükseltir.*
e. Bir elektrikli el aleti ile açık havada çalışırken, mutlaka açık havada kullanılmaya müsaadeli uzatma kablosu kullanın. *Açık havada kullanılmaya uygun uzatma kablosunun kullanılması elektrik çarpma tehlikesini azaltır.*
f. Elektrikli el aletinin nemli ortamlarda çalıştırılması şartsa, mutlaka toprak kaçağı devre kesicisi kullanın. *Toprak kaçağı devre kesicisi kullanımı elektrik çarpma tehlikesini azaltır.*

KİŞİLERİN GÜVENLİĞİ

a. Dikkatli olun, ne yaptığınıza dikkat edin, elektrikli el aleti ile işinizi makul bir tempo ve yöntemle yürütün. Yorgunsanız, aldığınız hapların, ilaçların veya alkolün etkisinde iseniz aletinizi kullanmayın. *Aleti kullanırken bir anki dikkatsizlik önemli yaralanmalara neden olabilir.*
b. Kişisel koruyucu donanım kullanın. Her zaman göz koruyucu takın. *Elektrikli el aletinin türü ve kullanımına uygun olarak; toz maskesi, kaymayan iş ayakkabıları, koruyucu kask veya koruyucu kulaklık gibi koruyucu donanım kullanımı yaralanma tehlikesini azaltır.*
c. Aleti yanlışlıkla çalıştırmaktan kaçının. Fişi prize takmadan önce aletin kapalı olduğundan emin olun. *Aleti taşırken parmağınız şalter üzerinde durursa ve alet açıkken fişi prize sokarsanız kazalara neden olabilirsiniz.*
d. Aleti çalıştırmadan önce ayar aletlerini veya anahtarları aletten çıkarın. *Aletin dönen parçaları içinde bulunabilecek bir yardımcı alet yaralanmalara neden olabilir.*
e. Çok fazla yaklaşmayın. *Her zaman arada uygun bir mesafe bırakın. Çalışırken duruşunuz güvenli olsun ve dengenizi her zaman sağlayın.*
f. Uygun iş elbiseleri giyin. *Geniş giysiler giymeyin ve takı takmayın. Saçlarınızı, giysilerinizi ve eldivenlerinizi aletin hareketli parçalarından uzak tutun. Bol giysiler, uzun saçlar veya takılar aletin hareketli parçaları tarafından tutulabilir.*

ELEKTRİKLİ EL ALETLERİNİN ÖZENLE KULLANIMI VE BAKIMI

a. Aleti aşırı ölçüde zorlamayın. Yaptığınız işlere uygun elektrikli el aletleri kullanın. *Uygun performanslı elektrikli el aleti ile, belirlenen çalışma alanında daha iyi ve güvenli çalışırsınız.*
b. Şalteri bozuk olan elektrikli el aletini kullanmayın. *Açılıp kapanmayan bir elektrikli el aleti tehlikelidir ve onarılmalıdır.*
c. Alette bir ayarlama işlemine başlamadan önce, herhangi bir aksesuarı değiştirirken veya aleti elinizden bırakırken fişi prizden çekin. *Bu önlem, aletin yanlışlıkla çalışmasını önler.*
d. Kullanım dışı duran elektrikli el aletlerini çocukların ulaşamayacağı bir yerde saklayın. *Aleti kullanmayı bilmeyen veya bu kullanım kılavuzunu okumayan kişilerin aletle çalışmasına izin vermeyin.*
e. Aletinizin bakımını özenle yapın. Aletinizin kusursuz olarak işlev görmesini engelleyebilecek bir durumun olup olmadığını, hareketli parçaların kusursuz olarak işlev görüp görmediklerini ve sıkışıp sıkışmadıklarını, parçaların hasarlı olup olmadığını kontrol edin. Aleti kullanmaya başlamadan önce hasarlı parçaları onartın. *Birçok iş kazası aletin kötü bakımından kaynaklanır.*
f. Kesim uçlarını daima keskin ve temiz tutun. *Özenle bakımı yapılmış keskin kenarlı kesme uçlarının malzeme içinde sıkışma tehlikesi daha azdır ve daha rahat kullanım olanağı sağlarlar.*
g. Elektrikli el aletini, aksesuarı, uçları ve benzerlerini, bu özel tip alet için öngörülen talimata göre kullanın. Bu sırada çalışma koşullarını ve yaptığınız işi dikkate alın. *Elektrikli el aletlerinin kullanım alanları dışında kullanılmaları tehlikeli durumlara neden olabilir.*

ÇEVRE

KORUMASI

Elektrikli el aleti, aksesuar ve ambalaj malzemesi çevre dostu bir yöntemle tasfiye edilmek üzere geri dönüşüm merkezine gönderilmelidir.

SADECE AB ÜYESİ ÜLKELER İÇİN

Elektrikli el aletini evsel çöplerin içine atmayın!
Elektrikli el aletleri ve eski elektronik aletlere ilişkin 2002/96/AT sayılı Avrupa Birliği yönetmeliği ve bunların tek tek ülkelerin hukuklarına uyarlanması uyarınca, kullanım ömrünü tamamlamış elektrikli el aletleri ayrı ayrı toplanmak ve çevre dostu bir yöntemle tasfiye edilmek üzere yeniden kazanım merkezlerine gönderilmek zorundadır.

MONTAJ

DREMEL 300, 395, 398, 400, 4000, 780, 8000 DÖNER EL ALETLERİYLE KULLANMAK İÇİN EK PARÇA.

Herhangi bir montaj ayarı yapmadan veya aksesuarları değiştirmeden önce fişi elektrik prizinden ayırın. Bu tür koruyucu önlemler, el aletinin yanlışlıkla başlatılması riskini azaltır.

Zincirinizin boyutuna göre, yeni bileyiciyi aşağıdaki gibi birleştirin:

1. Doğru bileme taşı için bkz Şekil 1.
2. Çizimden zinciriniz için doğru bileme taşını belirlediğinizde, Şekil 2'de gösterildiği gibi, kılavuzu (B) ve uygun sayıda ara parçayı (C) iki vidayla (A) kelepçeye (D) sabitleyerek ek parçayı birleştirin.

Çap	Renk	Ara parça sayısı
5,5 mm	pembe	2
4,8 mm	turuncu	1
4,5 mm	beyaz	1
4,0 mm	mavi	–

3. Doğru bileme taşını el aletinize, göbek başlığıyla taş arasında vida başı yaklaşık 6 mm görülecek şekilde sıkıca takın (Şekil 3).
4. Gövde başlığını ve zincirli testere bileme ek parçasının üzerindeki vidayı çıkartın (Şekil 4).

Mastarın (A) uygun tarafını kullanarak, bileme taşıyla düzgün bir şekilde konumlanacak şekilde kılavuzu ayarlayın ve vidaları sıkın. Gösterge, bileme taşına temas ederken kılavuzun köşesiyle (B) sıfır olmalıdır (Şekil5).

Şekil 5A = Önden Görünüm, Şekil 5B = Yandan Görünüm

KULLANIM TALIMATLARI

Bileme işlemi hakkında tüm ayrıntıları öğrenmek için lütfen bu yönergeleri ve zincirli testere el kitabını dikkatle okuyun.

Zincirin dişleri eşit miktarda ve eşit dağılımlı olarak bilenmelidir.

Bu basit yönergeleri takip ederseniz, bir Dremel döner el aletine bağlandığında zincirli testere bileme ek parçası sık karşılaşılan neredeyse her boyuttaki zinciri bileyecektir.

ZİNCİRİ BİLEME
1. Testerenizi düz ve sağlam bir yüzeye yerleştirin. Düzgün bileme için, zincir gerginliği ayarlanmalıdır (Zincirli Testere Kullanım Kılavuzunda belirtildiği gibi). Bileme işlemi, testere çubuğunun yassı kısmında (çubuğun ortasına yakın bir yerde) yapıldığında en iyi şekilde yürütülür.
2. Testereyi, motor sağınızdayken, siz zincir çubuğunun yanına bakıyor olacak şekilde konumlandırın. Zincirin uzak kısmındaki kesici dişler, Şekil 6'da gösterildiği gibi içten dışarıya doğru bilenir. Kılavuzu (B), 30º indeks çizgisi (A) zincirine paralel olacak şekilde dişin üzerine düz bir şekilde koyun.İndeks çizgisini zincirle hizalayın.
   Kesiciler hasarlanmamışlarsa, iki veya üç hafif strok genelde yeterlidir. Tüm kesicileri eşit miktarda bileyin. Gözle görülür en fazla hasara (yani çentikler veya oyuklar) sahip olan kesiciyle başlayın ve tüm kesicileri eşit miktarda bileyin.Fazla malzeme almayın; bu sadece zincirin ömrünün kısalmasına sebep olur.

NOT: Sadece kesici dişi (C) bileyin, derinlik mastarını (D) değil.

3. Çubuğun tepesindeki tüm dişler bilendikten sonra, bir eldiven veya bir üstüpü kullanarak ve zinciri çubuğun ucuna doğru iterek zinciri ilerletin. Zincirin uzak kısmındaki tüm dişler bileninceye kadar tekrarlayın.
4. Testereyi, motor solunuzda kalacak ve yüzünüz zincir çubuğunun yanına bakıyor olacak şekilde çevirin. Zincirin uzak kısmındaki kesici dişleri, içten dışarı doğru ve kendinizden uzağa doğru bileyin (Şekil 7). Kılavuzu, 30º indeks çizgisi zincire paralel olacak şekilde dişin üzerine düz bir şekilde koyun. Zincirin uzak tarafındaki tüm kesici dişleri bilemek için yukarıdaki işlemi tekrarlayın.
5. Zinciriniz birkaç kez bilendikten sonra, kesmesi gerektiği kadar hızlı kesmediğini fark edebilirsiniz. Zincirinizdeki her kesicide, kesme kenarının (C) hemen önünde ne kadar büyüklükte bir ısırığa dayanabileceğini belirleyen bir derinlik mastarı (D) bulunur. Kesimin düzgün derinliğini kontrol etmek için, kesme kenarlarının tepelerinin karşısına bir metal düz kenar yerleştirin (Şekil 8) ve gösterilen boyuta bakın. Bu boyut yaklaşık olarak mastarın (D) kalınlığına eşit olmalıdır. Eşit değilse, boşluk yaklaşık olarak bileme kiti mastarının kalınlığına eşit olacak şekilde zincir derinlik mastarını bileyin. Biçimi korumaya dikkat edin. Daha fazla malzeme almayın. Düz kesimler yapmak için bu derinlik mastarı ayarını tüm kesici dişler üzerinde eşit tutun.

SERVİS VE GARANTİ

Bu DREMEL ürünü, yerel/ulusal yasal düzenlemelere uygun biçimde, normal aşınma ve eskimeden kaynaklanan hasarlara karşı garanti kapsamındadır; aşırı yüklenmeden veya uygun olmayan kullanımdan kaynaklanan hasarlar garanti kapsamına alınmaz.

Herhangi bir şikayet durumunda, elektrikli el aletinizi *demonte etmeden* satın alma belgeniz ile birlikte bayinize gönderin.

DREMEL'E ULAŞIN

Dremel alet donanımı, destek ve yardım hattı hakkında daha fazla bilgi için www.dremel.com adresini ziyaret edin.

Dremel Europe, P.O. Box 3267, 4800 DG Breda, Hollanda

CZ
VŠEOBECNÉ BEZPEČNOSTNÍ PŘEDPISY

⚠ VAROVÁNÍ **ČTĚTE VŠECHNY POKYNY.** *Chyby při dodržování níže uvedených pokynů mohou způsobit elektrický úder, požár, event. těžká poranění. Níže použitý pojem "elektronářadí" se vztahuje na elektronářadí provozované na el. síti (s připojovacím kabelem) a na elektronářadí provozované na baterii (bez připojovacího kabelu).*

TYTO PŘEDPISY DOBŘE USCHOVEJTE

PRACOVNÍ MÍSTO

a. Udržujte Vaše pracovní místo čisté a uklizené. *Nepořádek a neosvětlené pracovní oblasti mohou vést k úrazům.*
b. Se strojem nepracujte v prostředích ohrožených explozí, kde se nacházejí hořlavé kapaliny, plyny nebo prach. *Elektronářadí vytváří jiskry, které mohou prach nebo páry zapálit.*
c. Děti a jiné osoby udržujte při použití elektronářadí daleko od Vašeho pracovního místa. *Při rozptýlení můžete ztratit kontrolu nad strojem.*

ELEKTRICKÁ BEZPEČNOST

a. Připojovací zástrčka stroje musí lícovat se zásuvkou. Zástrčka nesmí být žádným způsobem upravena. Společně se stroji s ochranným uzemněním nepoužívejte žádné adaptérové zástrčky. *Neupravené zástrčky a vhodné zásuvky snižují riziko elektrického úderu.*
b. Zabraňte kontaktu těla s uzemněnými povrchy, jako např. potrubí, topení, sporáky a chladničky. *Je-li Vaše tělo uzemněno, existuje zvýšené riziko elektrického úderu.*
c. Chraňte stroj před deštěm a vlhkem. *Vniknutí vody do elektrického stroje zvyšuje nebezpečí elektrického úderu.*
d. Dbejte na účel kabelu, nepoužívejte jej k nošení či zavěšení stroje nebo vytažení zástrčky ze zásuvky. Udržujte kabel daleko od tepla, oleje, ostrých hran nebo pohyblivých dílů stroje. *Poškozené nebo spletené kabely zvyšují riziko elektrického úderu.*
e. Pokud pracujete s elektronářadím venku, použijte pouze takové prodlužovací kabely, které jsou schváleny i pro venkovní použití. *Použití prodlužovacího kabelu, jež je vhodný pro použití venku, snižuje riziko elektrického úderu.*
f. Pokud se nelze vyhnout provozu elektronářadí ve vlhkém prostředí, použijte ochranný jistič. *Nasazení ochranného jističe snižuje riziko úderu elektrickým proudem.*

BEZPEČNOST OSOB

a. Buďte pozorní, dávejte pozor na to, co děláte a přistupujte k práci s elektronářadím rozumně. Stroj nepoužívejte pokud jste unaveni nebo pod vlivem drog, alkoholu nebo léků. *Moment nepozornosti při použití elektronářadí může vést k vážným poraněním.*
b. Noste osobní ochranné pomůcky a vždy ochranné brýle. *Nošení osobních ochranných pomůcek jako maska proti prachu, bezpečnostní obuv s protiskluzovou podrážkou, ochranná přilba nebo sluchátka, podle druhu nasazení elektronářadí, snižují riziko poranění.*
c. Zabraňte neúmyslnému uvedení do provozu. Přesvědčte se ještě než zastrčíte zástrčku do zásuvky, že je elektronářadí vypnuté. *Máte-li při nošení stroje prst na spínači nebo pokud stroj připojíte ke zdroji proudu zapnutý, pak to může vést k úrazům.*
d. Než stroj zapnete, odstraňte seřizovací nástroje nebo šroubovák. *Nástroj nebo klíč, který se nachází v otáčivém dílu stroje, může vést k poranění.*
e. Nepřeceňujte se. *Zajistěte si bezpečný postoj a vždy udržujte rovnováhu. Tím můžete stroj v neočekávaných situacích lépe kontrolovat.*
f. Noste vhodný oděv. *Nenoste žádný volný oděv nebo šperky. Vlasy, oděv a rukavice udržujte daleko od pohybujících se dílů. Volný oděv, šperky nebo dlouhé vlasy mohou být zachyceny pohybujícími se díly.*

SVĚDOMITÉ ZACHÁZENÍ A POUŽÍVÁNÍ ELEKTRONÁŘADÍ

a. Stroj nepřetěžujte. Pro svou práci použijte k tomu určený stroj. *S vhodným elektronářadím budete pracovat v udané oblasti výkonu lépe a bezpečněji.*
b. Nepoužívejte žádné elektronářadí, jehož spínač je vadný. *Elektronářadí, které nelze zapnout či vypnout je nebezpečné a musí se opravit.*
c. Než provedete seřízení stroje, výměnu dílů příslušenství nebo stroj odložíte, vytáhněte zástrčku ze zásuvky. *Toto preventivní opatření zabrání neúmyslnému zapnutí stroje.*
d. Uchovávejte nepoužívané elektronářadí mimo dosah dětí. Nenechte stroj používat osobám, které se strojem nejsou seznámeny nebo nečetly tyto pokyny. *Elektronářadí je nebezpečné, je-li používáno nezkušenými osobami.*
e. Pečujte o stroj svědomitě. Zkontrolujte, zda pohyblivé díly stroje bezvadně fungují a nevzpřičují se, zda díly nejsou zlomené nebo poškozené tak, že je omezena funkce stroje. Poškozené díly nechte před nasazením stroje opravit. *Mnoho úrazů má příčinu ve špatně udržovaném elektronářadí.*
f. Řezné nástroje udržujte ostré a čisté. *Pečlivě ošetřované řezné nástroje s ostrými řeznými hranami se méně vzpřičují a dají se lehčeji vést.*
g. Používejte elektronářadí, příslušenství, nasazovací nástroje apod. podle těchto pokynů a tak, jak je to pro ten určitý speciální typ stroje předepsáno. Respektujte přitom pracovní podmínky a prováděnou činnost. *Použití elektronářadí pro jiné než určující použití může vést k nebezpečným situacím.*

ŽIVOTNÍ PROSTŘEDÍ

ZPRACOVÁNÍ ODPADŮ

Elektronářadí, příslušenství a obaly by měly být tříděny a sbírány k opětovnému zhodnocení nepoškozujícímu životní prostředí.

POUZE PRO ZEMĚ EU

Síťová nářadí nevyhazujte do komunálního odpadu!
Podle evropské směrnice 2002/96/ES o starých elektrických a elektronických zařízeních a její implementace v národních zákonech musí být vyřazená síťová nářadí sbírána odděleně a likvidována způsobem nepoškozujícím životní prostředí.

SESTAVENÍ

NÁSTAVEC PRO POUŽITÍ S ROTAČNÍMI NÁSTROJI DREMEL, MODELY 300, 395, 398, 400, 4000, 780, 8000.

Před prováděním jakékoliv montáže nebo výměny příslušenství odpojte zástrčku z elektrické zásuvky. Takováto preventivní opatření snižují riziko náhodného spuštění nástroje.

Podle velikosti konkrétního řetězu smontujte brusní nástroj takto:

1. Zvolte správný brusný kámen (podle obrázku 1).
2. Po volbě správného brusného kamene pro daný řetěz (podle obrázku), smontujte nástavec pomocí dvou šroubů (A) tak, že sešroubujete vodítko (B) a příslušný počet podložek (C) ke svorce (D), jak je to znázorněno na obrázku 2.

Průměr	Barva	Počet podložek
5,5 mm	růžová	2
4,8 mm	oranžová	1
4,5 mm	bílá	1
4,0 mm	modrá	–

3. Do stroje bezpečně namontujte brusný kámen, tak aby mezi upínáním a kotoučem zůstalo volných asi 6 mm těla (obrázek 3).
4. Odeberte ochranný kryt a našroubujte brusní nástavec pro řetězové pily (obrázek 4).

Pomocí příslušné strany měřidla (A) nastavte vodítko tak, aby bylo správně umístěno vzhledem k brusnému kamenu, a dotáhněte šrouby. Měřidlo musí být vyrovnané s hranou vodítka (B) a zároveň se dotýkat brusného kamene (obrázek 5).

Obrázek 5A = pohled zpředu, obrázek 5B = pohled ze strany

NÁVOD K OBSLUZE

Podrobné pokyny týkající se broušení naleznete v tomto návodu a v návodu k motorové pile.

Zuby řetězu se musí brousit rovnoměrně a pravidelně.

Pokud budete dodržovat tyto jednoduché pokyny, můžete s rotačním nástrojem Dremel nasazeným na nástavec pro broušení řetězů pil nabrousit všechny běžné velikosti řetězů.

BROUŠENÍ ŘETĚZU
1. Postavte pilu na rovný a pevný povrch. Správného naostření docílíte, pokud nastavíte i napnutí řetězu (viz návod k obsluze motorové pily). Nejlepším místem pro broušení je rovná část v polovině vodicí lišty řetězu.
2. Umístěte pilu tak, že vodící lištu řetězu vidíte ze strany a motor máte po pravé straně. Brousí se řezací zuby na vzdálenější straně řetězu zevnitř směrem ven, jak je zobrazeno na obrázku 6. Položte vodítko (B) naplocho na zub tak, aby byla 30ºryska (A) rovnoběžná s řetězem. Vyrovnejte tuto rysku podle řetězu.

DREMEL® Model 1453
Chain Saw Sharpening Attachment

Dremel Europe
The Netherlands
www.dremel.com

2610004509 260609 All Rights Reserved

FIG. 1

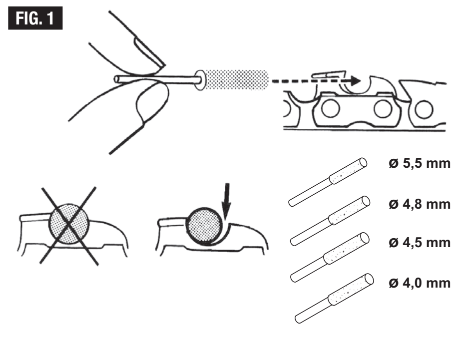

FIG. 2

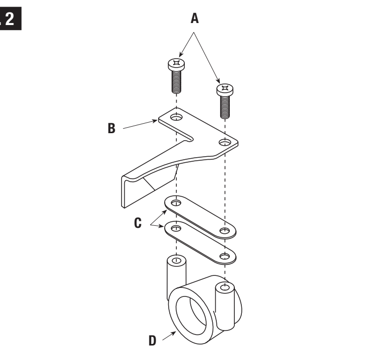

FIG. 3

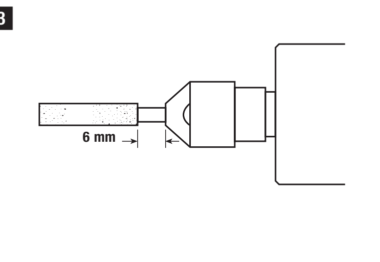

FIG. 4

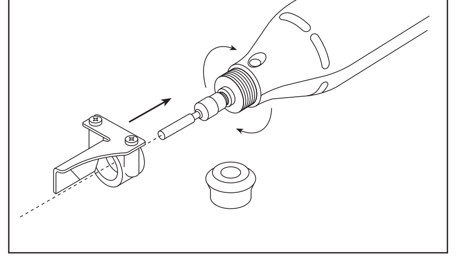

FIG. 5A

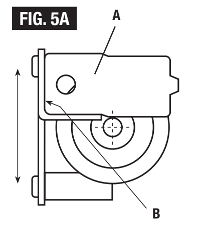

FIG. 5B

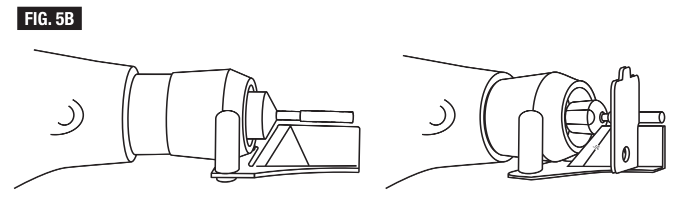

FIG. 6

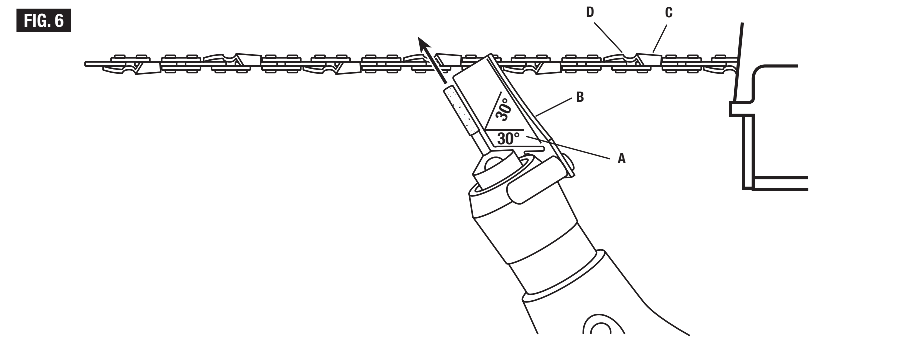

FIG. 7

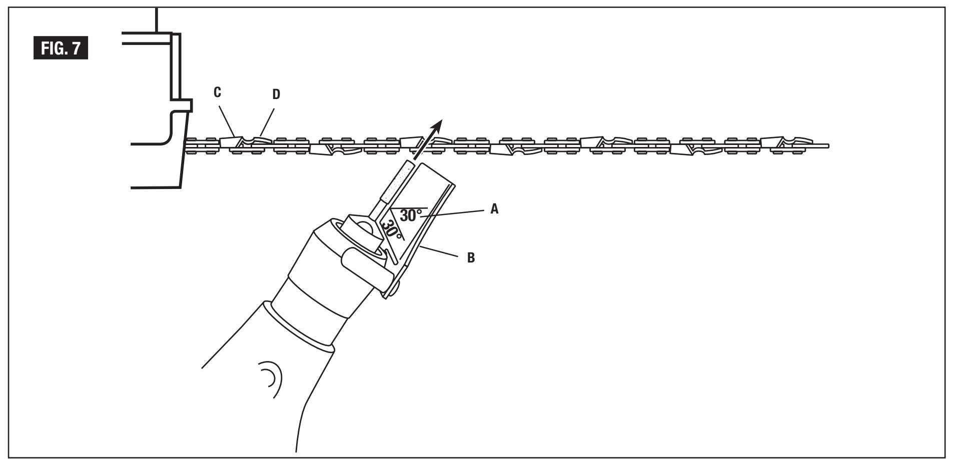

FIG. 8

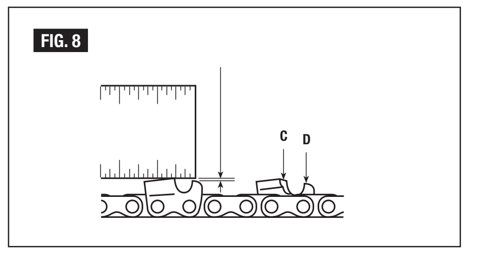

Pokud nebyly poškozeny hrany, stačí obvykle na naostření dva nebo tři mírné rázy. Nabruste všechny hrany rovnoměrně. Začněte s hranou s nejviditelnějším poškozením (např. rýhy, drážky) a všechny hrany nabruste rovnoměrně. Neodstraňujte přebytečný materiál, protože by se zkrátila životnost řetězu.

Poznámka: Bruste pouze řezací zuby (C), nikoli hloubkové měřidlo (D).

3. Pokud nabrousíte všechny zuby na vrchní části vodící lišty, posuňte pomocí rukavice nebo tkaniny řetěz směrem ke konci lišty. Opakujte tak dlouho, až naostříte všechny zuby.
4. Otočte pilu tak, že vodící lištu řetězu vidíte ze strany a motor máte po levé straně. Nabruste řezací zuby na vzdálenější straně řetězu zevnitř směrem ven, resp. směrem od vás (obrázek 7). Položte vodítko (B) naplocho na zub tak, aby byla 30ºryska (A) rovnoběžná s řetězem. Opakujte tento postup tak dlouho, až naostříte řezací zuby na vzdálenější straně řetězu.
5. Pokud řetěz naostříte několikrát, budete pravděpodobně pozorovat, že pila již neřeže tak rychle, jak by měla. Každý řezací zub řetězu má před řezací hranou (C) hloubkové měřidlo (D), které určuje, jak hluboko se může zařezat. Pokud chcete zjistit správnou hloubku řezu, položte na horní stranu řezacích hran (obrázek 8) kovový příložník a prohlédněte si vzdálenost. Vzdálenost by měla být přibližně stejná jako tloušťka měřidla (D). Pokud tomu tak není, vybruste hloubkové měřidlo řetězu tak, aby byla mezera přibližně stejná, jako tloušťka měřidla ostřicí soupravy. Dejte pozor, abyste zachovali její tvar. Neodebírejte materiál zbytečně (nadbytečně). Aby byl řez rovný, dodržujte stejné nastavení hloubkového měřidla u všech řezacích zubů.

SERVIS A ZÁRUKA

Na tento výrobek DREMEL je poskytována záruka v souladu se zákonnými/ specifickými předpisy země určení; poškození způsobená normálním opotřebením, přetížením nebo nesprávným zacházením jsou ze záruky vyloučena.

V případě stížností zašlete *nerozebrané* nářadí spolu s nákupním dokladem svému odbornému prodejci.

KONTAKT NA FIRMU DREMEL

Další informace ohledně sortimentu, podpoře a zákaznické lince firmy Dremel, viz www.dremel.com

Dremel Europe, P.O. Box 3267, 4800 DG Breda, Nizozemsko

PL
OGÓLNE PRZEPISY BEZPIECZEŃSTWA

⚠ OSTRZEŻENIE **NALEŻY PRZECZYTAĆ WSZYSTKIE PRZEPISY.** *Błędy w przestrzeganiu następujących przepisów mogą spowodować porażenie prądem, pożar i/lub ciężkie obrażenia ciała. Pojęcie elektronarzędzie używane we wszystkich ostrzeżeniach podanych poniżej odnosi się do elektronarzędzi napędzanych prądem (z kablem zasilającym).*

NALEŻY DOBRZE PRZECHOWYWAĆ TE PRZEPISY

MIEJSCE PRACY

a. Miejsce pracy należy utrzymywać w czystości i dobrze oświetlone. *Nieuporządkowane i nieoświetlone miejsca pracy mogą doprowadzić do wypadków.*
b. Nie należy używać elektronarzędzi w otoczeniach zagrożonych wybuchem, w których znajdują się na przykład łatwopalne ciecze, gazy lub pyły. *Elektronarzędzia wywołują iskry, które mogą podpalić ten pył lub opary.*
c. Elektronarzędzie trzymać podczas pracy z daleka od dzieci i innych osób. *Przy odwróceniu uwagi można stracić kontrolę nad narzędziem.*

BEZPIECZEŃSTWO ELEKTRYCZNE

a. Wtyczki elektronarzędzi muszą pasować do gniazda. Nie wolno zmieniać wtyczki w jakikolwiek sposób. Nie należy używać wtyczek adapterowych razem z uziemionymi elektronarzędziami. *Niezmienione wtyczki i pasujące gniazda zmniejszają ryzyko porażenia prądem.*
b. Należy unikać kontaktu z uziemionymi powierzchniami, takimi jak rury, grzejniki, piece i lodówki. *Istnieje zwiększone ryzyko porażenia prądem, gdy Państwa ciało jest uziemione.*
c. Elektronarzędzia należy trzymać zabezpieczone przed deszczem i wilgocią. *Wniknięcie wody do elektronarzędzia podwyższa ryzyko porażenia prądem.*
d. Nie obciążać przewodu. Nigdy nie używać kabla do przenoszenia, zawieszania narzędzia, ani do wyciągania wtyczki z gniazda. Kabel należy trzymać z daleka od wysokich temperatur, oleju, ostrych krawędzi lub ruchomych części. *Uszkodzone lub poplątane kable zwiększają ryzyko porażenia prądem.*
e. W przypadku, gdy elektronarzędzie używane jest na świeżym powietrzu, należy używać kabla przedłużającego dopuszczonego do stosowania na zewnątrz. *Użycie kabla dopuszczonego do stosowania na zewnątrz zmniejsza ryzyko porażenia prądem.*
f. Jeżeli nie da się uniknąć zastosowania elektronarzędzia w wilgotnym otoczeniu, należy użyć wyłącznika ochronnego różnicowo-prądowego. *Zastosowanie wyłącznika ochronnego różnicowo-prądowego zmniejsza ryzyko porażenia prądem.*

BEZPIECZEŃSTWO OSÓB

a. Należy zachować ostrożność, uważać na to co się robi i kierować się rozsądkiem podczas używania elektronarzędzia. Nie należy używać urządzenia w przypadku zmęczenia, pod wpływem narkotyków, alkoholu lub lekarstw. *Moment nieuwagi podczas użytkowania elektronarzędzi może doprowadzić do poważnych obrażeń ciała.*
b. Stosowanie wyposażenia ochronnego. Należy zawsze nosić okulary ochronne. *Wyposażenie ochronne, takie jak maska przeciwpyłowa, nie ślizgające się buty robocze, hełm ochronny lub wyposażenie chroniące słuch, stosowane w odpowiednich warunkach zmniejsza ryzyko obrażeń ciała.*
c. Unikać przypadkowego uruchomienia. Przed włożeniem wtyczki należy upewnić się, czy przełącznik jest wyłączony. *Przenoszenie elektronarzędzi z palcem położonym na przełączniku lub podłączanie do prądu włączonych elektronarzędzi może doprowadzić do wypadków.*
d. Przed włączeniem elektronarzędzia należy usunąć narzędzie nastawcze i klucz. *Narzędzie lub klucz pozostawiony w ruchomej części elektronarzędzia może spowodować obrażenia ciała.*
e. Nie sięgać zbyt daleko. *Przez cały czas należy utrzymywać odpowiednie podparcie i równowagę. To umożliwia lepszą kontrolę nad elektronarzędziem w nieoczekiwanych sytuacjach.*
f. Należy odpowiednio się ubierać. *Nie należy nosić luźnego ubrania ani biżuterii. Włosy, ubranie i rękawice należy trzymać z daleka od ruchomych części. Luźne ubranie, biżuteria lub długie włosy mogą zostać pochwycone przez ruchome części.*

UŻYTKOWANIE I UTRZYMANIE ELEKTRONARZĘDZIA

a. Elektronarzędzia nie należy przeciążać. Należy używać elektronarzędzia odpowiedniego do danej pracy. *Odpowiednim narzędziem pracuje się lepiej i bezpieczniej w podanym zakresie sprawności.*
b. Nie należy używać elektronarzędzia, którego włącznik/wyłącznik nie działa. *Elektronarzędzie, którego nie można włączyć lub wyłączyć jest niebezpieczne i musi zostać naprawione.*
c. Przed regulacją, wymianą wyposażenia dodatkowego i odłożeniem elektronarzędzi na miejsce przechowywania należy odłączyć wtyczkę od źródła zasilania. *Takie środki zapobiegawcze zmniejszają ryzyko przypadkowego włączenia elektronarzędzia.*
d. Należy przechowywać nie używane elektronarzędzia poza zasięgiem dzieci i nie należy pozwalać, aby elektronarzędzie uruchamiały osoby nie znające tego elektronarzędzia i instrukcji. *Elektronarzędzia używane przez osoby nieprzeszkolone są niebezpieczne.*
e. O elektronarzędzia należy dbać. Należy kontrolować, czy nie nastąpiło przestawienie lub zacięcie ruchomych części, uszkodzenie części lub inny stan, który może wpływać na działanie elektronarzędzi. W przypadku uszkodzenia elektronarzędzie przed użyciem należy oddać do naprawy. *Wiele wypadków spowodowanych jest przez niewłaściwą konserwację elektronarzędzi.*
f. Narzędzia tnące powinny być zawsze ostre i czyste. *Prawidłowo pielęgnowane narzędzia tnące z ostrymi krawędziami tnącymi rzadziej się zablokowują i łatwiej się je prowadzi.*
g. Elektronarzędzie, wyposażenie dodatkowe, końcówki narzędzia itp. należy wykorzystywać zgodnie z podanymi instrukcjami oraz w sposób określony dla konkretnego rodzaju elektronarzędzia, uwzględniając warunki pracy oraz pracę jaką należy wykonać. *Użycie elektronarzędzia do innych prac niż przewidziane może doprowadzić do niebezpiecznych sytuacji.*

ŚRODOWISKO

USUWANIE ODPADÓW

Elektronarzędzia, osprzęt i opakowanie należy doprowadzić do ponownego użytkowania zgodnego z zasadami ochrony środowiska.

TYLKO DLA PAŃSTW NALEŻĄCYCH DO UE

Nie należy wyrzucać elektronarzędzi do odpadów domowych! Zgodnie z europejską wytyczną 2002/96/EG o starych, zużytych narzędziach elektrycznych i elektronicznych i jej stosowania w prawie krajowym, wyeliminowane, niezdatne do użycia elektronarzędzia należy zbierać osobno i doprowadzić do ponownego użytkowania zgodnego z zasadami ochrony środowiska.

MONTAŻ

PRZYSTAWKĘ MOŻNA UŻYWAĆ Z MODELAMI 300, 395, 398, 400, 4000, 780, 8000 NARZĘDZI OBROTOWYCH DREMEL.

⚠ **Przed jakąkolwiek regulacją lub wymianą wyposażenia dodatkowego, należy odłączyć wtyczkę od źródła zasilania.** Działania zapobiegawcze tego typu zmniejszają ryzyko przypadkowego włączenia narzędzia.

W zależności od określonego rozmiaru łańcucha należy upewnić się, że nowy kamień szlifujący został prawidłowo zamontowany, zgodnie z poniższymi instrukcjami:

1. Rysunek 1 przedstawia poprawny sposób wyboru kamienia szlifierskiego.
2. Po wybraniu odpowiedniego dla danego łańcucha kamienia szlifierskiego, zamontuj przystawkę, przykręcając prowadnicę (B) i odpowiednią ilość przekładek (C) do zacisku (D) używając dwóch śrub (A), jak pokazano na rysunku 2.

Średnica	Kolor	Liczba przekładek
5,5 mm	różowy	2
4,8 mm	pomarańczowy	1
4,5 mm	biały	1
4,0 mm	niebieski	–

3. Zamontuj dobrze w narzędziu odpowiedni kamień szlifierski, zostawiając około 6 mm odstęp pomiędzy uchwytem tulei a kamieniem (Rysunek 3).
4. Zdejmij nasadkę obudowy i przykręć przystawkę do ostrzenia piły łańcuchowej (Rysunek 4).

Korzystając z odpowiedniej strony przyrządu pomiarowego (A), wyreguluj prowadnicę tak, aby jej pozycja była odpowiednia dla wybranego kamienia szlifierskiego i dokręć śruby. Przyrząd pomiarowy musi znajdować się równej linii z rogiem prowadnicy (B) dotykając w tym samym czasie kamienia szlifierskiego (Rysunek 5).

Rysunek 5A = Widok z przodu, Rysunek 5B = Widok z boku

INSTRUKCJE DOTYCZĄCE OBSŁUGI

⚠ W celu uzyskania szczegółowych informacji dotyczących ostrzenia należy przeczytać ze zrozumieniem poniższe instrukcje oraz instrukcję obsługi piły łańcuchowej.

⚠ Zęby łańcucha powinny być naostrzone jednakowo i równomiernie.

W połączeniu z narzędziem obrotowym Dremel przystawka do ostrzenia piły łańcuchowej umożliwia naostrzenie praktycznie wszystkich łańcuchów o znanych rozmiarach, jeżeli przestrzegane będą poniższe instrukcje.

OSTRZENIE ŁAŃCUCHA

1. Połóż piłę na płaskiej, stabilnej powierzchni. W celu przeprowadzenia prawidłowego ostrzenia należy wyregulować naprężenie łańcucha (zgodnie z instrukcją obsługi dostarczoną przez producenta piły łańcuchowej). Najlepsze efekty ostrzenia zostaną osiągnięte, jeżeli ostrzenie zostanie wykonane na płaszczyźnie prowadnicy łańcucha – blisko środka prowadnicy.
2. Umieść piłę w takiej pozycji, aby patrzeć na bok prowadnicy łańcucha, a jej silnik znajdował się z prawej strony. Ostrza tnące znajdujące się na zewnętrznej stronie łańcucha należy ostrzyć od wewnątrz, jak pokazano na rysunku 6. Przyłóż prowadnicę przystawki (B) płasko do zęba tnącego tak, aby linia wskazująca kąt 30º (A) znajdowała się w pozycji równoległej do łańcucha. Wyrównaj linię wskazującą z łańcuchem.
Dwa lub trzy lekkie posunięcia zazwyczaj wystarczą do naostrzenia zęba tnącego, jeżeli nie został on wcześniej uszkodzony. Naostrz wszystkie zęby tnące jednakowo. Zacznij od ostrza z najbardziej widocznym uszkodzeniem (np. wyszczerbienie lub wyżłobienie), a następnie naostrz wszystkie zęby tnące jednakowo. Nie szlifuj więcej niż to konieczne, ponieważ w ten sposób skracasz żywotność łańcucha.

UWAGA: Należy ostrzyć wyłącznie zęby tnące (C), a nie ograniczniki zagłębienia (D).

3. Po naostrzeniu wszystkich zębów tnących w górnej części prowadnicy piły, przesuń łańcuch w stronę końca prowadnicy korzystając z rękawic lub szmaty, aby uzyskać dostęp do niezaostrzonych jeszcze zębów tnących. Powtórz tę czynność, dopóki wszystkie zęby na zewnętrznej stronie łańcucha nie zostaną naostrzone.
4. Przełóż piłę na drugą stronę tak, aby jej silnik znajdował się z lewej strony. Naostrz zęby tnące znajdujące się teraz na zewnętrznej stronie łańcucha, ruchami od wewnątrz - od siebie (Rysunek 7). Przyłóż prowadnicę przystawki płasko do zęba tnącego tak, aby linia wskazująca kąt 30º znajdowała się w pozycji równoległej do łańcucha. Powtórz powyższe czynności, aby naostrzyć wszystkie zęby tnące na zewnętrznej stronie łańcucha.
5. Po kilku ostrzeniach łańcucha można zauważyć, że piła nie tnie tak jak powinna. Każde ogniwo tnące na łańcuchu posiada ogranicznik zagłębienia (D) znajdujący się przed krawędzią tnącą (C), który określa głębokość cięcia. Aby określić prawidłową głębokość cięcia, należy przyłożyć metalowy przyrząd pomiarowy do płaszczyzny poziomej krawędzi tnących (Rysunek 8) i sprawdzić odległość od ogranicznika. Odległość powinna w przybliżeniu równać się grubości ogranicznika (D). Jeżeli jest inaczej, należy spiłować ogranicznik zagłębienia ogniwa tak, aby wielkość szczeliny równała się w przybliżeniu grubości przyrządu pomiarowego znajdującego się w zestawie do ostrzenia. Należy postępować ostrożnie, aby zachować kształt ogranicznika. Nie należy spiłowywać więcej niż jest to konieczne. Ogranicznik zagłębienia każdego ogniwa tnącego powinien mieć jednakową wysokość. Gwarantuje to wykonywanie przez piłę prostych cięć.

SERWIS I GWARANCJA

Na ten produkt DREMEL przyznawana jest gwarancja zgodnie z przepisami ustawowymi/krajowymi; gwarancja nie obejmuje uszkodzenia w wyniku normalnego zużycia, przeciążenia i nieprawidłowego użytkowania.

W przypadku reklamacji należy przesłać narzędzie *nierozmontowane* razem z dowodem zakupu do swojego dealera.

KONTAKT Z FIRMĄ DREMEL

Więcej informacji na temat asortymentu produktów Dremel, obsługi i gorącej linii znajduje się na stronie www.dremel.com

Dremel Europe, P.O. Box 3267, 4800 DG Breda, Holandia

BG
ОБЩИ ИНСТРУКЦИИ ЗА БЕЗОПАСНОСТ

⚠ ВНИМАНИЕ **ПРОЧЕТЕТЕ ВСИЧКИ УКАЗАНИЯ.** Неспазването на описаните по-долу указания може да доведе до токов удар, пожар и/или други тежки травми. Терминът "електроинструмент" се отнася до захранвани от електрическата мрежа (с кабел) електроинструменти.

ПАЗЕТЕ ТЕЗИ ИНСТРУКЦИИ

РАБОТНО МЯСТО

а. Поддържайте работното си място чисто и подредено. *Безпорядъкът и недостатъчното осветление могат да предизвикат трудови злополуки.*
б. Не работете с електроинструменти във взривоопасна среда, при наличие на леснозапалими течности, газове или прахообразни материали. *Електроинструментите могат да отделят искри, които могат да възпламенят прахообразни материали или пари.*
в. Дръжте деца и странични лица далеч от електроинструмента по време на работа. *Отклоняване на вниманието може да доведе до загуба на контрол върху електроинструмента.*

БЕЗОПАСНОСТ ПРИ РАБОТА С ЕЛЕКТРИЧЕСКИ ТОК

а. Щепселът на електроинструмента трябва да съответства на използвания електрически контакт. В никакъв случай не променяйте конструкцията на щепсела. Когато работите със заземени (занулени. електроинструменти не използвайте адаптери за щепсела. *Ползването на оригинални щепсели и контакти намалява риска от токов удар.*
б. Избягвайте допира на тялото Ви до заземени или занулени повърхности, напр. тръби, радиатори, печки и хладилници. *Когато тялото Ви е заземено или занулено, рискът от възникване на токов удар е по-голям.*
в. Предпазвайте електроинструмента от дъжд или влага. *Проникването на вода в електроинструмента повишава опасността от токов удар.*
г. Използвайте кабела само по предназначение. Не ползвайте кабела за носене на електроинструмента, за теглене или за изваждане на щепсела от контакта. Пазете кабела от нагряване, омасляване, остри ръбове или движещи се части. *Повредени или усукани кабели увеличават риска от токов удар.*
д. Когато работите с електроинструмента на открито, използвайте само удължителни кабели, предназначени за работа на открито. *Използването на удължител, предназначен за работа на открито, намалява риска от токов удар.*
е. Ако се налага използването на електроинструмента във влажна среда, използвайте предпазен прекъсвач за утечни токове. *Използването на предпазен прекъсвач за утечни токове намалява опасността от възникване на токов удар.*

ЛИЧНИ ПРЕДПАЗНИ СРЕДСТВА

а. Бъдете внимателни, следете внимателно действията си и работете предпазливо с електроинструмента. Не използвайте електроинструмента, когато сте уморени или под влиянието на наркотични вещества, алкохол или упойващи лекарства. *Един миг разсеяност при работа с електроинструмента може да доведе до сериозни наранявания.*
б. Използвайте предпазна екипировка. Носете винаги предпазни очила. *Носенето на подходящи предпазни средства като дихателна маска, здрави плътно затворени със стабилен грайфер обувки, каска, или антифони намалява риска от наранявания.*
в. Избягвайте включването на електроинструмента по невнимание. Преди да включите щепсела в захранващата мрежа се уверете, че пусковият прекъсвач е в положение "изключено". *Ако при носене на електроинструмента държите пръста си върху пусковия прекъсвач или ако подавате захранващо напрежение на електроинструмента, когато е включен, възниква опасност от злополука.*
г. Преди да включите електроинструмента отстранете всички помощни инструменти и гаечни ключове от него. *Гаечен ключ или помощен инструмент, забравен закачен на въртяща се част на електроинструмента може да причини наранявания.*
д. Не се протягайте с усилие. *Работете в стабилно положение на тялото си и поддържайте равновесие през цялото време. Така ще можете по-добре да контролирате електроинструмента, ако възникне неочаквана ситуация.*
е. Носете подходящо облекло. *Не работете с широки дрехи или бижута. Дръжте косата си, дрехите и ръкавиците си на безопасно разстояние от въртящи се части. Широките дрехи, бижута или дългите коси могат да се закачат от въртящите се части.*

ИЗПОЛЗВАНЕ И ПОДДЪРЖАНЕ НА ЕЛЕКТРОИНСТРУМЕНТИТЕ

а. Не претоварвайте електроинструмента. Използвайте електроинструмента само по неговото предназначение. *Ще работите по-добре и по-безопасно, когато използвате подходящия електроинструмент в зададения от производителя диапазон на натоварване.*
б. Не използвайте електроинструмент, чийто пусков прекъсвач е повреден. *Електроинструмент, който не може да се включва и изключва с прекъсвача е опасен и трябва да бъде ремонтиран.*
в. Извадете щепсела от контакта преди да правите всякакви настройки, смени на приспособления, или прибирате електроинструмента. *Такива предпазни мерки намаляват риска от включване на електроинструмента по невнимание.*
г. Когато не използвате електроинструмента го съхранявайте извън обсега на деца и не позволявайте на лица незапознати с електроинструмента или с тези инструкции да работят с него. *Електроинструментите са опасни в ръцете на необучени потребители.*
д. Поддръжка на електроинструментите. Проверете за разместването или затягането на подвижните части, отчупени части и всички други обстоятелства, които могат да влияят на работата на електроинструмента. Ако е повреден, поправете електроинструмента преди да го използвате. *Много злополуки са причинени от лошо поддържани електроинструменти.*
е. Пазете режещите инструмент остри и чисти. *Правилно поддържаните режещи инструменти с остри режещи ръбове се заклинват по-рядко и са по-лесни за управление.*
ж. Използвайте електроинструмента, консумативите и накрайниците към него според тези инструкции и предназначението на отделния тип електроинструмент, вземайки под внимание условията на работа и вида работа, който трябва да се извърши. *Използването на електроинструмента за работи, различни от тези, за които е предназначен, могат да доведат до опасности.*

ОКОЛНА СРЕДА

БРАКУВАНЕ

С оглед опазване на околната среда електроинструментът, допълнителните приспособления и опаковката трябва да бъдат подложени на подходяща преработка за повторното използване на съдържащите се в тях суровини.

САМО ЗА СТРАНИ ОТ ЕС

Не изхвърляйте електроинструментите при битовите отпадъци! Съгласно Директивата на ЕС 2002/96/ЕС относно бракувани електрически и електронни устройства и утвърждаването й като национален закон електроинструментите, които не могат да се използват повече, трябва да се събират отделно и да бъдат подлагани на подходяща преработка за оползотворяване на съдържащите се в тях вторични суровини.

СГЛОБЯВАНЕ

ПРИСТАВКА ЗА ИЗПОЛЗВАНЕ С ФРЕЗА DREMEL, МОДЕЛИ 300, 395, 398, 400, 4000, 780, 8000.

⚠ **Изключете щепсела от контакта, преди да правите регулировки при монтажа или да сменяте принадлежности.** Подобни предпазни мерки намаляват риска от случайно включване на уреда.

В зависимост от конкретния размер на веригата се уверете, че сте сглобили правилно новото си точило както следва:

1. Направете справка с фигура 1 за правилния камък за заточване.
2. След като с помощта на чертежа определите правилния камък за вашия трион, монтирайте приставката като завинтите водача (B) и съответния брой разделителни планки (C) към стойката (D) с помощта на двата винта (A), както е показано на фигура 2.

Диаметър	Цвят	Брой разделителни планки
5,5 мм	розов	2
4,8 мм	оранжев	1
4,5 мм	бял	1
4,0 мм	син	–

3. Монтирайте здраво подходящия камък за заточване към инструмента, като оставите да се вижда приблизително 6 мм от тялото между капачката на патронника и камъка (фигура 3).
4. Свалете капачката на корпуса и завийте приставката за заточване към верижния трион (фигура 4).

С помощта на подходящата страна на измервателния уред (A) регулирайте водача, така че да бъде правилно позициониран спрямо камъка за заточване, и затегнете винтовете. Измервателният уред трябва да бъде подравнен с ъгъла (B) на водача, когато контактува с камъка за заточване (фигура 5).

Фигура 5A = Изглед отпред, Фигура 5B = Изглед отстрани

ИНСТРУКЦИИ ЗА ЕКСПЛОАТАЦИЯ

⚠ Моля прочетете и разберете добре тези инструкции, както и ръководството на верижния трион, за да имате пълна информация за заточването.

⚠ Зъбите на триона трябва да бъдат заточени еднакво и равномерно.

При монтиране към въртящ се инструмент на Dremel приставката за заточване на верижни триони ще може да заточва почти всички често използвани размери вериги, ако следвате тези лесноизпълними указания.

ЗАТОЧВАНЕ НА ВЕРИГАТА

1. Поставете триона на равна и стабилна повърхност. За да заточите правилно веригата, опъването й трябва да бъде регулирано (както е посочено в ръководството за собственика на верижния трион). Най-добре е заточването да се направи откъм плоската страна на планката на триона – приблизително в средата на планката.
2. Поставете триона така, че като гледате от страната на планката на триона, моторът да бъде от дясната ви страна. Режещите зъби от далечната страна на веригата се заточват отвътре навън, както е показано на фигура 6. Поставете водача (B) да легне върху зъбите, така че индексната линия на 30º (A) да е успоредна на веригата. Подравнете индексната линия и веригата.
Две или три леки минавания обикновено са достатъчни, освен ако режещите зъби не са повредени. Заточете еднакво всички режещи зъби. Започнете със зъба, който има най-видими повреди (т.е. нащърбвания или вдлъбнатини) и заточете еднакво всички зъби. Не отнемайте прекалено много материал, тъй като това само съкращава срока на експлоатация на веригата.

ЗАБЕЛЕЖКА: Заточвайте само режещите зъби (C), не измервателния уред за дълбочината (D).

3. След заточване на всички зъби от горната страна на планката придвижете веригата като използвате ръкавица или парцал и я издърпвате към края на планката. Повтаряйте процедурата, докато заточите всички зъби от далечната страна на веригата.
4. Завъртете триона така, че като гледате от страната на планката на триона, моторът да бъде от лявата ви страна. Заточете режещите зъби от далечната страна на веригата отвътре навън, т.е. от вас навън (фигура 7). Поставете водача да легне върху зъбите, така че индексната линия на 30º да е успоредна на веригата. Повтаряйте гореописаната процедура, докато заточите всички режещи зъби от далечната страна на веригата.
5. След неколкократно заточване на веригата може да установите, че тя не реже толкова бързо, колкото смятате, че трябва. Всеки режещ зъб на веригата има измервателен уред за дълбочината (D) точно срещу режещия си ръб (C), който определя на какво разстояние може да се забие той. За да проверите дали дълбочината на среза е правилна, поставете прав метален ръб от горната страна на режещите краища (фигура 8) и проверете указаните размери. Този размер трябва да бъде приблизително равен на дебелината на измервателния уред (D). Ако това не е така, шлифовайте измервателния уред на веригата, докато разстоянието стане приблизително равно на дебелината на измервателния уред от комплекта за заточване. Бъдете внимателни и поддържайте формата му. Не отстранявайте повече материал. Поддържайте този размер на измервателния уред за дълбочината еднакъв за всички режещи зъби, за да правите прави срезове.

СЕРВИЗНО ОБСЛУЖВАНЕ И ГАРАНЦИЯ

За този продукт на DREMEL се предоставя гаранция съгласно законовите специфични за съответната страна разпоредби; гаранцията изключва повреди, причинени от износване в нормалния ход на работа, от претоварване или неправилна употреба.

В случай на рекламация, изпратете инструмента *неразглобен* заедно с документ, удостоверяващ покупката на Вашия търговец.

ЗА КОНТАКТИ С DREMEL

За повече информация за асортимента, поддръжката и пряка телефонна връзка с DREMEL, посетете www.dremel.com

Dremel Europe, P.O. Box 3267, 4800 DG Breda, Нидерландия

H
ÁLTALÁNOS BIZTONSÁGI ELŐÍRÁSOK

⚠ FIGYELEM **OLVASSA EL AZ ÖSSZES ELŐÍRÁST.** *Ha nem tartja be a következő előírásokat, akkor ez áramütéshez, tűzhöz és/vagy súlyos személyi sérülésekhez vezethet. Az alább alkalmazott „elektromos kéziszerszám-fogalom" a hálózati elektromos kéziszerszámokat (hálózati csatlakozó kábellel) és az akkumulátoros elektromos kéziszerszámokat (hálózati csatlakozó kábel nélkül) foglalja magában.*

KÉRJÜK GONDOSAN ŐRIZZE MEG EZEKET AZ ELŐÍRÁSOKAT

MUNKAHELY

a. Tartsa tisztán és tartsa rendben a munkahelyét. *A rendetlenség és a megvilágítatlan munkaterület balesetekhez vezethet.*
b. Ne dolgozzon a berendezéssel olyan robbanásveszélyes környezetben, ahol éghető folyadékok, gázok vagy porok vannak. *Az elektromos kéziszerszámok szikrákat keltenek, amelyek a port vagy a gőzöket meggyújthatják.*
c. Tartsa távol a gyerekeket és az idegen személyeket a munkahelytől, ha az elektromos kéziszerszámot használja. *Ha elvonják a figyelmét, elvesztheti az uralmát a berendezés felett.*

ELEKTROMOS BIZTONSÁGI ELŐÍRÁSOK

a. A készülék csatlakozó dugójának bele kell illeszkednie a dugaszolóaljzatba. A csatlakozó dugót semmilyen módon sem szabad megváltoztatni. Védőföldeléssel ellátott készülékekkel kapcsolatban ne használjon csatlakozó adaptert. *A változtatás nélküli csatlakozó dugók és a megfelelő dugaszoló aljzatok csökkentik az áramütés kockázatát.*
b. Kerülje el a földelt felületek, például csövek, fűtőtestek, kályhák és hűtőgépek megérintését. *Az áramütési veszély megnövekszik, ha a teste le van földelve.*
c. Tartsa távol az elektromos kéziszerszámot az esőtől vagy nedvességtől. *Ha víz hatol be egy elektromos kéziszerszámba, ez megnöveli az áramütés veszélyét.*
d. Soha ne használja a készüléket olyan célra, amelyre az nem való. Ne használja a kábelt a rendeltetésétől eltérő célokra, vagyis a szerszámot soha ne hordozza vagy akassza fel a kábelnél fogva, és sohase húzza ki a hálózati csatlakozó dugót a kábelnél fogva. Tartsa távol a kábelt hőforrásoktól, olajtól, éles élektől és sarkaktól és mozgó gépalkatrészektől. *Egy megrongálódott vagy csomókkal teli kábel megnöveli az áramütés veszélyét.*
e. Ha egy elektromos kéziszerszámmal a szabad ég alatt dolgozik, csak szabadban való használatra engedélyezett hosszabbítót használjon. *A szabadban való használatra engedélyezett hosszabbító használata csökkenti az áramütés veszélyét.*
f. Ha nem lehet elkerülni az elektromos kéziszerszám nedves környezetben való használatát, alkalmazzon egy földzárlat megszakítót. *Egy földzárlat megszakító alkalmazása csökkenti az áramütés kockázatát.*

SZEMÉLYI BIZTONSÁG

a. Munka közben mindig figyeljen, ügyeljen arra, amit csinál és meggondoltan dolgozzon az elektromos kéziszerszámmal. Ha fáradt, ha kábítószerek vagy alkohol hatása alatt áll, vagy orvosságokat vett be, ne használja a berendezést. *Egy pillanatnyi figyelmetlenség a szerszám használata közben komoly sérülésekhez vezethet.*
b. Viseljen személyi védőfelszerelést és mindig viseljen védőszemüveget. *A személyi védőfelszerelések, mint porvédő álarc, csúszásbiztos védőcipő, védősapka és fülvédő használata az elektromos kéziszerszám használata jellegének megfelelően csökkenti a személyes sérülések kockázatát.*
c. Kerülje el a készülék akaratlan üzembe helyezését. Győződjön meg arról, hogy az elektromos kéziszerszám ki van kapcsolva, mielőtt bedugná a csatlakozó dugót a dugaszolóaljzatba. *Ha az elektromos kéziszerszám felemelése közben az ujját a kapcsolón tartja, vagy ha a készüléket bekapcsolt állapotban csatlakoztatja az áramforráshoz, ez balesetekhez vezethet.*
d. Az elektromos kéziszerszám bekapcsolása előtt okvetlenül távolítsa el a beállítószerszámokat vagy csavarkulcsokat. *Az elektromos kéziszerszám forgó részeiben felejtett beállítószerszám vagy csavarkulcs sérüléseket okozhat.*
e. Ne becsülje túl önmagát. *Kerülje el a normálistól eltérő testtartást, ügyeljen arra, hogy mindig biztosan álljon és az egyensúlyát megtartsa. Így az elektromos kéziszerszám felett váratlan helyzetekben is jobban tud uralkodni.*
f. Viseljen megfelelő ruhát. *Ne viseljen bő ruhát vagy ékszereket. Tartsa távol a haját, a ruháját és a kesztyűjét a mozgó részektől. A bő ruhát, az ékszereket és a hosszú hajat a mozgó alkatrészek magukkal ránthatják.*

AZ ELEKTROMOS KÉZISZERSZÁMOK GONDOS KEZELÉSE ÉS HASZNÁLATA

a. Ne terhelje túl a berendezést. A munkájához csak az arra szolgáló elektromos kéziszerszámot használja. *Egy alkalmas elektromos kéziszerszámmal a megadott teljesítménytartományon belül jobban és biztonságosabban lehet dolgozni.*
b. Ne használjon olyan elektromos kéziszerszámot, amelynek a kapcsolója elromlott. *Egy olyan elektromos kéziszerszám, amelyet nem lehet sem be-, sem kikapcsolni, veszélyes és meg kell javíttatni.*
c. Húzza ki a csatlakozó dugót a dugaszolóaljzatból, mielőtt az elektromos kéziszerszámon beállítási munkákat végez, tartozékokat cserél vagy a szerszámot tárolásra elteszi. *Ez az elővigyázatossági intézkedés meggátolja a szerszám akaratlan üzembe helyezését.*
d. A használaton kívüli elektromos kéziszerszámokat olyan helyen tárolja, ahol azokhoz gyerekek nem férhetnek hozzá. Ne hagyja, hogy olyan személyek használják az elektromos kéziszerszámot, akik nem ismerik a szerszámot, vagy nem olvasták el ezt az útmutatót. *Az elektromos kéziszerszámok veszélyesek, ha azokat gyakorlatlan személyek használják.*
e. A készüléket gondosan ápolja. Ellenőrizze, hogy a mozgó alkatrészek kifogástalanul működnek-e, nincsenek-e beszorulva, és nincsenek-e eltörve vagy megrongálódva olyan alkatrészek, amelyek hatással lehetnek az elektromos kéziszerszám működésére. A berendezés megrongálódott részeit a készülék használata előtt javíttassa meg. *Sok olyan baleset történik, amelyet az elektromos kéziszerszám nem kielégítő karbantartására lehet visszavezetni.*
f. Tartsa tisztán és éles állapotban a vágószerszámokat. *Az éles vágóélekkel rendelkező és gondosan ápolt vágószerszámok ritkábban ékelődnek be és azokat könnyebben lehet vezetni és irányítani.*
g. Az elektromos kéziszerszámokat, tartozékokat, betétszerszámokat stb. csak ezen előírásoknak és az adott készüléktípusra vonatkozó kezelési utasításoknak megfelelően használja. Vegye figyelembe a munkafeltételeket és a kivitelezendő munka sajátosságait. *Az elektromos kéziszerszám eredeti rendeltetésétől eltérő célokra való alkalmazása veszélyes helyzetekhez vezethet.*

KÖRNYEZET

ELTÁVOLÍTÁS

Az elektromos kéziszerszámokat, a tartozékokat és a csomagolást a környezetvédelmi szempontoknak megfelelően kell újrafelhasználásra előkészíteni.

CSAK AZ EU-TAGORSZÁGOK SZÁMÁRA

Ne dobja ki az elektromos kéziszerszámokat a háztartási szemétbe! A használt villamos és elektronikus berendezésekre vonatkozó 2002/96/ EG sz. Európai Irányelvnek és ennek a megfelelő országok jogharmonizációjának megfelelően a már használhatatlan elektromos kéziszerszámokat külön össze kell gyűjteni és a környezetvédelmi szempontból megfelelő újra felhasználásra le kell adni.

ÖSSZESZERELÉS

A SZERELVÉNY A KÖVETKEZŐ DREMEL FORGÓSZERSZÁMOKHOZ HASZNÁLHATÓ: 300, 395, 398, 400, 4000, 780, 8000.

⚠ **Húzza ki a csatlakozót a hálózati aljzatból, mielőtt állít a szerelvényen vagy tartozékot cserél!** Az ilyen megelőző intézkedések csökkentik a szerszám véletlen elindításának a kockázatát.

Az adott lánc méretétől függően az alábbiak szerint szerelje fel az új élezőjét:

1. Az 1. ábra alapján válassza ki a megfelelő köszörűkövet.
2. Miután az ábra alapján kiválasztotta a lánchoz való köszörűkövet, a 2. ábra szerint szerelje fel a szerelvényt a következőképpen: a két csavarral (A) rögzítse a vezetőt (B) és a megfelelő számú távtartót (C) a befogószerkezethez (D).

Átmérő	Szín	Távtartók száma
5,5 mm	rózsaszín	2
4,8 mm	narancssárga	1
4,5 mm	fehér	1
4,0 mm	kék	–

3. Biztonságosan rögzítse a megfelelő köszörűkövet a szerszámban úgy, hogy annak szára körülbelül 6 mm-re kilátsszon a tokmány és a kő között (3. ábra).
4. Távolítsa el a zárósapkát és csavarja fel a láncfűrészélező szerelvényt (4. ábra).

A sablon (A) megfelelő oldalát használva úgy állítsa be a vezetőt, hogy az megfelelően álljon a köszörűkőhöz képest, majd szorítsa meg a csavarokat. A sablonnak illeszkednie kell a vezető sarkához (B), ugyanakkor hozzá kell érnie a köszörűkőhöz (5. ábra).

5A ábra = elölnézet, 5B ábra = oldalnézet

HASZNÁLATI UTASÍTÁSOK

⚠ Kérjük, olvassa el és jegyezze meg ezeket az utasításokat és a láncfűrész kézikönyvét az élezés minden részletének megismeréséhez.

⚠ A lánc fogait egyformán és egyenletesen kell élezni.

Amikor csatlakoztatva van egy Dremel forgószerszámhoz, akkor a láncfűrész-élező szerelvény majdnem minden általános méretű láncot képes megélezni, ha Ön követi ezeket az egyszerű utasításokat.

A LÁNC ÉLEZÉSE

1. Helyezze a fűrészt egy sima, szilárd felületre. A megfelelő élezéshez be kell állítani a láncfeszességet (a láncfűrész kezelési kézikönyvében leírtak szerint). Az élezés akkor lesz a legjobb, ha azt a láncfűrész lapjának egyenes részén – valahol a közepe táján végzik.
2. Helyezze úgy a fűrészt, hogy annak lapját oldalról lássa, és a motor Öntől jobbra helyezkedjen el. A vágófogakat a lánc távoli oldalán kell élezni, belülről kifelé, ahogy azt a 6. ábra mutatja. Fektesse a vezetőt (B) laposan a fogra úgy, hogy a 30º-os jelölővonal (A) párhuzamos legyen a lánccal. Illessze a jelölővonalat a lánchoz.
Két vagy három könnyű húzás általában elegendő, ha a vágóélek nem sérültek. Mindegyik vágóélet egyformán élezze meg. Kezdje a legnagyobb látható sérüléssel (pl. csorbulás vagy horony), és egyformán élezze meg az összes vágóélet. Ne távolítson el sok anyagot, mert azzal csak lerövidíti a lánc élettartamát.

MEGJEGYZÉS: Csak a vágóélet (C) élezze, a mélységmérőt (D) ne.

3. Amikor minden fogat megélezett a lap tetején, akkor egy kesztyűvel vagy egy ronggyal mozgassa meg a láncot a fűrészlap vége felé. Addig ismételje az élezési műveletet, míg meg nem élezte az összes fogat a lánc távolabbi oldalán.
4. Fordítsa meg a fűrészt, hogy annak lapját oldalról lássa, és a motor Öntől balra helyezkedjen el. Élezze a vágófogakat a lánc távoli oldalán, belülről kifelé, vagy Öntől távolodva (7. ábra). Fektesse a vezetőt laposan a fogra úgy, hogy a 30º-os jelölővonal párhuzamos legyen a lánccal. Ismételje meg a fenti eljárást, hogy az összes vágófogat megélezze a lánc távoli oldalán.
5. Ha már többször megélezte a láncot, akkor úgy érezheti, hogy az nem vág olyan gyorsan, mint ahogyan kellene. A lánc minden vágóélének van egy mélységmérője (D) közvetlenül a vágóél (C) előtt, amely meghatározza, hogy milyen mélyen vágjon. A helyes vágásmélység megállapításához fektessen egy egyenes élű fémdarabot a vágóélekre (8. ábra), és ellenőrizze a mutatott méretet. Ennek a méretnek körülbelül meg kell egyeznie a mélységmérő vastagságával (D). Ha nem egyezik meg, akkor addig csiszolja le a mélységmérőt, míg a mért távolság körülbelül meg nem egyezik az élek mélységmérőinek vastagságával. Ügyeljen arra, hogy megtartsa annak alakját. Ne távolítson el túl sok anyagot. A sima vágások kivitelezéséhez minden vágóélnél tartsa egyformán ezt a méretet.

SZERVIZ ÉS GARANCIA

Ez a DREMEL termék garantáltan kielégíti a törvényi illetve országspecifikus előírásokat; a normális használatból eredő kopás és elhasználódás, túlterhelés és helytelen kezelés miatt bekövetkező károsodásokra a garancia nem terjed ki.

Panasz esetén küldje vissza a szerszámot *szétszerelés nélkül* a vásárlást igazoló dokumentumokkal együtt a kereskedőhöz.

DREMEL ELÉRHETŐSÉG

A Dremel választékát, támogatását és közvetlen elérhetőségét illetően a www.dremel.com címen talál információt.

Dremel Europe, P.O. Box 3267, 4800 DG Breda, Hollandia

RO
INSTRUCȚIUNI GENERALE DE SIGURANȚĂ

⚠ ATENȚIE **CITIȚI TOATE INSTRUCȚIUNILE.** *Nerespectarea instrucțiunilor enumarate în cele ce urmează poate duce la electrocutare, incendiu și/sau răniri grave. Termenul de sculă electrică folosit în continuare se referă la scule electrice alimentate de la rețea (cu cablu de alimentare) și la cele cu acumulator (fără cablu de alimentare).*

PĂSTRAȚI ÎN BUNE CONDIȚII PREZENTELE INSTRUCȚIUNI

LOCUL DE MUNCĂ

a. Pastrați curățenia și ordinea la locul de muncă. *Dezordinea și sectoarele de lucru neluminate pot duce la accidente.*
b. Nu lucrați cu mașina în mediu cu pericol de explozie, în care există lichide, gaze sau pulberi inflamabile. *Sculele electrice generează scântei care pot aprinde praful sau vaporii.*
c. Nu permiteți accesul copiilor și al altor persoane în timpul utilizării sculei electrice. *Dacă vă este distrasă atenția puteți pierde controlul asupra mașinii.*

SIGURANȚA ELECTRICĂ

a. Ștecherul mașinii trebuie sa fie potrivit prizei electrice. Nu este în nici un caz permisă modificarea ștecherului. Nu folosiți fișe adaptoare la mașinile legate la pamânt de protecție. *Ștecherele nemodificate și prizele corespunzătoare diminuează riscul de electrocutare.*
b. Evitați contactul corporal cu suprafețe legate la pamânt ca țevi, instalații de încălzire, sobe și frigidere. *Există un risc crescut de electrocutare atunci când corpul vă este legat la pământ.*
c. Feriți mașina de ploaie sau umezeală. *Pătrunderea apei într-o sculă electrică mărește riscul de electrocutare.*
d. Nu schimbați destinația cablului, folosindu-l pentru trasportarea sau suspendarea mașinii ori pentru a trage ștecherul afară din priză. Feriți cablul de căldură, ulei, muchii ascuțite sau componente aflate în mișcare. *Cablurile deteriorate sau încurcate măresc riscul de electrocutare.*
e. Atunci când lucrați cu o sculă electrică în aer liber, folosiți numai cabluri prelungitoare admise și pentru mediul exterior. *Folosirea unui cablu prelungitor adecvat pentru mediul exterior diminuează riscul de electrocutare.*
f. Atunci când nu poate fi evitată utilizarea sculei electrice în mediu umed, folosiți un întrerupător de circuit cu împământare. *Folosirea unui întrerupător de circuit cu împământare reduce riscul de electrocutare.*

SIGURANȚA PERSOANELOR

a. Fiți atenți, aveți grijă de ceea ce faceți și procedați rațional atunci când lucrați cu o sculă electrică. Nu folosiți mașina când sunteți obosiți sau vă aflați sub influența drogurilor, a alcoolului sau a medicamentelor. *Un moment de neatenție în timpul utilizării mașinii poate duce la răniri grave.*
b. Purtați echipament personal de protecție și întotdeauna ochelari de protecție. *Purtarea echipamentului personal de protecție, ca masca pentru praf, încălțăminte de siguranță antiderapantă, casca de protecție sau protecția auditivă, în funcție de tipul și utilizarea sculei electrice, diminuează riscul rănirilor.*
c. Evitați o punere în funcțiune involuntară. Înainte de a introduce ștecherul în priza, asigurați-vă ca scula electrică este oprită. *Dacă atunci când transportați mașina țineți degetul pe întrerupător sau dacă porniți mașina înainte de a o racorda la rețeaua de curent, puteți provoca accidente.*
d. Înainte de pornirea mașinii îndepărtați dispozitivele de reglare sau cheile fixe din aceasta. *Un dispozitiv sau o cheie lăsată într-o componentă de mașină care se rotește poate duce la răniri.*
e. Nu vă supraevaluați. *Adoptați o poziție stabilă și mențineți-vă întotdeauna echilibrul. Astfel veți putea controla mai bine mașina în situații neașteptate.*
f. Purtați îmbrăcăminte adecvată. *Nu purtați îmbrăcăminte largă sau podoabe. Feriți părul, îmbrăcămintea și mănușile de piesele aflate în mișcare. Îmbrăcămintea largă, părul lung sau podoabele pot fi prinse în piesele aflate în mișcare.*

UTILIZAREA ȘI MANEVRAREA ATENTĂ A SCULELOR ELECTRICE

a. Nu suprasolicitați mașina. Folosiți pentru executarea lucrării dv. scula electrică destinată acelui scop. *Cu scula electrică potrivită lucrați mai bine și mai sigur în domeniul de putere indicat.*
b. Nu folosiți scula electrică dacă aceasta are întrerupătorul defect. *O sculă electrică, care nu mai poate fi pornită sau oprită, este periculoasă și trebuie reparată.*
c. Scoateți ștecherul afară din priză, înainte de a executa reglaje la mașină, a schimba accesorii sau de a pune mașina la o parte. *Această măsură de prevedere împiedică pornirea involuntară a mașinii.*
d. Păstrați sculele electrice nefolosite la loc inaccesibil copiilor. *Nu lăsați să lucreze cu mașina persoane care nu sunt familiarizate cu aceasta sau care nu au citit aceste instrucțiuni.*
e. Întrețineți-vă mașina cu grijă. Controlați dacă componentele mobile ale mașinii funcționează impecabil și dacă nu se blochează, sau dacă există piese rupte sau deteriorate astfel încât să afecteze funcționarea mașinii. Înainte de utilizare dați la reparat piesele deteriorate. *Cauza multor accidente a fost întreținerea necorespunzătoare a sculelor electrice.*
f. Mențineți bine ascuțite și curate dispozitivele de tăiere. *Dispozitivele de tăiere întreținute cu grijă, cu tăișuri ascuțite se înțepenesc în mai mică măsură și pot fi conduse mai ușor.*
g. Folosiți scula electrică, accesoriile, dispozitivele de lucru etc. conform prezentelor instrucțiuni și în așa fel cum este prevăzut pentru acest tip special de mașină. Țineți cont de condițiile de lucru și de activitatea care trebuie desfășurată. *Folosirea sculelor electrice în alt scop decât pentru utilizările prevăzute, poate duce la situații periculoase.*

MEDIU

ELIMINARE

Sculele electrice, accesoriile și ambalajele trebuie direcționate către o stație de revalorificare ecologică.

NUMAI PENTRU ȚĂRILE UE

Nu aruncați sculele electrice în gunoiul menajer! Conform Directivei Europene 2002/96/CE privind mașinile și aparatele electrice și electronice uzate și transpunerea acesteia în legislația națională, sculele electrice scoase din uz trebuie colectate separat și direcționate către o stație de revalorificare ecologică.

ASAMBLARE

DISPOZITIVUL ATAȘAT LA SCULELE ROTATIVE DREMEL MODELE 300, 395, 398, 400, 4000, 780, 8000.

⚠ **Înaintea executării asamblării și a înlocuirii accesoriilor scoateți ștecherul din priză.** Prin astfel de măsuri preventive este evitată pornirea accidentală a sculei.

În funcție de dimensiunea specifică a lanțului dumneavoastră, asigurați-vă că asamblați corespunzător mașina dumneavoastră de ascuțit, după cum urmează:

1. Consultați Figura 1 pentru piatra de polizor corespunzătoare.
2. După ce ați stabilit piatra de polizor corectă pentru lanțul dumneavoastră din figură, asamblați accesoriul înșurubând ghidajul (B) și un număr corespunzător de distanțiere (C) pe clemă (D) utilizând cele două șuruburi (A), conform Figurii 2.

Diametru	Culoare	Nr. de distanțiere
5,5 mm	roz	2
4,8 mm	portocaliu	1
4,5 mm	alb	1
4,0 mm	albastru	–

3. Montați fix piatra de polizare corectă pe unealta dumneavoastră cu aproximativ 6 mm din coadă expusă între capacul mandrinei de strângere și piatră (Figura 3).
4. Îndepărtați capacul carcasei și înșurubați accesoriul de ascuțire a ferăstrăului cu lanț (Figura 4).

Utilizând partea corespunzătoare a calibrului (A), ajustați ghidul astfel încât să fie poziționat corect în funcție de piatra de polizare, apoi strângeți șuruburile. Calibrul trebuie să fie la același nivel cu colțul (B) ghidului, fiind în același timp în contact cu piatra de polizare (Figura 5).

Figura 5A = Imagine frontală, Figura 5B = Imagine laterală

INSTRUCȚIUNI DE UTILIZARE

⚠ Vă rugăm să citiți cu atenție și să înțelegeți aceste instrucțiuni precum și manualul ferăstrăului cu lanț pentru a avea detalii complete despre ascuțire.

⚠ Dinții lanțului trebuie ascuțiți egal și uniform.

Atunci când e atașat la o unealtă rotativă Dremel, accesoriul de ascuțire a ferăstrăului cu lanț va ascuți ferăstraie de aproape orice dimensiune, dacă respectați aceste instrucțiuni simple.

ASCUȚIREA LANȚULUI

1. Așezați ferăstrăul pe o suprafață plată, solidă. Pentru o ascuțire corespunzătoare, tensiunea lanțului trebuie ajustată (după cum se specifică în manualul de utilizare al ferăstrăului cu lanț). Rezultate optime la ascuțire se vor obține dacă se face pe latura barei ferăstrăului – undeva aproape de mijlocul barei ferăstrăului.
2. Poziționați ferăstrăul astfel încât să priviți latura barei ferăstrăului, cu motorul în dreapta dumneavoastră. Dinții de tăiere de pe partea exterioară a lanțului se ascut, dinspre interior spre exterior, așa cum reiese din Figura 6. Așezați ghidajul (B) plat pe dinte cu linia indice de 30º (A) paralelă la lanț. Aliniați linia indice cu lanțul.
Două sau trei atingeri ușoare sunt de obicei suficiente, doar dacă nu cumva dinții au fost deteriorați. Ascuțiți toți dinții egal. Începeți cu dintele cel mai deteriorat și ascuțiți-i pe toți egal. Nu îndepărtați prea mult material pentru că astfel nu faceți decât să scurtați durata de viață a lanțului.

NOTĂ: Ascuțiți doar dinții de tăiere (C), nu și calibrul de adâncime (D).

3. Când toți dinții de pe partea de sus ai barei au fost ascuțiți, învârtiți lanțul folosind o mănușă sau o cârpă trăgându-l spre capătul barei. Repetați până când toți dinții de pe partea exterioară a lanțului au fost ascuțiți.
4. Întoarceți ferăstrăul astfel încât să priviți latura barei ferăstrăului, cu motorul în stânga dumneavoastră. Ascuțiți dinții de tăiere de pe partea exterioară a lanțului dinspre interior spre exterior, sau dinspre dumneavoastră spre exterior (Figura 7). Așezați ghidajul plat pe dinte cu linia indice de 30º paralelă la lanț. Repetați procesul pentru a ascuți toți dinții de pe partea exterioară a lanțului au fost ascuțiți.
5. După ce lanțul dumneavoastră a fost ascuțit de câteva ori, s-ar putea să observați că nu mai taie așa cum ar trebui. Fiecare dinte de tăiere de pe lanț are un calibru de adâncime (D) chiar în fața muchiei tăietoare (C) ce determină cât de mare să fie bucata tăiată. Pentru a verifica dacă adâncimea de tăiere este corespunzătoare, așezați o riglă metalică dreaptă de-a lungul vârfurilor dinților (Figura 8), și verificați dimensiunea indicată. Dimensiunea ar trebuie să fie aproximativ egală cu cea a calibrului (D). Dacă nu este, polizați calibrul de adâncime până este aproximativ egal cu grosimea calibrului kitului de ascuțire. Aveți grijă să păstrați forma. Nu îndepărtați mai mult material. Păstrați această setare de calibrare a adâncimii uniformă pe toți dinții de tăiere pentru a obține tăieturi drepte.

SERVICE ȘI GARANȚIE

Acest produs DREMEL este garantat în conformitate cu prevederile legale/ specifice țării; deteriorările datorite uzurii normale, supraîncărcării sau mânuirii necorespunzătoare sunt excluse din garanție.

În cazul unei reclamații, trimiteți scula furnizorului dumneavoastră *nedemontată* împreună cu dovada achiziției.

CONTACTAȚI DREMEL

Pentru informații suplimentare despre sortimentul Dremel, pentru suport și asistență, vizitați www.dremel.com

Dremel Europe, P.O. Box 3267, 4800 DG Breda, Olanda

RUS
ОБЩИЕ ПРАВИЛА ТЕХНИКИ БЕЗОПАСНОСТИ

⚠ ВНИМАНИЕ **ПРОЧТИТЕ ВСЕ ИНСТРУКЦИИ.** Ошибки, допущенные при выполнении приведенных ниже инструкций, могут вызвать поражение электрическим током, пожар и/или привести к тяжелым травмам. Использованное ниже понятие «электроинструмент» распространяется на электроинструмент с питанием от сети (с кабелем питания от электросети).

СОХРАНИТЕ ДАННУЮ ИНСТРУКЦИЮ

РАБОЧЕЕ МЕСТО

a. Рабочее место следует содержать в чистоте и порядке. *Беспорядок на рабочем месте и его плохое освещение могут привести к несчастным случаям.*
b. Запрещается пользоваться электроинструментами во взрывоопасной среде, в которой находятся воспламеняющиеся жидкости, газы или пыль. *Электроинструменты искрят, что может привести к воспламенению пыли или паров.*
c. При работе с электроинструментом не подпускайте близко детей и посторонних лиц. *При отвлечении во время работы можно потерять контроль над инструментом.*

DREMEL® Model 1453
Chain Saw Sharpening Attachment

Dremel Europe
The Netherlands
www.dremel.com

2610004509 260609
All Rights Reserved

FIG. 1

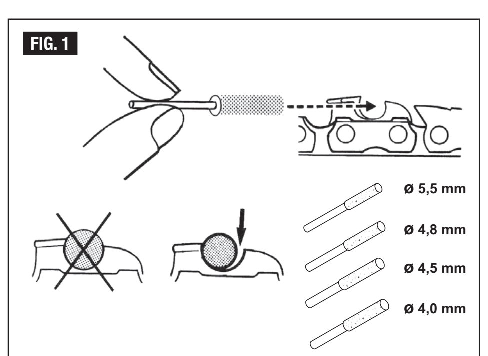

FIG. 2

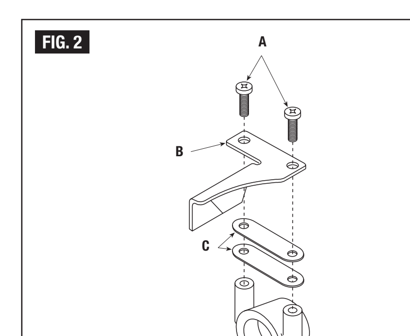

FIG. 3

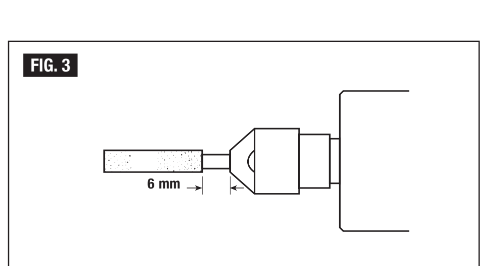

FIG. 4

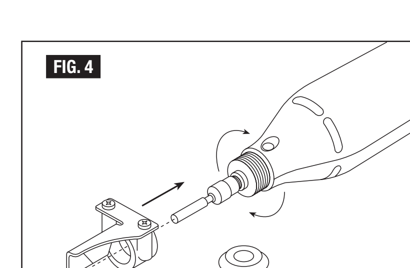

FIG. 5A

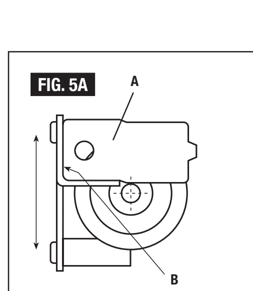

FIG. 5B

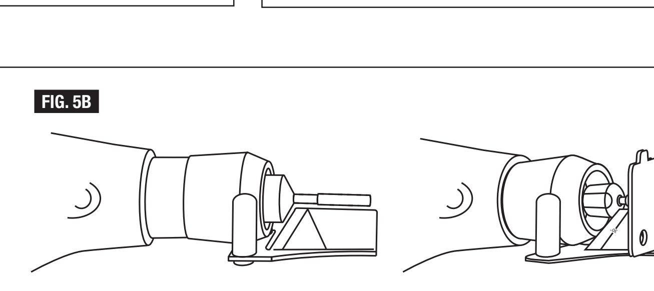

FIG. 6

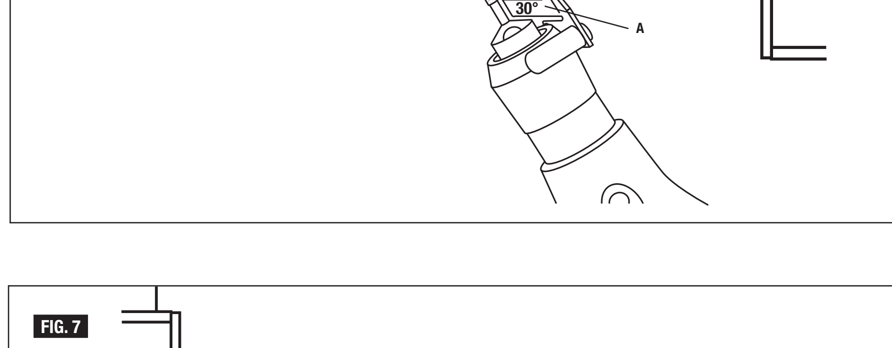

FIG. 7

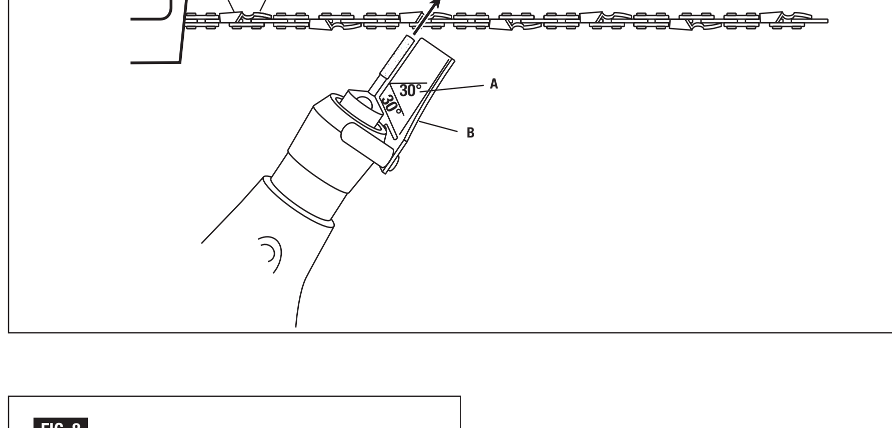

FIG. 8

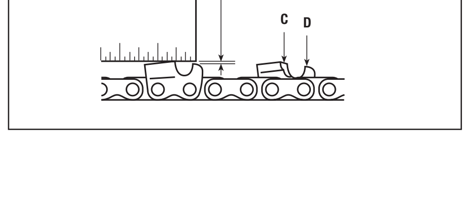

ЭЛЕКТРОБЕЗОПАСНОСТЬ

a. Штепсельная вилка электроинструмента должна подходить к штепсельной розетке. Ни в коем случае не изменять штепсельную вилку. Запрещается применять адаптеры для штепсельных вилок электроинструментов с защитным заземлением. *Неизмененные штепсельные вилки и подходящие штепсельные розетки снижают риск поражения электротоком.*
b. Предотвращайте телесный контакт с заземленными поверхностями, как например, трубами, элементами отопления, кухонными плитами и холодильниками. *При заземлении Вашего тела повышается риск поражения электротоком.*
c. Защищайте электроинструмент от дождя и сырости. *При попадании воды в электроинструмент повышается риск поражения электрическим током.*
d. Не допускается использовать электрокабель не по назначению, например, для ношения или подвески электроинструмента или для вытягивания вилки из штепсельной розетки. Защищайте кабель от воздействия высоких температур, масла, острых кромок или подвижных частей электроинструмента. *Поврежденный или схлестнутый кабель повышает риск поражения электрическим током.*
e. При работе с электроинструментом вне помещений используйте кабели-удлинители, подходящие для работы на открытом воздухе. *Использование кабеля, подходящего для работы на открытом воздухе, снижает риск поражения электрическим током.*
f. Если невозможно избежать применения электроинструмента в сыром помещении, то устанавливайте устройство защиты от утечки в землю. *Использование устройства защиты от утечки в землю снижает риск электрического поражения.*

БЕЗОПАСНОСТЬ ЛЮДЕЙ

a. Будьте внимательными, следите за тем, что Вы делаете и продуманно начинайте работу с электроинструментом. Не работайте с электроинструментом в усталом состоянии или, если Вы находитесь под влиянием наркотиков, спиртных напитков или лекарств. *Одно мгновение невнимательности при работе с электроинструментом может привести к серьезным травмам.*
b. Используйте средства индивидуальной защиты. Всегда надевайте защитные очки. *Средства индивидуальной защиты, как то противопылевые респираторы, нескользящая защитная обувь, защитный шлем или средства защиты органов слуха, в зависимости от работы и применяемого электроинструмента, снижают риск получения травм.*
c. Предотвращайте непроизвольное включение электроинструмента. Перед тем как вставить вилку в штепсельную розетку убедитесь, что электроинструмент находится в выключенном состоянии. *Если Вы при транспорте электроинструмента держите палец на выключателе или включенный электроинструмент подключаете к сети питания, то это может привести к несчастному случаю.*
d. Убирайте инструмент для настройки и гаечные ключи до включения электроинструмента. *Инструмент или ключ, находящийся во вращающейся части электроинструмента, может привести к травмам.*
e. Не переоценивайте свои силы. *Всегда занимайте устойчивое положение и держите равновесие. Благодаря этому Вы можете лучше контролировать электроинструмент в неожиданных ситуациях.*
f. Надевайте подходящую одежду. *Не носите широкую одежду и украшения. Держите волосы, одежду и перчатки на расстоянии от двигающихся частей. Широкая одежда, длинные волосы или украшения могут быть затянуты вращающимися частями электроинструмента.*

ЭКСПЛУАТАЦИЯ ЭЛЕКТРОИНСТРУМЕНТА И УХОД ЗА НИМ

a. Не перегружайте электроинструмент. Используйте для Вашей работы предназначенный для этого электроинструмент. *С подходящим электроинструментом Вы работаете лучше и надежнее в указанном диапазоне мощности.*
b. Не работайте с электроинструментом с неисправным выключателем. *Электроинструмент, который не поддается включению или выключению, опасен и должен быть отремонтирован.*
c. До начала наладки электроинструмента, замены принадлежностей или прекращения работы отключайте штепсельную вилку от розетки сети *Эта мера предосторожности предотвращает случайное включение электроинструмента.*
d. Храните неиспользуемые электроинструменты недоступно для детей. Не разрешайте пользоваться электроинструментом лицам, которые незнакомы с ним или не читали настоящих инструкций. *Электроинструменты опасны в руках неопытных лиц.*
e. Тщательно ухаживайте за электроинструментом. Проверяйте безупречную функцию и ход подвижных частей электроинструмента, отсутствие поломок или повреждений, отрицательно влияющих на функцию электроинструмента. Поврежденные части должны быть отремонтированы до использования электроинструмента. *Неудовлетворительное обслуживание электроинструментов является причиной большого числа несчастных случаев.*
f. Держите режущий инструмент заточенным и чистым. *Правильно ухоженные режущие инструменты с острыми режущими кромками реже заклиниваются и их легче вести.*
g. Применяйте электроинструмент, принадлежности, рабочий инструмент и т. д. в соответствии с настоящими инструкциями и так, как это предписано для специального типа инструмента. Учитывайте при этом рабочие условия и выполняемую работу. *Использование электроинструментов для непредусмотренных работ может привести к возникновению опасных ситуаций.*

ОКРУЖАЮЩАЯ СРЕДА

УТИЛИЗАЦИЯ

Отслужившие свой срок электроинструменты, принадлежности и упаковки следует сдавать на экологически чистую рециркуляцию отходов.

ТОЛЬКО ДЛЯ СТРАН-ЧЛЕНОВ ЕС

Не выбрасывайте электроинструменты в коммунальный мусорll! Согласно Европейской Директиве 2002/96/ЕЭС о старых электрических и электронных инструментах и приборах, а также о претворении этой директивы в национальное право, отслужившие свой срок электроинструменты должны отдельно собираться и сдаваться на экологически чистую утилизацию.

СБОРКА

ПРИСПОСОБЛЕНИЕ ИСПОЛЬЗУЕТСЯ С МОДЕЛЯМИ ПРИВОДОВ ВРАЩЕНИЯ 300, 395, 398, 400, 4000, 780, 8000.

Отсоединить вилку от источника питания перед сборкой, регулировкой или заменой элементов. Такие меры предосторожности снижают риск случайного запуска инструмента.

В зависимости от размера конкретной цепи убедиться, что точильный инструмент собран надлежащим образом.

1. Для выбора правильного точильного камня см. рис. 1.
2. После определения правильного точильного камня для конкретной цепи собрать приставку: прикрутить направляющую (B) и соответствующее количество прокладок (C) к фиксатору (D) с помощью двух винтов (A), как указано на рис. 2.

Диаметр	Цвет	Количество прокладок
5,5 мм	розовый	2
4,8 мм	оранжевый	1
4,5 мм	белый	1
4,0 мм	голубой	–

3. Прочно установить правильный точильный камень в инструмент, оставить приблизительно 6 мм между камнем и цангой (рис. 3).
4. Снять крышку и навинтить приставку для заточки цепей (рис. 4).

С соответствующей стороны замера (A) отрегулировать направляющую надлежащим образом относительно точильного камня и затянуть винты. Замер должен быть заподлицо с углом (B) направляющей и должен касаться точильного камня (рис. 5).

Рис. 5A = вид спереди, рис. 5B = вид сбоку

ИНСТРУКЦИИ ПО ЭКСПЛУАТАЦИИ

Для получения полной информации о заточке прочтите данные инструкции и руководство к цепной пиле.

Зубья цепи должны быть заточены одинаково и равномерно.

С помощью вращающего инструмента Dremel с приставкой для заточки цепей можно затачивать цепи почти всех стандартных размеров, следуя данным простым инструкциям.

ЗАТОЧКА ЦЕПИ
1. Разместить пилу на плоской твердой поверхности. Для правильной заточки необходимо отрегулировать натяжение цепи (как указано в руководстве пользователя к цепной пиле). Заточку лучше всего производить на плоской части полотна пилы – ближе к середине полотна.
2. Разместить пилу так, чтобы двигатель пилы был справа. Зубья на дальней стороне цепи затачиваются изнутри наружу, как указано на рис. 6. Установить направляющую (B) на зуб так, чтобы указательная линия 30º (A) была параллельна цепи. Выровнять указательную линию относительно цепи.
Если зубья не повреждены, достаточно 2-3 проходов точильного камня. Затачивать все зубья одинаково. Нужно начать с зуба, на котором больше всего заметны повреждения (например, царапины или выемки) и заточить одинаково все зубья. Не снимать слишком много металла с зубьев, так как это сокращает срок службы цепи.

Примечание: затачивать только зуборезную головку (C), а не ограничитель глубины (D).

3. Когда в верхней части полотна заточены все зубья, передвинуть цепь с помощью перчаток или ткани, потянув ее к концу полотна. Повторять процедуру, пока все зубья на дальней стороне цепи не будут заточены.
4. Перевернуть пилу, чтобы двигатель пилы был слева. Заточить зубья на дальней стороне цепи изнутри наружу (рис. 7). Установить направляющую на зуб так, чтобы указательная линия 30º была параллельна цепи. Повторять описанную выше процедуру, пока на дальней стороне цепи не будут заточены все зубья.
5. После неоднократной заточки цепи вы можете заметить, что пила не разрезает так быстро как должна. Каждый зуб имеет ограничитель глубины (D) рядом с режущей кромкой (C), который определяет глубину резки. Для проверки глубины разреза разместить металлическую линейку, чтобы она касалась верхней части режущих кромок (рис. 8), и проверить указанный размер. Данный размер должен приблизительно быть равен толщине ограничителя глубины (D). Если это не так, необходимо сточить ограничитель глубины, чтобы зазор приблизительно был равен толщине ограничителя глубины. Необходимо сохранить его форму. Не стачивать слишком много металла. Для прямых разрезов ограничитель глубины должен быть одинаковым на всех зубьях.

СЕРВИС И ГАРАНТИЙНОЕ ОБСЛУЖИВАНИЕ

Гарантийное обслуживание продукции компании DREMEL осуществляется в соответствии с действующими местными правовыми нормами. Гарантия не распространяется на детали, подверженные естественному износу. В случае использования инструмента не по назначению гарантия теряет силу.

Для рекламации отсылайте инструмент *в сборе* Вашему дилеру, приложив чек, удостоверяющий покупку.

КОНТАКТЫ С DREMEL

Дополнительная информация об ассортименте продукции Dremel, поддержка пользователей и горячая линия находятся на сайте www.dremel.com

Dremel Europe, P.O. Box 3267, 4800 DG Breda, the Netherlands

EST
ÜLDISED OHUTUSJUHISED

ETTEVAATUST **LUGEGE LÄBI KÕIK JUHISED.** *Järgnevate ohutusnõuete eiramise tagajärjeks võib olla elektrilöök, tulekahju ja/või rasked vigastused. Allpool kasutatud mõiste "elektriline tööriist" käib võrgutoitega (toitejuhtmega) elektriliste tööriistade kohta.*

HOIDKE KÕIK JUHISED HOOLIKALT ALLES

TÖÖPIIRKOND

a. Hoidke tööpiirkond puhas ja korras. *Tööpiirkonnas valitsev segadus ja hämarus võib põhjustada õnnetusi.*
b. Ärge kasutage seadet plahvatusohtlikus keskkonnas, kus leidub tuleohtlikke vedelikke, gaase või tolmu. *Elektrilistest tööriistadest lööb sädemeid, mis võivad tolmu või aurud süüdata.*
c. Elektrilise tööriista kasutamise ajal hoidke lapsed ja teised isikud tööpiirkonnast eemal. *Kui Teie tähelepanu juhitakse kõrvale, võib seade Teie kontrolli alt väljuda.*

ELEKTRIOHUTUS

a. Seadme pistik peab pistikupessa sobima. Pistikut ei tohi mingil viisil muuta. Ärge kasutage kaitsemaandusega seadmete puhul adapterpistikuid. *Muutmata pistikud ja sobivad pistikupesad vähendavad elektrilöögi ohtu.*
b. Vältige kehakontakti maandatud pindadega, näiteks torude, radiaatorite, pliitide ja külmikutega. *Kui Teie keha on maandatud, on elektrilöögi oht suurem.*
c. Hoidke seadet vihma ja niiskuse eest. *Elektriseadmesse sattunud vesi suurendab elektrilöögi ohtu.*
d. Kasutage toitejuhet üksnes nõuetekohaselt. Ärge kasutage toitejuhet seadme kandmiseks, ülesriputamiseks ega pistiku pistikupesast väljatõmbamiseks. Hoidke toitejuhet kuumuse, õli, teravate servade ja seadme liikuvate osade eest. *Kahjustatud või keerduläinud toitejuhe suurendab elektrilöögi ohtu.*
e. Kui töötate elektrilise tööriistaga välistingimustes, kasutage ainult selliseid pikendusjuhtmeid, mis on ette nähtud kasutamiseks ka välistingimustes. *Välistingimustes kasutamiseks sobiv pikendusjuhe vähendab elektrilöögi ohtu.*
f. Kui elektrilise tööriista kasutamine niiskes keskkonnas on vältimatu, kasutage maandusega lekkevoolukaitset. *Maandusega lekkevoolukaitsme kasutamine vähendab elektrilöögi ohtu.*

INIMESTE OHUTUS

a. Olge tähelepanelik, jälgige oma tegevust ning tegutsege elektrilise tööriistaga töötades kaalutletult. Ärge kasutage seadet, kui olete väsinud või uimastite, alkoholi või ravimite mõju all. *Hetkeline tähelepanematus seadme kasutamisel võib põhjustada raskeid vigastusi.*
b. Kasutage isikukaitsevahendeid. Kandke alati kaitseprille. *Sobivate isikukaitsevahendite, näiteks tolmumaski, libisemiskindlate turvajalatsite, kaitsekiivri või kuulmiskaitsevahendite kasutamine vähendab vigastuste ohtu.*
c. Vältige seadme tahtmatut käivitamist. Enne pistiku pistikupessa ühendamist veenduge, et lüliti on väljalülitatud asendis. *Kui hoiate seadme kandmisel sõrme lülitil või ühendate vooluvõrku sisselülitatud seadme, võib see põhjustada õnnetusi.*
d. Enne seadme sisselülitamist eemaldage selle küljest reguleerimis- ja mutrivõtmed. *Seadme pöörleva osa küljes olev reguleerimis- või mutrivõti võib põhjustada vigastusi.*
e. Ärge hinnake end üle. *Võtke stabiilne tööasend ja hoidke kogu aeg tasakaalu. Nii saate seadet ootamatutes olukordades paremini kontrollida.*
f. Kandke sobivat rõivastust. *Ärge kandke laiu riideid ega ehteid. Hoidke juukseid, rõivad ja kindad seadme liikuvatest osadest eemal. Lotendavad riided, ehted või pikad juuksed võivad sattuda seadme liikuvate osade vahele.*

ELEKTRILISTE TÖÖRIISTADE KÄSITSEMINE JA HOOLDAMINE

a. Ärge koormake seadet üle. Kasutage töö tegemiseks selleks ettenähtud elektrilist tööriista. *Sobiva elektrilise tööriistaga töötate ettenähtud jõudluspiirides tõhusamalt ja ohutumalt.*
b. Ärge kasutage elektrilist tööriista, mille lüliti on rikkis. *Elektriline tööriist, mida ei saa enam lülitist sisse ja välja lülitada, on ohtlik ning tuleb toimetada parandusse.*
c. Enne seadme reguleerimist, tarvikute vahetamist ja seadme ärapanemist tõmmake seadme toitepistik pistikupesast välja. *See ettevaatusabinõu väldib seadme tahtmatut käivitamist.*
d. Kasutusvälisel ajal hoidke elektrilisi tööriistu lastele kättesaamatus kohas. Ärge lubage seadet kasutada isikutel, kes ei ole kursis seadme tööpõhimõttega ega ole tutvunud käesolevate juhistega. *Asjatundmatute kasutajate käes on elektrilised tööriistad ohtlikud.*
e. Hooldage seadet korralikult. Veenduge, et seadme liikuvad osad töötavad korralikult ega kiildu kinni ja et seadme osad ei ole katki või kahjustatud määral, mis võiks mõjutada seadme veatut tööd. Laske kahjustatud osad enne seadme kasutamist parandada. *Elektriliste tööriistade ebapiisav hooldus on paljude õnnetuste põhjuseks.*
f. Hoidke lõiketarvikud teravad ja puhtad. *Hästi hooldatud, teravate lõikeservadega lõiketarvikud kiilduvad harvemini kinni ja neid on lihtsam juhtida.*
g. Kasutage elektrilist tööriista, lisavarustust, tarvikuid jmt vastavalt siintoodud juhistele ning nii, nagu konkreetse mudeli jaoks ette nähtud. Arvestage seejuures töötingimuste ja teostatava töö iseloomuga. *Elektriliste tööriistade nõuetevastane kasutamine võib põhjustada ohtlikke olukordi.*

KESKKOND

UTILISEERIMINE

Elektrilised tööriistad, lisatarvikud ja pakend tuleks keskkonnasäästlikult ringlusse võtta..

ÜKSNES ELI LIIKMESRIIKIDELE

Ärge käidelge elektrilisi tööriistu koos olmejäätmetega! Vastavalt Euroopa Parlamendi ja nõukogu direktiivile 2002/96/EÜ elektri- ja elektroonikaseadmete jäätmete kohta ning selle ülevõtmisele liikmesriikide õigusesse tuleb kasutusressursi ammendanud elektrilised tööriistad eraldi kokku koguda ja keskkonnasäästlikult ringlusse võtta.

MONTEERIMINE

SAEKETI TERITUSRAKIS KASUTAMISEKS DREMELI MINITRELLIDE MUDELITEGA 300, 395, 398, 400, 4000, 780, 8000.

Ühendage pistik toiteallikast lahti, enne kui reguleerite tööriista või vahetate rakiseid. Sellised ennetavad ettevaatusabinõud vähendavad tööriista juhuslikku käivitumise ohtu.

Olenevalt kasutatava saeketi suurusest, monteerige uus teritusrakis järgmiselt:

1. Õige lihvkivi valimiseks tutvuge joonisega 1.
2. Kui olete joonise abil oma keti jaoks sobiva lihvketta leidnud, siis monteerige lisaseade, kinnitades juhiku (B) ja paigaldades sobival arvul vahepukse (C) klambrile (D), kasutades kahte kruvi (A), nagu on näidatud joonisel 2.

Diameeter	Värv	Vahepukside arv
5,5 mm	roosa	2
4,8 mm	oranž	1
4,5 mm	valge	1
4,0 mm	sinine	–

3. Monteerige õige lihvkivi tööriistale nii, et varrest, mis on tsangi pingutusmutri ja kivi vahel, jääb katmata ligikaudu 6 mm (joonis 3).
4. Eemaldage kettsae teritusseadmel asuv korpuse kork ja kruvi (vt joonis 4).

Kasutades sügavuspiiraja õiget poolt (A), reguleerige juhikut, et see jääks lihvkivi suhtes õigesse asendisse, ja pingutage kruvid. Kokkupuutel lihvkiviga peab sügavuspiiraja olema ühetasane juhiku nurgaga (B) (vt joonis 5).

Joonis 5A = eestvaade, Joonis 5B = külgvaade

KASUTUSJUHISED

Teritamise kohta üksikasjalikuma teabe saamiseks lugege läbi need juhised ja kettsae kasutusjuhend ning veenduge, et olete loetust aru saanud.

Keti hambad tuleb teritada võrdselt ja ühtlaselt.

Dremeli minitrellile kinnitatult teritab kettsae teritusrakis peaaegu kõiki tavasuurusega kette, kui te järgite neid lihtsaid juhiseid.

KETI TERITAMINE
1. Paigutage saag ühetasasele ja kindlale pinnale. Korralikuks teritamiseks tuleb reguleerida keti pingutust (nagu on kirjeldatud kettsae kasutusjuhendis). Teritamine õnnestub paremini, kui seda tehakse kettsae lati lamendil – ligikaudu lati keskkohas.
2. Paigutage saag nii, et vaadates kettsae latile küljelt, jääb mootor teist paremale. Lõiketerade hambad keti kaugemas servas on teritatud seestpoolt väljapoole, nagu on näidatud joonisel 6. Asetage juhiku (B) lamend hambale, veendudes samas, et 30º tähistusjoon (A) jääb ketiga paralleelselt. Joondage tähistusjoon ketiga.
Selleks piisab tavaliselt kahest või kolmest kergest löögist, kui lõiketerad pole kahjustatud. Teritage kõiki lõiketerasid võrdselt. Alustage lõiketerast, mis on visuaalse vaatluse põhjal on kõige rohkem kahjustatud (nt sälgud või lohud) ja teritage kõiki lõiketerasid võrdselt. Ärge eemaldage liigset materjali, kuna see lühendaks keti eluiga.

MÄRKUS: Teritage ainult lõiketerade hambaid (C), mitte sügavuspiirajat (D).

3. Kui kõik hambad on lati ülaosas teritatud, tõmmake kasutades kaltsu või kinnast, ketti lati otsa suunas edasi. Korrake, kuni kõik hambad keti tagumises servas on teritatud.
4. Keerake saag ümber, nii et vaadates kettsae latile küljelt jääb mootor teist vasakule. Teritage lõiketerade hambad, mis asuvad keti kaugemas servas, seestpoolt väljapoole või endast eemale (joonis 7). Asetage juhik ühetasaselt hambale, veendudes et 30º tähistusjoon jääb ketiga paralleelselt. Korrake ülaltoodud protsessi, et teritada kõik lõiketerade hambad keti kaugemas servas.
5. Võimalik, et pärast keti mitmekordset teritamist ei lõika see enam nii kiiresti, kui peaks. Iga lõiketera ketil on varustatud lõiketera (C) ees paikneva sügavuspiirajaga (D), mis määrab haaratava tüki suuruse. Veendumaks, et lõike sügavus on õige, asetage sirge metallserv üle lõiketerade tippude (joonis 8) ja kontrollige näidatud mõõtu. See mõõt peab olema ligikaudu võrdne mõõturi (D) paksusega. Vastasel juhul lihvige keti sügavuspiirajat, kuni vahe on ligikaudu võrdne teritusskomplekti mõõturi paksusega. Olge ettevaatlik, et säilitada selle kuju. Ärge eemaldage rohkem materjali. Kasutage seda sügavuspiiraja seadistust kõigil lõiketerade hammastel, et teha otselõikeid.

TEENINDUS JA GARANTII

Käesoleva DREMELI toote suhtes kehtib garantii vastavalt kasutusriigis kehtivatele nõuetele. Garantii ei laiene normaalsest kulumisest, ülekoormusest ja seadme ebaõigest kasutamisest põhjustatud kahjustustele.

Kaebuste korral saatke palun *lahtivõtmata seade* koos ostukviitungiga lähimasse DREMELI lepingulisse töökotta.

DREMELI KONTAKTINFO

Lisateavet Dremeli kohta leiate veebisaidilt www.dremel.com

Dremel Europe, P.O. Box 3267, 4800 DG Breda, Holland

LT
BENDROSIOS SAUGOS INSTRUKCIJOS

ĮSPĖJIMAS **PERSKAITYKITE VISAS INSTRUKCIJAS.** *Jeigu nesilaikysite visų toliau išvardintų instrukcijų, galite gauti elektros smūgį, sukelti gaisrą ir (arba) sunkiai susižeisti. Terminas ,,elektrinis įrankis" visuose toliau nurodytuose įspėjimuose reiškia jūsų naudojamą elektrinį įrankį, prijungtą (laidu) prie elektros tinklo.*

IŠSAUGOKITE ŠIAS INSTRUKCIJAS

DARBO VIETA

a. Darbo vieta turi būti švari ir gerai apšviesta. *Netvarkingose ir neapšviestose vietose gali įvykti nelaimingas atsitikimas.*
b. Elektrinių įrankių nenaudokite sprogioje aplinkoje. Pavyzdžiui ten, kur yra greitai užsiliepsnojančių skysčių, dujų arba dulkių. *Naudojant elektrinius įrankius, jie kibirkščiuoja, todėl dulkės arba susikaupę garai gali užsiliepsnoti.*
c. Dirbdami su elektriniu įrankiu neleiskite prisiartinti vaikams ir pašaliniams asmenims. *Jeigu jūsų dėmesys bus blaškomas, galite nebesuvaldyti įrankio.*

ELEKTROSAUGA

a. Elektrinio įrankio kištukai turi atitikti elektros lizdą. Draudžiama bet kokiu būdu keisti kištuką. Dirbdami su įžemintais elektriniais įrankiais nenaudokite kištukų adapterių. *Elektros smūgio tikimybę sumažinsite naudodami nepakeistus kištukus ir juos atitinkančius lizdus.*
b. Stenkitės neprisiliesti prie įžemintų paviršių, pavyzdžiui, vamzdžių, radiatorių, viryklių ar šaldytuvų. *Jeigu jūsų kūnas bus įžemintas, elektros smūgio tikimybė bus didesnė.*
c. Saugokite elektrinius įrankius nuo lietaus ir drėgmės. *Jeigu į elektrinį įrankį pateks vandens, padidės elektros smūgio tikimybė.*
d. Nenaudokite laido ne pagal paskirtį. Jokiu būdu elektrinio įrankio neneškite, netempkite ir iš lizdo netraukite už laido. Laidą saugokite nuo karščio, alyvos, aštrių briaunų ar judančių dalių. *Elektros smūgio tikimybė padidėja, jei naudojamas pažeistas arba susimazgęs laidas.*
e. Jeigu elektrinį įrankį naudojate lauke, naudokite darbui lauke skirtą ilgintuvą. *Kai naudojamas darbui lauke skirtas laidas, sumažėja elektros smūgio tikimybė.*
f. Jei su elektriniu įrankiu neišvengiamai reikia dirbti drėgnoje aplinkoje, naudokite įžeminimo grandinės pertraukiklį. *Naudojant įžeminimo grandinės pertraukiklį, sumažėja elektros smūgio pavojus.*

ŽMONIŲ SAUGA

a. Naudodami elektrinį įrankį būkite budrūs, stebėkite, ką darote, ir vadovaukitės sveiku protu. Elektrinio įrankio nenaudokite, jeigu esate pavargę, apsvaigę nuo narkotikų, alkoholio ar vaistų. *Tereikia tik akimirkai nukreipti dėmesį dirbant su elektriniais įrankiais ir galite sunkiai susižeisti.*
b. Naudokite saugos priemones. Būtinai užsidėkite akių apsaugą. *Tokios saugos priemonės kaip kaukė nuo dulkių, batai neslidžiais padais, apsauginis šalmas ar klausos apsaugos priemonės, naudojamos* atitinkamomis sąlygomis, sumažins traumų tikimybę.
c. Saugokitės, kad neįjungtumėte prietaiso netyčia. Prieš įjungdami į lizdą patikrinkite, ar jungiklis yra padėtyje "off". *Jeigu elektrinį įrankį nešite ant jungiklio uždėję pirštą arba bandysite įrankį prijungti prie elektros tinklo, kai jungiklis yra padėtyje "on", galite susižeisti.*
d. Prieš įjungdami elektrinį įrankį, nuimkite visus reguliavimo raktus ir veržliarakčius. *Jeigu ant besisukančio elektrinio įrankio dalies bus paliktas uždėtas veržliaraktis arba raktas, galite susižeisti.*
e. Nepervertinkite savo jėgų. *Visada stovėkite tvirtai ir išlaikykite pusiausvyrą. Taip galėsite geriau suvaldyti įrankį nenumatytose situacijose.*
f. Vilkėkite tinkamą aprangą. *Nevilkėkite plačių drabužių ir papuošalų. Saugokitės, kad judančios dalys neprisiliestų prie plaukų, drabužių ar pirštinių. Plačius drabužius, papuošalus ar ilgus plaukus gali įtraukti besisukančios dalys.*

ELEKTRINIO ĮRANKIO NAUDOJIMAS IR PRIEŽIŪRA

a. Neperkraukite prietaiso. Naudokite jūsų darbui tinkamą elektrinį įrankį. *Su tinkamu elektriniu įrankiu darbą atliksite geriau ir saugiau, jei naudosite jį gamintojo numatytame galios diapazone.*
b. Elektrinio įrankio nenaudokite, jei neveikia jungiklis. *Bet kuris elektrinis įrankis, kurio negalima valdyti jungikliu, yra pavojingas ir jį būtina remontuoti.*
c. Prieš reguliuodami, keisdami priedus arba padėdami į šalį elektrinį įrankį, išjunkite kištuką iš elektros lizdo. *Šios prevencinės saugos priemonės sumažina netyčinio elektrinio įrankio įjungimo riziką.*
d. Nenaudojamus elektrinius įrankius laikykite vaikams nepasiekiamoje vietoje, taip pat neleiskite asmenims, nemokantiems dirbti su elektriniu įrankiu arba nesusipažinusiems su šiomis instrukcijomis, naudotis elektriniu įrankiu. Elektriniai įrankiai yra pavojingi, kai juos naudoja neapmokyti asmenys.
e. Prižiūrėkite elektrinius įrankius. Patikrinkite, ar judančios dalys nepasislinkusios arba neįstrigusios, ar nėra sulūžusių dalių ar kitų gedimų, kurie gali turėti įtakos elektrinio įrankio veikimui. Pastebėję gedimų, elektrinį įrankį sutvarkykite prieš naudodami. *Daugybė nelaimingų atsitikimų įvyksta dėl netvarkingų elektrinių įrankių.*
f. Pjovimui skirti įrankiai turi būti aštrūs ir švarūs. *Jeigu pjovimo įrankiai su aštriomis pjaunamosiomis briaunomis tinkamai prižiūrimi, jie rečiau stringa ir juos lengviau valdyti.*
g. Elektrinį įrankį, jo priedus, dalis ir pan. naudokite laikydamiesi šių instrukcijų ir pagal konkrečiam elektriniam įrankiui numatytą paskirtį, atsižvelgdami į darbo sąlygas ir atliekamą darbą. *Jeigu elektrinis įrankis naudojamas ne pagal paskirtį, gali susidaryti pavojinga situacija.*

APLINKA

UTILIZAVIMAS

Įrenginys, jo priedai ir pakuotė turi būti rūšiuojami ir atiduodami ekologiniam perdirbimui.

TIK ES VALSTYBĖMS NARĖMS

Elektrinių įrankių neišmeskite kartu su buitinėmis šiukšlėmis! Remiantis ES direktyva 2002/96/EB dėl elektros ir elektroninės įrangos atliekų ir jos perkėlimu į nacionalinę teisę, nebetinkami naudoti elektriniai įrankiai turi būti surenkami atskirai ir utilizuojami aplinkai nekenksmingu būdu.

SURINKIMAS

PRIEDAS, SKIRTAS NAUDOTI SU „DREMEL" SUKAMŲJŲ ĮRANKIŲ MODELIAIS 300, 395, 398, 400, 4000, 780, 8000.

Atjunkite kištuką nuo maitinimo šaltinio prieš tai, kai norite reguliuoti arba keisti priedus. Tokie apsauginiai veiksmai sumažina riziką, kad įrankis gali atsitiktinai įsijungti.

Pagal naudojamos grandinės dydį tinkamai surinkite naująjį galąstuvą, laikydamiesi toliau pateikiamų nurodymų.

1. Dėl tinkamo tekėlo žr. 1 pav.
2. Pagal brėžinį nustatę, kuris tekėlas tinka jūsų grandinei, surinkite priedą: prie spaustuvo (D) dviem varžtais (A) priveržkite kreiptuvą (B) ir kiek reikia tarpiklių (C), kaip vaizduojama 2 pav.

Skersmuo	Spalva	Tarpiklių skaičius
5,5 mm	Rausva	2
4,8 mm	Oranžinė	1
4,5 mm	Balta	1
4,0 mm	Mėlyna	–

3. Įrankyje tvirtai įtaisykite tinkamą tekėlą, kad tarp griebtuvo gaubtelio ir akmens būtų maždaug 6 mm tarpas (3 pav.).
4. Nuimkite korpuso gaubtelį ir priveržkite pjūklo grandinės galąstuvo priedą (4 pav.).

Naudodamiesi reikiama šablono puse (A) sureguliuokite kreiptuvą, kad jis būtų tinkamos padėties tekėlo atžvilgiu, ir priveržkite varžtus. Liesdamas tekėlą šablonas turi būti vieno lygio su kreiptuvo kampu (B) (5 pav.).

5A pav. = vaizdas iš priekio, 5B pav. = vaizdas iš šono.

NAUDOJIMO INSTRUKCIJA

Kad sužinotumėte išsamią informaciją, kaip galąsti, perskaitykite ir supraskite šią instrukciją ir grandininio pjūklo instrukciją.

Grandinės dantys turi būti galandami vienodai ir tolygiai.

Laikydamiesi šių paprastų nurodymų, ant „Dremel" sukamojo įrankio pritvirtintu pjūklo grandinių galąstuvo priedu galėsite galąsti praktiškai visų įprastinių dydžių grandines.

GRANDINĖS GALANDIMAS
1. Padėkite pjūklą ant horizontalaus, tvirto paviršiaus. Kad tinkamai pagaląstumėte, reikia reguliuoti grandinės įtemptį (žr. grandininio pjūklo savininko instrukciją). Geriausia galąsti pjūklo juostos plokščiojoje dalyje - maždaug ties juostos viduriu.
2. Padėkite pjūklą taip, kad žiūrėtumėte į pjūklo juostos šoną, varikliui esant jūsų dešinėje. Kaip vaizduojama 6 pav., grandinės tolimosios pusės pjaunamieji dantys galandami iš vidaus į išorę. Horizontalų kreiptuvą (B) uždėkite ant grandinės, kad 30º žymos linija (A) būtų lygiagreti grandinei. Sulygiuokite žymos liniją su grandine.
Dažniausiai pakanka dviejų-trijų lengvų brūkštelėjimų, nebent pjaunamieji dantys būtų sugadinti. Visus pjaunamuosius dantis galąskite vienodai. Pradėkite nuo pjaunamojo danties su labiausiai matomais pažeidimais (pvz., įraižomis ar išskobomis) ir vienodai pagaląskite visus pjaunamuosius dantis. Nenudildykite pernelyg daug metalo, nes nuo to tik sutrumpės grandinės eksploatavimo trukmė.

Pastaba. Galąskite tik pjaunamuosius dantis (C), o ne gylio šabloną (D).

3. Baigę galąsti visus juostos viršuje esančius dantis, pirštinėta ranka ar suėmę skuduru patraukite grandinę link juostos galo. Procedūrą kartokite, kol pagaląsite visus grandinės tolimosios pusės dantis.
4. Apsukite pjūklą, kad žiūrėtumėte į pjūklo juostos šoną, varikliui esant jūsų kairėje. Kaip vaizduojama 7 pav., grandinės tolimosios pusės pjaunamuosius dantis galąskite iš vidaus į išorę, arba nuo savęs. Horizontalų kreiptuvą (B) uždėkite ant grandinės, kad 30º žymos linija (A) būtų lygiagreti grandinei. Procedūrą kartokite, kol pagaląsite visus grandinės tolimosios pusės pjaunamuosius dantis.
5. Tam tikrą skaičių kartų pagalandę grandinę galite pajusti, kad ji pjauna nebe taip greitai, kaip derėtų. Prieš kiekvieno grandinės pjaunamojo danties ašmenis (C) yra gylio šablonas (D), kuriuo nustatoma, kiek giliai grandinė gali įsirėžti į pjaunamą medžiagą. Norėdami tikrinti, ar pjūvio gylis tinkamas, ant pjaunamųjų ašmenų viršaus uždėkite metalinę liniuotę (8 pav.) ir išmatuokite nurodytą tarpelį. Jo dydis turi būti apytiksliai lygus šablono (D) storiui. Jei taip nėra, nudildykite grandinės gylio šabloną, kad tarpelis būtų maždaug lygus galąstuvo šablono storiui. Būkite atidūs, kad nepakeistumėte šablono formos. Nenudildykite daugiau metalo nei reikia. Kad pjūvis būtų tiesus, nustatykite vienodą visų pjaunamųjų dantų gylio šablono gylį.

APTARNAVIMAS IR GARANTIJA

Šiam DREMEL gaminiui suteikiama garantija atitinka šalyje galiojančius įstatymus. Garantija netaikoma gedimams, atsiradusiems dėl natūralaus susidėvėjimo, taip pat dėl perkrovų arba netinkamo naudojimo.

Reklamacijos atveju siųskite *neišardytą* įrankį su atitinkamu pirkimą patvirtinančiu dokumentu savo pardavėjui.

SUSISIEKITE SU DREMEL

Norėdami sužinoti daugiau informacijos apie "Dremel", apsilankykite tinklalapyje www.dremel.com

Dremel Europe, P.O. Box 3267, 4800 DG Breda, Nîderlande

SLO
SPLOŠNA VARNOSTNA NAVODILA

OPOZORILO **PREBERITE VSE NAVODILA.** *Ob neupoštevanju spodnjih navodil lahko pride do električnega udara, požara in/ali težkih poškodb. Pojem "električno orodje", uporabljen v spodnjih opozorilih, se nanaša na vaše električno orodje s kablom za napajanje iz električnega omrežja.*

SHRANITE TA NAVODILA

DELOVNO OBMOČJE

a. Poskrbite, da bo delovno območje čisto in dobro osvetljeno. *Na nepospravljenih in temnih mestih so nezgode pogostejše.*
b. Električnih orodij ne uporabljajte v eksplozivni atmosferi, npr. ob prisotnosti vnetljivih tekočin, plinov ali vnetljivega prahu. *Električna orodja ustvarjajo iskre, ki lahko vnamejo prah ali hlape.*
c. Med uporabo orodja morajo biti otroci in druge osebe izven delovnega območja. *V primeru, da odvrnejo vašo pozornost, lahko izgubite nadzor nad orodjem.*

ELEKTRIČNA VARNOST

a. Vtič električnega orodja se mora ujemati z vtičnico. Vtiča nikoli ne spreminjajte na kakršenkoli način. Pri uporabi ozemljenega električnega orodja ne uporabljajte adapterskih vtičev. *Z uporabo nespremenjenega vtiča in ustrezne vtičnice zmanjšate nevarnost električnega udara.*
b. Preprečite stik telesa z ozemljenimi površinami, kot so cevi, radiatorji in hladilniki. *Če je vaše telo ozemljeno, ste izpostavljeni povečani nevarnosti električnega udara.*
c. Električnega orodja ne izpostavljajte dežju in ga ne uporabljajte v vlažnem okolju. *Vdor vode v električno orodje poveča tveganje električnega udara.*
d. Z električnim kablom ravnajte primerno. Nikoli ne nosite orodja tako, da držite kabel, ne vlecite za kabel in ne odklapljajte vtiča tako, da vlečete za kabel. Kabel zavarujte pred vročino, oljem, ostrimi robovi in premikajočimi se deli. *Poškodovani in zavozlani kabli povečajo tveganje električnega udara.*
e. Pri uporabi električnega orodja na prostem uporabite električni podaljšek, ki je primeren za zunanjo rabo. *Uporaba kabla, ki je primeren za zunanjo rabo, zmanjša tveganje električnega udara.*
f. Če je uporaba električnega orodja v vlažnem okolju neizogibna, uporabljajte prekinjevalec električnega tokokroga. *Prekinjevalec električnega tokokroga zmanjšuje tveganje električnega udara.*

OSEBNA VARNOST

a. Bodite pozorni, pazite, kaj delate, in uporabljajte zdravo pamet pri rokovanju z električnimi orodji. Ne uporabljajte električnih orodij, če ste utrujeni ali pod vplivom drog, alkohola ali zdravil. *Trenutek nepozornosti med uporabo električnega orodja lahko povzroči resne telesne poškodbe.*
b. Uporabljajte varnostno opremo. Vedno uporabljajte zaščito za oči. *Uporaba primerne varnostne opreme, npr. protiprašne maske, nedrsečih zaščitnih čevljev, čelade in zaščite sluha, lahko zmanjša nevarnost telesnih poškodb.*
c. Pazite, da ne pride do nenamernega zagona. Pred priklopom vtiča preverite, ali je stikalo v položaju za izklop. *Ne prenašajte električnega orodja s prstom na stikalu in ne vklapljajte električnega orodja z vključenim stikalom.*
d. Pred vklopom električnega orodja odstranite nastavitvene ključe. *Ključ, ki je ostal nameščen na vrtljivem delu električnega orodja, lahko povzroči telesne poškodbe.*
e. Ne nagibajte se preveč. *Imejte pravilno telesno držo in poskrbite za ravnotežje. Tako boste lahko bolje obdržali nadzor nad električnim orodjem v nepredvidljivih situacijah.*
f. Nosite ustrezno obleko. *Ne nosite visečih oblačil in nakita. Pazite, da vaši lasje, obleka in rokavice ne pridejo v stik s premikajočimi se deli. Premikajoči se deli lahko zagrabijo viseče obleko, nakit in dolge lase.*

UPORABA IN NEGA ELEKTRIČNEGA ORODJA

a. Ne preobremenjujte električnega orodja. Uporabite pravo električno orodje za vaše potrebe. *Z ustreznim električnim orodjem boste delo opravili bolje in varneje z močjo, za katero je bilo zasnovano.*
b. Električnega orodja ne uporabljajte, če stikalo za vklop/izklop ne deluje. *Vsako električno orodje, ki ga ni mogoče vklopiti ali izklopiti s stikalom, je nevarno in ga je treba popraviti.*
c. Pred nastavitvami, zamenjavo pribora in shranjevanjem izvlecite vtič iz vtičnice. *Preventivni varnostni ukrepi zmanjšajo tveganje nenamernega zagona električnega orodja.*
d. Električno orodje, ki ni v uporabi, hranite izven dosega otrok. Ne dovolite osebam, ki ne poznajo električnega orodja oz. niso prebrale teh navodil, da bi rokovale z električnim orodjem. *Električno orodje postane nevarno v rokah neizkušenih uporabnikov.*
e. Vzdržujte električno orodje. Kontrolirajte orodje glede napačno poravnanih ali blokiranih gibljivih delov, poškodb delov ali kakršnihkoli drugih stanj, ki bi lahko vplivala na delovanje električnega orodja. Če je orodje poškodovano, ga pred ponovno uporabo predajte v popravilo. *Veliko nezgod se zgodi prav zaradi slabo vzdrževanega električnega orodja.*
f. Poskrbite, da bo rezalno orodje vedno ostro in čisto. *Pravilno vzdrževana rezalna orodja z ostrimi rezilnimi robovi se manj zatikajo in jih je lažje voditi.*
g. Električno orodje, pribor, nastavke itd. uporabljajte v skladu s temi navodili za uporabo in v namen, predviden za določen tip električnega orodja, ter pri tem upoštevajte delovne pogoje in vrsto dela, ki ga želite opraviti. Z *uporabo električnega orodja za dela, katerim orodje ni namenjeno, povečate tveganje.*

OKOLJE

ODSTRANJEVANJE

Odslužene stroje, pribor in embalažo morate razvrstiti in predati v okolju prijazno reciklažo.

SAMO ZA DRŽAVE ČLANICE EVROPSKE SKUPNOSTI

Električnega orodja ne odstranjujte s hišnimi odpadki! Skladno z evropsko direktivo 2002/96/ES o odpadni električni in elektronski opremi in njenim izvajanjem v nacionalni zakonodaji je treba odsluženo električno orodje zbirati ločeno in ga odstranjevati na okolju prijazen način.

MONTAŽA

DODATEK ZA UPORABO Z DREMEL ROTACIJSKIMI ORODJI MODELOV 300, 395, 398, 400, 4000, 780, 8000.

Izključite vtikač iz vira napajanja pred kakršno koli montažo, nastavitvami ali spreminjanjem dodatkov. Takšni preventivni ukrepi zmanjšujejo nevarnost nenamernega zagona orodja.

Odvisno od vaše velikosti verige se prepričajte, da pravilno sestavite vaše novo brusilno orodje, kakor sledi:

1. Glejte Sliko 1 za primeren brusilni kamen.
2. Ko ste iz risbe razbrali primeren brusni kamen za vašo verigo, sestavite dodatek tako, da privijete vodilo (B) in primerno število podložk (C) na objemko (D) z uporabo dveh vijakov (A), kakor je prikazano na Sliki 2.

Premer	Barva	Št. podložk
5,5 mm	roza	2
4,8 mm	oranžna	1
4,5 mm	bela	1
4,0 mm	modra	–

3. Trdno namestite primeren brusilni kamen v vaše orodje s približno 6 mm izpostavljene osi med kapo pritezalnika in kamnom (Slika 3).
4. Odstranite pokrovno kapo in vijak na dodatku za brušenje verižne žage (Slika 4).

Z uporabo pravilne strani merila (A) nastavite vodilo tako, da je njegov položaj primeren glede na brusilni kamen in privijte vijake. Merilo mora biti poravnano s kotom (B) vodila, medtem ko se dotika brusilnega kamna (Slika 5).

Slika 5A = Prednji pogled, Slika 5B = Stranski pogled

NAVODILA ZA UPRAVLJANJE

Prosimo Vas, da preberete in razumete ta navodila ter priročnik verižne žage za podrobnejše podatke o brušenju.

Zobje verige morajo biti nabrušeni enako in enakomerno.

Z nameščenim dodatkom Dremel rotacijskega orodja za brušenje verižnih žag lahko nabrusite skoraj vse verige običajne velikosti, če sledite tem preprostim navodilom.

BRUŠENJE VERIGE
1. Postavite žago na ravno in trdno površino. Za primerno brušenje verige je potrebno nastaviti primerno napetost verige (kakor je določeno v priročniku verižne žage). Brušenje bo optimalno, če se bo izvajalo na ravnem delu nosilca verižne žage - nekje na sredini nosilca.
2. Postavite žago tako, da gledate nosilec verižne žage s strani z motorjem na vaši desni. Rezalni zobje na drugi strani verige se brusijo od znotraj navzven, kakor je prikazano na Sliki 6. Položite vodilo (B) ravno na zob z 30º indeksno linijo (A) vzporedno glede na verigo. Poravnajte indeksno linijo z verigo.
Dva ali trije potegi običajno zadostujejo, razen v primeru poškodovanih rezal. Vsa rezala obrusite enako. Začnite z rezalom z najbolj očitnimi poškodbami (t.j. zareze ali žlebila) in obrusite vsa rezala enako.. Ne odstranjujte odvečnega materiala saj to zmanjšuje uporabno dobo verige.

Opomba: Nabrusite samo rezalne zobe (C) in ne razdalj med njimi (D).

3. Ko so vsi zobje na zgornji strani nosilca nabrušeni, pomaknite verigo naprej z uporabo rokavic ali krpe in jo povlecite proti koncu nosilca. Ponavljajte postopek vse dokler niso vsi zobje na drugi strani verige nabrušeni.
4. Obrnite žago tako, da gledate nosilec verižne žage s strani z motorjem na vaši levi. Nabrusite rezalne zobe na drugi strani verige, odznotraj navzven, ali stran od vas (Slika 7). Položite vodilo ravno na zob z 30º indeksno linijo vzporedno glede na verigo. Ponovite zgornji postopek tako, da nabrusite vse rezalne zobe na drugi strani verige.
5. Potem ko ste verigo že večkrat nabrusili lahko opazite, da ne reže več s takšno hitrostjo kot prej. Vsako rezilo na vaši verigi ima globinsko razdaljo (D) takoj pred rezalnim delom(C), ki določa kako velik urez lahko izvede. Za preverjanje primerne globine reza, položite kovino z ravnim robom preko zgornjih delov rezal (Slika 8) in preverite razdaljo. Ta razdalja bi morala biti približno enaka razdalji (D). Če ni, obrusite globinsko razdaljo verige dokler ni čistina približno enaka razdalji (D). Vendar pazite, da ohranjate prvotno obliko. Ne odstranjujte preveč materiala. Ohranjajte enako nastavitev globinske razdalje na vseh rezalnih zobeh zato, da bodo rezi ravni.

SERVIS IN GARANCIJA

Ta izdelek DREMEL je zajamčeno skladen z zakonodajo/nacionalnimi predpisi; poškodbe zaradi normalne obrabe, preobremenitve ali nepravilnega rokovanja so izključene iz garancije.

V primeru reklamacije pošljite *nerazstavljeno* orodje s priloženim računom svojemu trgovcu.

KONTAKTNE INFORMACIJE ZA DREMEL

Za več informacij o ponudbi Dremel, podporo in pomoč obiščite www.dremel.com.

Dremel Europe, P.O. Box 3267, 4800 DG Breda, Nizozemska

LV
VISPĀRĒJIE DROŠĪBAS NOTEIKUMI

UZMANĪBU **UZMANĪGI IZLASIET VISUS NOTEIKUMUS.** *Turpmākajā izklāstā sniegto noteikumu neievērošana var izraisīt aizdegšanos un būt par cēloni elektriskajam triecienam un/vai nopietnam savainojumam. Turpmākajā izklāstā lietotais apzīmējums "elektroinstruments" attiecas uz šo no elektrotīkla darbināmo elektroinstrumentu (ar elektrisko vadu).*

PĒC IZLASĪŠANAS SAGLABĀJIET LIETOŠANAS PAMĀCĪBU

DARBA VIETA

a. Sekojiet, lai darba vieta būtu tīra un labi apgaismota. *Nekārtīgā darba vietā un sliktā apgaismojumā var viegli notikt nelaimes gadījums.*
b. Nelietojiet elektroinstrumentu sprādzienbīstamu vai ugunsnedrošu vielu tuvumā un vietās ar paaugstinātu gāzes vai putekļu saturu gaisā. *Elektroinstrumenti darba laikā nedaudz dzirksteļo, un tas var izsaukt viegli degošu putekļu vai tvaiku aizdegšanos.*
c. Lietojot elektroinstrumentu, neļaujiet bērniem un citām nepiederošām personām tuvoties darba vietai. *Citu personu klātbūtne var novērst uzmanību, kā rezultātā jūs varat zaudēt kontroli pār elektroinstrumentu.*

ELEKTRODROŠĪBA

a. Elektroinstrumenta kontaktdakšai jābūt piemērotai elektrotīkla kontaktligzdai. Kontaktdakšas konstrukciju nedrīkst nekādā veidā mainīt. Nelietojiet kontaktdakšas salāgotājus, ja elektroinstruments caur elektrisko vadu tiek savienots ar aizsargzemējuma ķēdi. *Neizmainītas konstrukcijas kontaktdakša, kas piemērota kontaktligzdai, ļauj samazināt elektriskā trieciena saņemšanas risku.*
b. Darba laikā nepieskarieties sazemētiem priekšmetiem, piemēram, caurulēm, radiatoriem, plītīm un ledusskapjiem. *Pieskaroties sazemētām virsmām, pieaug risks saņemt elektrisko triecienu.*
c. Nelietojiet elektroinstrumentu lietus laikā, neturiet to mitrumā. *Mitrumam iekļūstot instrumentā, pieaug risks saņemt elektrisko triecienu.*
d. Nenoslogojiet elektrisko vadu. Nelietojiet elektrisko vadu elektroinstrumenta pārnešanai un piekāršanai, neraujiet aiz tā, ja vēlaties atvienot elektroinstrumentu no elektrotīkla kontaktligzdas. Sargājiet elektrisko vadu no karstuma, eļļas, asām šķautnēm un elektroinstrumenta kustīgajām daļām. *Bojāts vai samezglojies elektriskais vads paaugstina elektriskā trieciena risku.*
e. Darbinot elektroinstrumentu ārpus telpām, izmantojiet pagarinātājkabeļus, kas ir piemēroti lietošanai ārpus telpām. *Lietojot pagarinātājkabeli, kas piemērots darbam ārpus telpām, samazinās risks saņemt elektrisko triecienu.*
f. Ja elektroinstrumentu tomēr nepieciešams lietot vietās ar paaugstinātu mitrumu, izmantojiet tā pievienošanai noplūdes strāvas aizsargreleju. *Lietojot noplūdes strāvas aizsargreleju, samazinās risks saņemt elektrisko triecienu.*

PERSONĪGĀ DROŠĪBA

a. Strādājot ar elektroinstrumentu, saglabājiet paškontroli un rīkojieties saskaņā ar veselo saprātu. Pārtrauciet darbu, ja jūtaties noguris vai atrodaties alkohola, narkotiku vai medikamentu izraisītā reibumā. *Strādājot ar elektroinstrumentu, pat viens neuzmanības mirklis var būt par cēloni nopietnam savainojumam.*
b. Izmantojiet individuālos darba aizsardzības līdzekļus. Darba laikā vienmēr nēsājiet aizsargbrilles. *Tādu darba aizsardzības līdzekļu, kā putekļu aizsargmaskas, neslīdošu apavu un aizsargķiveres vai ausu aizsargu pielietošana atbilstoši elektroinstrumenta tipam un veicamā darba raksturam ļauj izvairīties no savainojumiem.*
c. Nepieļaujiet elektroinstrumenta patvaļīgu ieslēgšanos. Pirms elektroinstrumenta pievienošanas elektrotīklam pārliecinieties, ka tā slēdzis atrodas stāvoklī "Izslēgts". *Pārnesot elektroinstrumentu ar pirkstu uz slēdža vai pievienojot ieslēgtu elektroinstrumentu elektrotīklam, viegli var notikt nelaimes gadījums.*
d. Pirms elektroinstrumenta ieslēgšanas neaizmirstiet izņemt no tā regulējošos instrumentus vai atslēgas. *Patronatslēga vai skrūvjatslēga, kas elektroinstrumenta ieslēgšanas brīdī ir ievietota tā rotējošajās daļās, var radīt savainojumu.*
e. Strādājot ar elektroinstrumentu, ieturiet stingru stāju. *Darba laikā vienmēr saglabājiet līdzsvaru un centieties nepaslīdēt. Tas atvieglo elektroinstrumenta vadīšanu neparedzētās situācijās.*
f. Izvēlieties darbam piemērotu apģērbu. *Darba laikā nenēsājiet brīvi plandošas drēbes un rotaslietas. Sargājiet matus, apģērbu un aizsargcimdus no elektroinstrumenta kustīgajām daļām. Tajās var iekerties vaļīgas drēbes, rotaslietas un gari mati.*

ELEKTROINSTRUMENTA LIETOŠANA UN APKOPE

a. Nepārslogojiet elektroinstrumentu. Katram darbam izvēlieties piemērotu elektroinstrumentu. *Elektroinstruments darbojas labāk un drošāk pie nominālās slodzes.*
b. Nelietojiet elektroinstrumentu, ja ir bojāts tā slēdzis. *Elektroinstruments, ko nevar ieslēgt un izslēgt, ir bīstams lietošanai, un to nepieciešams remontēt.*
c. Pirms regulēšanas, darbinstrumenta nomaiņas vai novietošanas uzglabāšanai atvienojiet elektroinstrumentu no elektrotīkla. *Šāds drošības pasākums ļauj samazināt elektroinstrumenta nejaušas ieslēgšanās risku.*
d. Elektroinstrumentu, kas netiek darbināts, uzglabājiet vietā, kur tas nav sasniedzams bērniem un personām, kuras neprot rīkoties ar instrumentu vai nav iepazinušās ar šo lietošanas pamācību. *Elektroinstrumenti nekompetentu personu rokās ir bīstami.*
e. Rūpīgi veiciet elektroinstrumenta apkalpošanu. Pārbaudiet, vai kustīgās daļas ir labi salāgotas un nav iespīlētas, vai kāda no daļām nav bojāta un vai nepastāv kādi citi apstākļi, kas varētu ietekmēt elektroinstrumenta normālu darbību. Atklājot bojājumus, pirms elektroinstrumenta lietošanas nodrošiniet tam vajadzīgo remontu. *Daudzi nelaimes gadījumu cēlonis ir elektroinstrumenta nepietiekama apkalpošana.*
f. Savlaicīgi notīriet un uzasiniet griezošos darbinstrumentus. *Rūpīgi kopti darbinstrumenti ar asām griezējšķautnēm retāk iestrēgst un ļauj vieglāk vadīt elektroinstrumentu.*
g. Lietojiet elektroinstrumentu, papildpiederumus, darbinstrumentus utt. atbilstoši šeit sniegtajiem norādījumiem un attiecīgajam elektroinstrumentam paredzētajā veidā, ņemot vērā apstākļus un veicamā darba raksturu. *Elektroinstrumenta lietošana mērķiem, kuriem tas nav paredzēts, ir bīstama un var novest pie neparedzamām sekām.*

APKĀRTĒJĀ VIDE

ATBRĪVOŠANĀS NO NOLIETOTAJIEM IZSTRĀDĀJUMIEM

Elektroinstruments, tā piederumi un iesaiņojuma materiāli ir jāsašķiro, sagatavojot tos otrreizējai pārstrādei apkārtējai videi nekaitīgā veidā.

TIKAI ES VALSTĪM

Neizmetiet nolietotos elektroinstrumentus sadzīves atkritumu tvertnē! Saskaņā ar Eiropas Savienības direktīvu 2002/96/ES par nolietotajām elektriskajām un elektroniskajām ierīcēm un šīs direktīvas atspoguļojumiem nacionālajā likumdošanā, lietošanai nederīgie elektroinstrumenti jāsavāc, jāizjauc un jānodod otrreizējai pārstrādei apkārtējai videi nekaitīgā veidā.

SALIKŠANA

PAPILDPIEDERUMI, KAS PAREDZĒTI LIETOŠANAI AR DREMEL FRĒZES MODEĻIEM NR. 300, 395, 398, 400, 4000, 780, 8000.

Pirms pielāgojat instrumentu vai maināt tā detaļas, atvienojiet kontaktdakšu no strāvas avota. Šādi drošības pasākumi mazina iespējamību netīšām ieslēgt frēzi.

Atkarībā no konkrētās ķēdes izmēra pārliecinieties, ka asinātājs tiek salikts tālāk norādītajā kārtībā.

1. Apskatiet 1. attēlu, lai izvēlētos pareizo galodu.
2. Kad pēc attēla esat noteicis ķēdei atbilstošo galodu, montējiet piesaisti, pieskrūvējot virzošo detaļu (B) un atbilstošo skaitu starpliku (C) pie spīlētāja (D), izmantojot divas skrūves (A), kā parādīts 2. attēlā.

Diametrs	Krāsa	Starpliku skaits
5,5 mm	rozā	2
4,8 mm	oranža	1
4,5 mm	balta	1
4,0 mm	zila	–

3. Droši iestipriniet atbilstošo galodu rīkā ar aptuveni 6 mm atstarpi starp ietvara galvu un galodu (3. attēls).
4. Noņemiet ietvara uzmavu un uzskrūvējiet motorzāģa asināšanas piederumu (4.attēls).

Izmantojot atbilstošo šablona pusi (A), pielāgojiet vadierīci, lai tā būtu pareizi novietota attiecībā pret galodu, un pievelciet skrūves. Mērītājam, savienojot ar galodu (5. attēls), jābūt vienā līmenī ar virzošās detaļas stūri (B).

5A attēls = priekšējais skats, 5B attēls = sānskats

DREMEL Model 1453
Chain Saw Sharpening Attachment

Dremel Europe
The Netherlands
www.dremel.com

2610004509 260609

All Rights Reserved

FIG. 1

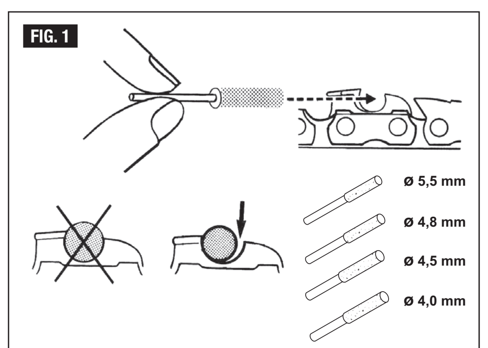

FIG. 2

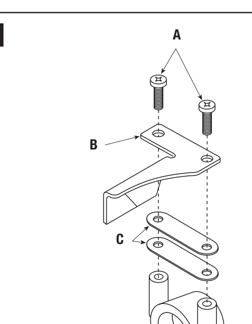

FIG. 3

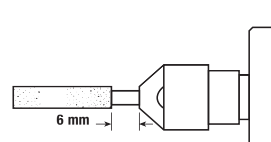

FIG. 4

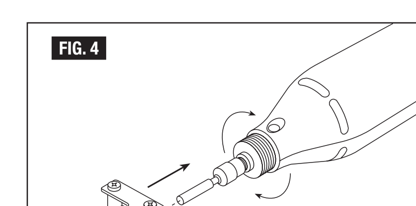

FIG. 5A

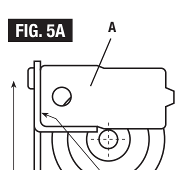

FIG. 5B

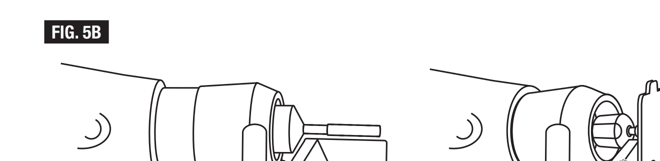

FIG. 6

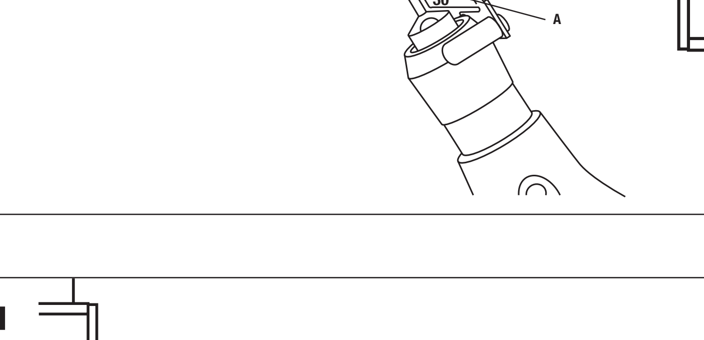

FIG. 7

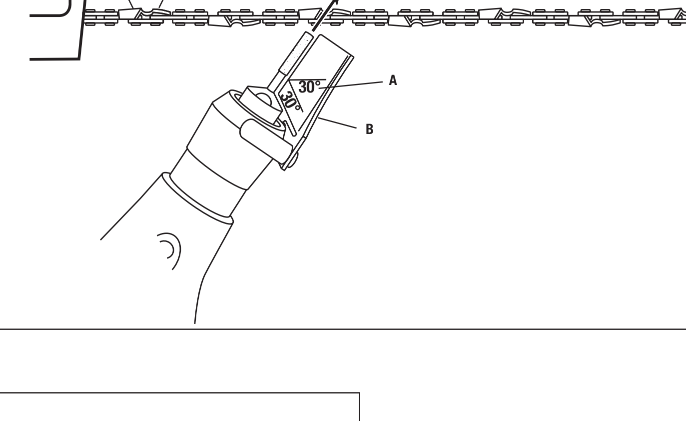

FIG. 8

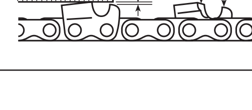

LIETOŠANAS NORĀDĪJUMI

Lūdzu, izlasiet un apgūstiet šos norādījumus un motorzāģa rokasgrāmatu, lai iegūtu pilnīgu informāciju par asināšanu.

Ķēdes zobi jānoasina vienādi un vienmērīgi.

Motorzāģa asināšanas rīks, kas piestiprināts Dremel rotējošajam instrumentam, noasinās gandrīz visu izplatītāko izmēru ķēdes, ja ņemsiet vērā šos vienkāršos norādījumus.

ĶĒDES ASINĀŠANA

1. Novietojiet zāģi uz līdzenas, stabilas virsmas. Lai asināšana būtu veiksmīga, jānoregulē ķēdes spriegums (kā norādīts Motorzāģa īpašnieka rokasgrāmatā). Visefektīvāk asināšanu veikt uz līdzena zāģbaļķa - novietojot to aptuveni ap vidu.
2. Novietojiet zāģi ar sānu pret sevi un motoru labajā pusē. Frēzes zobi tālākajā ķēdes pusē ir noasināti no iekšpuses uz ārpusi, kā parādīts 6. attēlā. Novietojiet virzošo detaļu (B) plakaniski uz zobiem ar 30º norādes atzīmi (A) paralēli ķēdei. Novietojiet norādes atzīmi vienā līmenī ar ķēdi.
   Parasti pilnīgi pietiekami ir ar diviem līdz trīs viegliem vēzieniem, ja vien frēzes nav bojātas. Vienmērīgi noasiniet visas frēzes. Sāciet ar frēzi, kurai ir visizteiktākie vizuālie defekti (piemēram, robi vai šķēlumi) un tad vienmērīgi noasiniet visas frēzes. Pārmērīgi nenoasiniet ķēdes virskārtu, jo tas saīsina ķēdes kalpošanas ilgumu.

PIEZĪME. Asiniet tikai frēzes zobus (C), ne dziļuma mērinstrumentu (D).

3. Kad visi zobi stieņa virspusē ir noasināti, pagrieziet ķēdi, izmantojot cimdus vai drānu, pavelkot to virzienā uz stieņa galu. Šādā veidā atkārtojiet, līdz visi ķēdes zobi tālākajā malā ir noasināti.
4. Apgrieziet zāģi ar sānu pret sevi tā, lai motors būtu kreisajā pusē. Asiniet frēzes zobus tālākajā ķēdes malā no iekšpuses uz ārpusi vai prom no sevis (7. attēls). Novietojiet virzošo detaļu uz zobiem ar 30º norādes atzīmi paralēli ķēdei. Atkārtojiet iepriekš aprakstītās darbības, lai noasinātu visus frēzes zobus ķēdes tālākajā malā.
5. Pēc ķēdes vairākkārtējas asināšanas, iespējams, liksies, ka tā negriež tik ātri, cik vajadzētu. Katrai frēzei uz ķēdes tieši blakus asmenim ir dziļuma mērītājs (D), kas nosaka zāģējuma dziļumu. Lai pārbaudītu griezuma dziļumu, novietojiet metālu tieši uz asmeņiem (8. attēls) un pārbaudiet norādīto izmēru. Šim izmēram vajadzētu būt aptuveni vienādam ar mērītāja biezumu (D). Ja tā nav, pagrieziet ķēdes dziļuma mērītāju līdz attālums ir aptuveni vienāds ar asināšanas komplekta mērītāju. Uzmanieties, lai neizmainītu tā formu. Neizņemiet papildu materiālu. Saglabājiet šo dziļuma mērītāja standartu visiem frēzes zobiem, lai griezumi būtu vienmērīgi.

APKALPOŠANA UN GARANTIJA

Šim firmas DREMEL izstrādājumam ir noteikta garantija atbilstoši spēkā esošajai starptautiskajai un nacionālajai likumdošanai. Garantija neattiecas uz bojājumiem, kuru cēlonis ir elektroinstrumenta normāla nolietošanās, pārslodze vai nepareiza apiešanās ar to.

Rodoties pretenzijām, nosūtiet elektroinstrumentu *neizjauktā veidā* uz tuvāko specializēto tirdzniecības vietu kopā ar iegādes datumu apliecinošu dokumentu.

KONTAKTI AR FIRMU DREMEL

Lai saņemtu sīkāku informāciju par firmas Dremel izstrādājumu sortimentu, lietotāju atbalstu un konsultāciju tālruņa numuru, atveriet datortīkla vietni www.dremel.com

Dremel Europe, P.O. Box 3267, 4800 DG Breda, Nīderlande

HR
OPĆE SIGURNOSNE UPUTE

⚠ UPOZORENJE **SVE UPUTE TREBA PROČITATI.** *Nepoštivanje dolje navedenih uputa može uzrokovati električni udar, požar i/ili teške ozljede. U daljnjem tekstu korišten pojam „Električni alat" odnosi se na električne alate s priključkom na električnu mrežu (s mrežnim kabelom).*

SAČUVAJTE OVE UPUTE

RADNO MJESTO

a. Održavajte vaše radno mjesto čistim i urednim. *Nered i neosvijetljeno radno područje mogu dovesti do nezgoda.*
b. Ne radite s uređajem u okolini ugroženoj eksplozijom, u kojoj se nalaze zapaljive tekućine, plinovi ili prašina. *Električni alati proizvode iskre koje mogu zapaliti prašinu ili pare.*
c. Tijekom uporabe električnog alata djecu i ostale osobe držite dalje od mjesta rada. *U slučaju skretanja pozornosti mogli bi izgubiti kontrolu nad uređajem.*

ELEKTRIČNA SIGURNOST

a. Priključni utikač uređaja mora odgovarati utičnici. Na utikaču se ni na koji način ne smiju izvoditi izmjene. Ne koristite adapterski utikač zajedno sa zaštitno uzemljenim uređajem. *Utikač na kojem nisu vršene izmjene i odgovarajuća utičnica smanjuju opasnost od električnog udara.*
b. Izbjegavajte dodir tijela s uzemljenim površinama kao što su cijevi, radijatori, štednjaci i hladnjaci. *Postoji povećana opasnost od električnog udara ukoliko je Vaše tijelo uzemljeno.*
c. Uređaj držite dalje od kiše ili vlage. *Prodiranje vode u električni uređaj povećava opasnost od električnog udara.*
d. Ne zloupotrebljavajte priključni kabel za nošenje, vješanje uređaja ili za izvlačenje utikača iz mrežne utičice. Priključni kabel držite dalje od izvora topline, ulja, oštrih rubova ili pomičnih dijelova uređaja. *Oštećen ili usukan priključni kabel povećava opasnost od električnog udara.*
e. Ako sa električnim alatom radite na otvorenom, koristite samo produžni kabel odobren za uporabu na otvorenom. *Primjena produžnog kabela prikladnog za rad na otvorenom smanjuje opasnost od električnog udara.*
f. Ako se ne može izbjeći uporaba električnog alata u vlažnoj okolini, upotrijebite sigurnosna sklopka za propuštanje u zemlju. *Upotrebom sigurnosne sklopke za propuštanje u zemlju smanjuje se opasnost od električnog udara.*

SIGURNOST LJUDI

a. Budite pažljivi, pazite što činite i postupajte oprezno kod rada s električnim alatom. Ne radite s uređajem ako ste umorni ili pod utjecajem droga, alkohola ili lijekova. *Trenutak nepažnje kod uporabe uređaja može dovesti do ozbiljnih ozljeda.*
b. Nosite osobnu zaštitnu opremu. Uvijek nosite zaštitne naočale. *Nošenje osobne zaštitne opreme, kao što je maska za prašinu, sigurnosna obuća koja ne kliže, zaštitna kaciga ili štitnik za sluh, ovisno od vrste i primjene električnog alata, smanjuje opasnost od ozljeda.*
c. Izbjegavajte nehotično puštanje u rad. Prije nego što ćete utaknuti utikač u utičnicu, provjerite je li električni alat isključen. *Ako kod nošenja uređaja imate prst na prekidaču ili se uključen uređaj priključi na električno napajanje, to može dovesti do nezgoda.*
d. Prije uključivanja uređaja uklonite alate za podešavanje ili vijčani ključ. *Alat ili ključ koji se nalazi u rotirajućem dijelu uređaja može dovesti do nezgoda.*
e. Ne precijenite svoje sposobnosti. *Zauzmite sigurno i stabilno uporište i u svakom trenutku održavajte ravnotežu. Na taj način možete uređaj bolje kontrolirati u neočekivanim situacijama.*
f. Nosite prikladnu odjeću. *Ne nosite široku odjeću ili nakit. Kosu, odjeću i rukavice držite dalje od pomičnih dijelova. Mlohavu odjeću, nakit ili dugu kosu mogu zahvatiti pomični dijelovi.*

BRIŽLJIVA UPORABA I OPHOĐENJE S ELEKTRIČNIM ALATIMA

a. Ne preopterećujte uređaj. Za vaš rad koristite za to predviđen električni alat. *S odgovarajućim električnim alatom radit ćete bolje i sigurnije u navedenom području učinka.*
b. Ne koristite električni alat čiji je prekidač neispravan. *Električni alat koji se više ne može uključivati i isključivati opasan je i mora se popraviti.*
c. Izvucite utikač iz mrežne utičnice prije podešavanja uređaja, zamjene pribora ili odlaganja uređaja. *Ovim mjerama opreza izbjeći će se nehotično pokretanje uređaja.*
d. Električni alat koji ne koristite spremite izvan dosega djece. Ne dopustite rad s uređajem osobama koje nisu s njim upoznate ili koje nisu pročitale ove upute. *Električni alati su opasni ako s njima rade neiskusne osobe.*
e. Održavajte uređaj s pažnjom. Kontrolirajte da li pomični dijelovi uređaja besprijekorno rade i da nisu zaglavljeni, da li su dijelovi polomljeni ili tako oštećeni da se ne može osigurati funkcija uređaja. Prije primjene ove oštećene dijelove treba popraviti. *Mnoge nezgode imaju svoj uzrok u slabo održavanim električnim alatima.*
f. Rezne alate održavajte oštrim i čistim. *Pažljivo održavani rezni alati s oštrim oštricama manje će se zaglaviti i lakše se s njima radi.*
g. Električni alat, pribor, radne alate, itd. koristite prema ovim uputama i na način kako je to propisano za poseban tip uređaja. Kod toga uzmite u obzir radne uvjete i izvođene radove. *Uporaba električnih alata za druge primjene nego što je to predviđeno, može dovesti do opasnih situacija.*

OKOLIŠ

ZBRINJAVANJE

Električni alat, pribor i ambalažu treba dovesti na ekološki prihvatljivu ponovnu primjenu.

SAMO ZA ZEMLJE EU

Ne bacajte električni alat u kućni otpad!
Prema Europskim smjernicama 2002/96/EG za električne i elektroničke stare uređaje, električni alati koji više nisu uporabivi moraju se odvojeno sakupiti i dovesti na ekološki prihvatljivu ponovnu primjenu.

MONTIRANJE

DODATAK ZA UPORABU S DREMELOVIM MODELIMA ROTIRAJUĆEG ALATA 300, 395, 398, 400, 4000, 780, 8000.

Isključite utikač iz izvora struje prije vršenja bilo kakve montaže, podešavanja ili zamjene pribora. Takve preventivne mjere opreza smanjuju rizik od nenamjernog pokretanja alata.

Ovisno o vašoj određenoj veličini lanca, uvjerite se da ste montirate novi oštrač ispravno na sljedeći način:

1. Pogledajte sliku 1 za ispravan brus.
2. Nakon što ste odredili ispravan brus za vaš lanac s crteža, montirajte dodatak vijčanim pritezanjem vodilice (B) i odgovarajućeg broja fiksatora (C) na spojnicu (D) uz uporabu dva vijka (A), kao što je prikazano na slici 2.

Promjer	Boja	Broj graničnika
5,5 mm	ružičasta	2
4,8 mm	narančasta	1
4,5 mm	bijela	1
4,0 mm	plava	–

3. Sigurno montirajte odgovarajući brus na vaš alat s otprilike 6 mm držača isturenog između kape trupca i brusa (slika 3).
4. Odstranite poklopac kućišta i vijak na dodatku za oštrenje motorne pile (slika 4).

Uporabom odgovarajuće strane mjerača (A) namjestite vodilicu tako da je ispravno pozicionirana uz uzimanje u obzir brusa i pritegnite vijke. Mjerač mora biti priljubljen uz kraj (B) vodilice i mora dodirivati brus (slika 5).

Slika 5A = prednji izgled, slika 5B = bočni izgled

UPUTE ZA RUKOVANJE

Molimo pročitajte i shvatite ove upute i upute za motornu pilu kako biste saznali sve informacije o oštrenju.

Zupci lanca moraju biti jednako i ravnomjerno naoštreni.

Kad je nastavak montiran na Dremel rotirajući alat, dodatak za oštrenje motorne pile naoštrit će gotovo sve uobičajene veličine lanca ako slijedite ove jednostavne upute.

OŠTRENJE LANCA

1. Postavite vašu pilu na ravnu i čvrstu površinu. Za ispravno oštrenje lanca zatezanje se mora namjestiti (kao što je specificirano u priručniku za uporabu motorne pile). Oštrenje se najbolje obavlja ako se vrši na ravnoj površini prečke pile – negdje na sredini prečke.
2. Pozicionirajte pilu tako da gledate na stranu prečke lanca s motorom na vašoj desnoj strani. Zupci noža na udaljenoj strani lanca su naoštreni, s unutarnje prema vanjskoj strani, kao što je prikazano na slici 6. Postavite vodilicu (B) ravno na zubac s indeksnom crtom 30º
   (A) paralelno s lancem. Poravnajte indeksnu crtu s lancem.
   Dva ili tri lagana udara obično su dovoljna osim ako nož nije oštećen. Naoštrite sve noževe podjednako. Počnite s noževom kod kojeg je oštećenje najočiglednije (npr. urezi ili udubljenja) i naoštrite sve noževe podjednako. Ne odstranjujte višak materijala jer će to samo smanjiti životni vijek lanca.

NAPOMENA: Naoštrite samo zubac noža (C), ne mjerač za dubinu (D).

3. Kad su naoštreni svi zupci na vrhu prečke, nastavite s lancem uz upotrebu rukavice ili krpe povlačenjem lanca prema kraju prečke. Ponavljajte dok svi zupci na udaljenoj strani lanca ne budu naoštreni.
4. Okrenite pilu tako da gledate na stranu prečke lanca s motorom na vašoj desnoj strani. Naoštrite zupce noža na udaljenoj strani lanca, s unutarnje prema vanjskoj strani ili od vas (slika 7). Postavite vodilicu ravno na zubac s indeksnom crtom 30º
   paralelno s lancem. Ponovite gore navedeni proces za oštrenje svih zubaca noža na udaljenoj strani lanca.
5. Nakon što je vaš lanac naoštren nekoliko puta, može se desiti da on ne reže brzo kao što mislite da bi trebao. Svaki nož na vašem lancu ima mjerač dubine (D) odmah ispred ruba za rezanje (C) koji određuje koliko veliko treba biti rezanje. Da biste provjerili ispravnu dubinu rezanja, postavite ravni metalni rub iznad vrhova rubova za rezanje (slika 8) i provjerite navedene dimenzije. Te dimenzije trebaju biti otprilike jednake kao debljina mjerača (D). Ako to nije slučaj, izbrusite lanac dok zazor ne bude jednak otprilike kao debljina mjerača kompleta za oštrenje. Potrudite se da održite njegov oblik. Ne odstranjujte više materijala. Držite tu postavku mjerača dubine jednaku za sve zupce noža kako biste imali ravnomjerno rezanje.

SERVIS I GARANCIJA

Ovaj proizvod DREMEL je zajamčeno u skladu sa zakonskim/specifičnim nacionalnim propisima; šteta zbog normalnog trošenja, preopterećenja ili neispravne uporabe je isključena iz garancije.

U slučaju garancijskog zahtjeva pošaljite alat u *nerastavljenom* stanju zajedno s računom vašem trgovcu.

KONTAKT DREMEL

Za više informacija o ponudi Dremel, tehničku potporu i vruću liniju posjetite www.dremel.com

Dremel Europe, P.O. Box 3267, 4800 DG Breda, Nizozemska

SRB
ОПШТА СИГУРНОСНА УПУТСТВА

⚠ УПОЗОРЕЊЕ **ПРОЧИТАЈТЕ СВА УПУТСТВА.** *Неслеђење свих упутстава може да проузрокује електирчни шок, пожар и/или озбиљне повреде. Термин "снажни алат" у свим упозорењима која су доле наведена односи се на ваш снажни алат који се прикључује на струју (са каблом) или алат на батерије (без кабла).*

САЧУВАЈТЕ ОВА УПУТСТВА

РАДНО ПОДРУЧЈЕ

a. Држите радно подручје чистим и добро осветљеним. *Неуредна и тамна радна подручја могу да буду узрок незгоде.*
b. Немојте користити снажни алат у експлозивном окружењу, као што је нпр. присуство запаљивих течности, гасова или паре. *Снажни алат производи искре које могу да запале пару или дим.*
c. Током руковања снажним алатом одмакните се од деце и осталих лица. *Непажња може да буде узрок губљења контроле.*

ЕЛЕКТРИЧНА СИГУРНОСТ

a. Утикачи снажног алата морају да одговарају утичницама. Никада и ни на који начин немојте да модификујете утикаче. Немојте да користите никакве адаптере утикача са уземљеним снажним алатима. *Немодификовани утикачи и одговарајуће утичнице смањују ризик од електричног шока.*
b. Избегавајте контакт тела са уземљеним површинама као што су цеви, радијатори, штедњаци и фрижидери. *Ризик од електричног шока је повећан ако је ваше тело уземљено.*
c. Немојте излагати снажни алат киши или влажним условима. *Вода која доспе у унутрашњост снажног алата повећаће ризик од електричног шока.*
d. Немојте оштетити кабл. Немојте никада користити кабл за ношење, вучу или искључивање снажног алата. Држите кабл далеко од топлоте, уља, оштрих ивица и покретних делова. *Оштећени или замршени каблови повећавају ризик од електричног шока.*
e. Кад радите са снажним алат вани, користите продужни кабл прикладан за спољну употребу. *Употреба кабла прикладног за спољну употребу смањује ризик од електричног шока.*
f. Ако рад електричног алата не може да се избегне у влажној околини, користите прекидач струјне заштите при квару. *Употреба прекидача струјне заштите при квару смањује ризик од електричног удара.*

ЛИЧНА СИГУРНОСТ

a. Будите опрезни, пазите шта радите док рукујете снажним алатом и будите разборити. Не користите снажни алат ако сте уморни или под утицајем дроге, алкохола или лекова. *Тренутак непажње током руковања снажним алатом може да резултира да има озбиљне повреде лица.*
b. Користите сигурносну опрему. Увек користите заштиту за очи. *Сигурносна опрема као што је маска за заштиту од прашине, ципеле за заштиту од клизања, заштитна кацига или заштита за уши која се употребљава у одговарајућим условима смањиће могућност повреда лица.*
c. Избегавајте случајно укључивање. Уверите се да је прекидач у искљученом (off) положају пре прикључивања. *Ношење снажног алата с прстом на прекидачу или прикључивање снажног алата док је прекидач у "on" положају може проузроковати несрећу.*
d. Пре укључивања снажног алата одстраните сва средства за подешавања или кључеве. *Кључ или средство за подешавање који се оставе прикључени на ротациони део снажног алата могу да проузрокују повреде лица.*
e. Не претерујте. *Све време одржавајте одговарајући положај и равнотежу. То омогућава бољу контролу снажног алата у неочекиваним ситуацијама.*
f. Обуците се примерено. *Немојте носити широку одећу или накит. Косу, одећу и рукавице држите далеко од покретних делова. Широка одећа, накит или дуга коса могу да се запетљају међу покретне делове.*

КОРИШЋЕЊЕ И ОДРЖАВАЊЕ СНАЖНОГ АЛАТА

a. Немојте форсирати снажни алат. Користите одговарајући снажни алат потребан за вашу дату ситуацију. *Одговарајућим снажним алатом урадићете посао боље и сигурније у складу са његовом наменом.*
b. Немојте користити снажни алат ако прекидач on/off не ради. *Било који снажни алат који не може да се контролише помоћу прекидача је опасан и мора да се поправи.*
c. Искључите утикач из извора струје пре вршења било каквих подешавања, замене прибора или одлагања снажног алата. *Такве превентивне безбедносне мере смањују ризик од ненамерног укључивања снажног алата.*
d. Снажни алат који не употребљавате држите изван домашаја деце и немојте дозволити да алатом рукују особе које нису упознате са њим или овим упутством. *Снажни алати су опасни у рукама корисника који нису обучени.*
e. Одржавајте снажне алате. Проверите да ли су спојни или покретни делови добро подешени, као и то да ли су делови у исправном стању и све друге услове који би могли да утичу на руковање снажним алатом. Ако је алат оштећен, дајте га на поправку пре поновне употребе. *Узрок многих несрећа је лоше одржавање снажног алата.*
f. Алат за сечење држите оштрим и чистим. *Правилно одржаван алат за сечење са оштрим ивицама за сечење ређе се заглављује и лакше га је контролисати.*
g. Користите снажни алат, прибор и битове алата у складу са овим упутствима и на начин који је предвиђен за одређену врсту снажног алата узимајући у обзир радне услове и посао који треба да се обави. *Употреба снажног алата за послове који нису предвиђени може да проузрокује настанак опасне ситуације.*

ОКОЛИНА

ОДЛАГАЊЕ

Алат, прибор и амбалажу требало би сортирати за еколошки повољну рециклажу.

САМО ЗА ЗЕМЉЕ ЕУ

Не бацајте снажни алат у кућно смеће!
У складу са Европском директивом 2002/96/EC о отпаду од електирчне и електроничке опреме и њене примене у складу са националним законом, електрични алати којима је истекао век трајања морају да се скупљају одвојено и одлажу на еколошки исправан начин.

МОНТАЖА

ДОДАТАК ЗА УПОТРЕБУ СА МОДЕЛИМА DREMEL РОТАЦИОНОГ АЛАТА 300, 395, 398, 400, 4000, 780, 8000.

Искључите утикач из извора струје пре вршења било какве монтаже, подешавања или замене прибора. Такве превентивне безбедносне мере смањују ризик од ненамерног укључивања алата.

Зависно од ваше конкретне величине ланца, уверите се да сте нови оштрач монитрали исправно на следећи начин:

1. Погледајте слику 1 за исправан брус.
2. Кад одредите одговарајући брус за ваш ланац са цртежа, монтирајте додатак притезањем завртња на водич (B) и одговарајући број фиксатора (C) на спојницу (D) уз употребу два завртња (A), као што је приказано на слици 2.

Пречник	Боја	Број фиксатора
5,5 мм	роза	2
4,8 мм	наранџаста	1
4,5 мм	бела	1
4,0 мм	плава	–

3. Безбедно монтирајте исправан брус на ваш алат са отприлике 6 мм осовине избачене између капе трупа и бруса (слика 3).
4. Одстраните капу кућишта и завртањ на додатку за оштрење моторне тестере (слика 4).

Уз употребу одговарајуће стране мерача (A) подесите водич тако да буде исправно постављен уз узимање у обзир бруса и притегните завртње. Мерач мора да буде приљубљен уз угао (B) водича и да при томе остварује контакт са брусом (слика 5).

слика 5A = предњи изглед, слика 5B = бочни изглед

УПУТСТВО ЗА РАД

Молимо да прочитате и разумете ова упутства и упутство за моторну тестеру како бисте сазнали детаљне информације о оштрењу.

Зупци ланца морају да буду наоштрени једнако и равномерно.

Када је монтиран на Dremel ротациони алат, додатак за оштрење моторне тестере наоштриће готово све уобичајене величине ланца ако следите ова једноставна упутства.

ОШТРЕЊЕ ЛАНЦА

1. Поставите тестеру на равну и чврсту површину. За исправно оштрење затезање ланца мора да се подеси (као што је спецификовано у приручнику за моторну тестеру). Оштрење се најбоље врши ако се обавља на равни пречаге тестере – негде на средини пречаге.
2. Поставите тестеру тако да гледате на страну пречаге ланца са мотором на вашој десној страни. Зупци резача на удаљеној страни ланца се оштре, са унутрашње стране према споља као што је приказано на слици 6. Поставите водич (B) равно на зубац са индексом линијом 30º (A) паралелно са ланцем. Поравнајте индексну линију са ланцем.
   Два или три лагана удара су обично потребна осим ако је резач оштећен. Све резаче једнако наоштрите. Почните са резачем на којем су оштећења највидљивија (нпр. урези или удубине) и наоштрите све резаче равномерно. Немојте да одстрањујете вишак материјала јер то само смањује животни век ланца.

НАПОМЕНА: Само наоштрите зупце резача (C), не и мерач за дубину (D).

3. Када су сви зупци на врху пречаге наоштрени, наставите са оштрењем ланца уз употребу рукавице или крпе повлачењем ланца према крају пречаге. Поновите то док сви зупци на удаљеној страни ланца не буду наоштрени.
4. Окрените тестеру тако да гледате на страну пречаге ланца са мотором на вашој десној страни. Наоштрите зупце резача на удаљеној страни ланца, са унутрашње стране према споља или од вас (слика 7). Поставите водич равно на зубац са индексном линијом 30º паралелно са ланцем. Поновите горе наведени процес за оштрење свих зубаца резача на удаљеној страни ланца.
5. Након што сте наоштрили ланац неколико пута, може да се догоди да он не сече тако брзо као што ви осећате да би требало. Сваки резач на вашем ланцу има мерач дубине (D) одмах испред ивице за сечење (C) којим се одређује колико дубоко може да се реже. Да бисте проверили исправну дубину сечења, поставите металну равну ивицу преко врхова ивица за сечење (слика 8) и проверите наведене димензије. Ова димензија треба да буде отприлике једнака дебљини мерача (D). Ако није, избрусите мерач дубине ланца док зазор не буде отприлике једнак дебљини мерача из комплета за оштрење. Побрините се да одржите његов облик. Немојте да одстрањујете више материјала. Држите ту поставку мерача дубине једнаком на свим зупцима резача како бисте могли да сечете равно.

СЕРВИС И ГАРАНЦИЈА

Овај DREMEL производ поседује гаранцију у складу са одредбама прописаним законом/специфичним за земљу; оштећења услед нормалног коришћења и трошења, преоптерећења или непрописно коришћење искључени су из оквира гаранције.

У случају жалбе, пошаљите алат вашем продавачу *у нерасклопљном стању* заједно са доказом о куповини.

КОНТАКТ DREMEL

За више информација о асортиману предузећа Dremel, подршци и телефонској линији, посетите www.dremel.com.

Dremel Europe, P.O. Box 3267, 4800 DG Breda, Холандија

SK
VŠEOBECNÉ BEZPEČNOSTNÉ POKYNY

⚠ VÝSTRAHA **PREČÍTAJTE SI VŠETKY POKYNY.** *Nedodržanie akéhokoľvek z nižšie uvedených pokynov môže zapríčiniť úraz elektrickým prúdom, požiar alebo vážne zranenie. Termín „elektrický prístroj" vo všetkých upozorneniach uvedených nižšie sa vzťahuje k vášmu elektrickému prístroju napájanému zo siete (káblom).*

TIETO POKYNY SI USCHOVAJTE

PRACOVISKO

a. Pracovisko udržiavajte čistým a dobre osvetleným. *Neupratané alebo slabo osvetlené miesta sú častou príčinou nehôd.*
b. Nepoužívajte elektrické prístroje vo výbušných ovzdušiach, teda v prítomnosti horľavých kvapalín, plynov alebo prachu. *Elektrické prístroje vytvárajú iskry, ktoré môžu spôsobiť vznietenie prachu alebo pár.*
c. Počas práce s elektrickým nástrojom zabráňte prístupu detí a nepovolaných osôb. *Akékoľvek rozptyľovanie pozornosti môže viesť k strate kontroly nad nástrojom.*

ELEKTRICKÁ BEZPEČNOSŤ

a. Zástrčky elektrických prístrojov musia zodpovedať zásuvkám. Nerobte na zástrčke nikdy žiadne úpravy. Nepoužívajte adaptér zástrčiek s uzemnenými elektrickými prístrojmi. *Neupravené zástrčky a zásuvky znižujú riziko zasiahnutia elektrickým prúdom.*
b. Zabráňte kontaktu tela s uzemnenými povrchmi, ako je potrubie, radiátory, sporáky alebo chladničky. *Zvýšené riziko úrazu elektrickým prúdom je v prípade, že je vaše telo uzemnené.*
c. Nevystavujte elektrické prístroje dažďu ani vlhku. *Vniknutie vody do elektrického prístroja zvýši riziko úrazu elektrickým prúdom.*
d. Nepoužívajte kábel na iné účely, než na ktoré je určený. Nikdy pomocou kábla nenoste, neťahajte elektrický prístroj ani ho nevyťahujte zo zásuvky. Ukladajte kábel mimo zdroja tepla, oleja, ostrých okrajov a pohyblivých predmetov. *Poškodený alebo rozpletený kábel zvyšuje riziko úrazu elektrickým prúdom.*
e. Pri vonkajšom použití elektrického prístroja použite predlžovací kábel vhodný na vonkajšie použitie. *Použitie kábla vhodného na vonkajšie použitie znižuje riziko úrazu elektrickým prúdom.*
f. Ak sa nedá vyhnúť použitiu ručného elektrického náradia vo vlhkom prostredí, použite prerušovač uzemňovacieho obvodu. *Používanie prerušovača uzemňovacieho obvodu znižuje riziko zásahu elektrickým prúdom.*

OSOBNÁ BEZPEČNOSŤ

a. Počas manipulácie s elektrickým nástrojom buďte pozorní, sústreďte sa na obrábaný predmet a používajte zdravý úsudok. Elektrický nástroj nepoužívajte, ak ste unavení alebo pod vplyvom drog, alkoholu či liekov. *Aj krátka chvíľa nepozornosti počas manipulácie s elektrickým nástrojom môže spôsobiť vážne poranenie.*
b. Pri práci používajte ochranné pracovné pomôcky. Vždy používajte ochranu očí. *Používanie vhodných ochranných pomôcok, akými sú napríklad protiprachová maska, bezpečnostná protišmyková obuv, ochranná prilba či ochrana sluchu, znižuje riziko poranenia.*
c. Zabráňte náhodnému spusteniu. Pred pripojením sa uistite, či je vypínač v pozícii Off (Vypnuté). *Prenášanie elektrického prístroja s prstom na vypínači alebo pripájanie elektrického prístroja s vypínačom v polohe On (Zapnuté) je častou príčinou nehôd.*
d. Pred zapnutím elektrického prístroja vyberte prípadný nastavovací kľúč alebo francúzsky kľúč. *Francúzsky kľúč alebo nastavovací kľúč ponechaný na otočnej časti môže spôsobiť vážne zranenia.*
e. Nepoužívajte prístroj príliš vysoko. *Počas práce vždy udržiavajte stabilné držanie tela a rovnováhu. Tým sa zabezpečí lepšia kontrola nad nástrojom v prípade neočakávaných udalostí.*
f. Používajte vhodné oblečenie. *Nenoste voľné oblečenie ani šperky. Vlasy, oblečenie a rukavice udržiavajte v bezpečnej vzdialenosti od pohyblivých častí. Voľné oblečenie, šperky alebo dlhé vlasy sa môžu zachytiť do pohyblivých častí.*

POUŽÍVANIE A ÚDRŽBA PRÍSTROJA

a. Nepoužívajte elektrický prístroj na iné účely, než na ktoré je určený. Používajte elektrický prístroj zodpovedajúci vašej činnosti. *Správny elektrický prístroj umožní vykonať prácu lepšie a bezpečnejšie pri rýchlosti, na ktorú bol navrhnutý.*
b. Nepoužívajte elektrický prístroj, ak nefunguje vypínač. *Elektrický prístroj, ktorý nemožno ovládať pomocou vypínača, je nebezpečný a je ho potrebné opraviť.*
c. Vypojte napájací kábel z elektrickej siete, skôr než budete vykonávať akékoľvek nastavenie, meniť pomôcky a predtým, ako elektrický prístroj uložíte. *Tieto preventívne opatrenia znižujú riziko náhodného spustenia elektrického prístroja.*
d. Ukladajte prístroje mimo dosahu detí a neumožnite osobám, ktoré nie sú zoznámené s elektrickým prístrojom a týmito pokynmi, používať tento prístroj. *Elektrické prístroje sú v rukách nezaškolených používateľov nebezpečné.*
e. Udržujte elektrické prístroje. Skontrolujte nesprávne vyrovnanie alebo upevnenie pohyblivých častí, poškodenie častí alebo akýkoľvek iný stav, ktorý môže ovplyvniť fungovanie elektrických prístrojov. Ak je elektrický prístroj poškodený, pred použitím ho opravte. *Mnoho nehôd je spôsobených nedostatočnou údržbou elektrických prístrojov.*
f. Rezacie nástroje udržujte ostré a čisté. *Správne udržované rezacie nástroje s ostrými rezacími okrajmi majú menšiu tendenciu sa zaseknúť a možno ich jednoducho ovládať.*
g. Používajte elektrický prístroj, ochranné pomôcky, bity a ďalšie pomôcky podľa týchto pokynov a spôsobom, ktorý zodpovedá príslušnému typu elektrického prístroja, pri zohľadnení pracovných podmienok a vykonávanej práci. *Použitie elektrického prístroja na iné operácie, než na aké je prístroj určený, môže mať za následok nebezpečné situácie.*

ŽIVOTNÉ PROSTREDIE

LIKVIDÁCIA

Prístroj, jeho príslušenstvo aj obal je potrebné recyklovať v súlade s princípmi ochrany životného prostredia.

IBA PRE KRAJINY ES

Nevhadzujte elektrické prístroje do domového odpadu!
Podľa európskej smernice 2002/96/ES o odpade z elektrických a elektronických zariadení a jej implementácie do národných právnych predpisov sa vyradené elektrické náradie musí zhromažďovať samostatne a likvidovať spôsobom šetrným k životnému prostrediu.

MONTÁŽ

NÁSTAVEC JE URČENÝ NA POUŽITIE S MIKRONÁRADÍM DREMEL MODEL 300, 395, 398, 400, 4000, 780, 8000.

Pred výmenou príslušenstva a úpravami nástavcov odpojte zariadenie od zdroja napájania. Tieto preventívne opatrenia znižujú riziko náhodného spustenia zariadenia.

Podľa veľkosti príslušnej reťaze zmontujte ostriaci nástroj takýmto spôsobom:

1. Podľa obrázka 1 zvoľte správny brúsny kameň.
2. Keď ste podľa obrázka zvolili správny brúsny kameň na príslušnú reťaz, zmontujte nadstavec tak, že pomocou dvoch skrutiek (A) priskrutkujete vodidlo (B) a príslušný počet podložiek (C) k svorke (D) tak, ako je to znázornené na obrázku 2.

Priemer	Farba	Počet podložiek
5,5 mm	ružová	2
4,8 mm	oranžová	1
4,5 mm	biela	1
4,0 mm	modrá	–

3. Do stroja bezpečne namontujte brúsny kameň tak, aby medzi upínaním a kameňom zostalo voľných asi 6 mm tela (obrázok 3).
4. Odoberte ochranný kryt a naskrutkujte ostriaci nadstavec na reťazové píly (obrázok 4).

Pomocou príslušnej strany meradla (A) nastavte vodidlo tak, aby bolo správne umiestnené vzhľadom na brúsny kameň, a dotiahnite skrutky. Meradlo musí byť vyrovnané s hranou vodidla (B) a zároveň sa dotýkať brúsneho kameňa (obrázok 5).

Obrázok 5A = pohľad spredu, obrázok 5B = pohľad zboku

NÁVOD NA POUŽITIE

Podrobné pokyny týkajúce sa ostrenia nájdete v tomto návode a v návode k motorovej píle.

Zuby reťaze sa musia ostriť rovnomerne a pravidelne.

Ak budete dodržiavať tieto pokyny a nadstavec na ostrenie reťaze motorovej píly bude nasadený na rotačný nástroj Dremel, naostríte všetky bežné veľkosti reťazí.

OSTRENIE REŤAZE

1. Postavte pílu na rovný a pevný povrch. Správne naostrenie dosiahnete, ak nastavíte aj napnutie reťaze (pozrite si návod na používanie motorovej píly). Najlepším miestom na ostrenie je rovná časť niekde v polovici vodiacej lišty.
2. Umiestnite pílu tak, že sa zboku pozeráte na vodiacu lištu reťaze a motor máte po pravej strane. Ostria sa rezacie zuby na vzdialenejšej strane reťaze zvnútra smerom von, ako je ukázané na obrázku 6. Položte vodidlo (B) naplocho na zub, tak aby bola 30º ryska (A) rovnobežná s reťazou. Vyrovnajte túto rysku podľa reťaze.
   Ak hrany neboli zničené, na naostrenie zvyčajne postačujú dva alebo tri mierne rázy. Všetky hrany naostrite rovnomerne. Začnite s hranou s najviditeľnejším poškodením (napr. ryhy, drážky) a všetky hrany nabrúste rovnomerne. Neodstraňujte prebytočný materiál, pretože by sa skrátila životnosť reťaze.

Poznámka: Brúste iba rezacie zuby (C), nie hĺbkovú mierku (D).

3. Keď nabrúsite všetky zuby na vrchnej časti vodiacej lišty, pomocou rukavice alebo tkaniny posuňte reťaz smerom ku koncu lišty. Opakujte dovtedy, kým nenaostríte všetky zuby.
4. Otočte pílu tak, že sa zboku pozeráte na vodiacu lištu reťaze a motor máte po ľavej strane. Naostrite rezacie zuby na vzdialenejšej strane reťaze zvnútra smerom von, resp. smerom od vás (obrázok 7). Položte vodidlo naplocho na zub, tak aby bola 30º ryska rovnobežná s reťazou. Opakujte tento postup dovtedy, kým nenaostríte rezacie zuby na vzdialenejšej strane reťaze.
5. Keď reťaz naostríte niekoľkokrát, možno zbadáte, že už nereže tak, ako by mala. Každý rezací zub na reťazi má pred rezacou hranou (C) hĺbkovú mierku (D), ktorá určuje, ako hlboko sa môže zarezať. Ak chcete zistiť správnu hĺbku rezu, položte na vrch rezacích hrán (obrázok 8) kovový príložník a pozrite si vzdialenosť. Vzdialenosť by mala byť približne rovnaká, ako je hrúbka mierky (D). Ak to tak nie je, vybrúste hĺbkovú mierku reťaze, kým nebude medzera približne rovnaká ako hrúbka mierky ostriacej súpravy. Dajte pozor, aby ste zachovali jej tvar. Neodoberajte viac materiálu. Aby bol rez rovný, dodržiavajte túto hĺbku rovnakú na všetkých rezacích zuboch.

SERVISNÉ A ZÁRUČNÉ PODMIENKY

Tento výrobok spoločnosti DREMEL podlieha záručným podmienkam v súlade s legislatívnymi ustanoveniami príslušnej krajiny; záruke nepodlieha bežné opotrebovanie nástroja ani poškodenia spôsobené jeho preťažením či nesprávnou manipuláciou.

V prípade reklamácie nástroj odošlite *v nerozobratom* stave spolu s potvrdením o jeho zakúpení na adresu predajcu.

ADRESA SPOLOČNOSTI DREMEL

Bližšie informácie o výrobkoch, podpore a službách spoločnosti Dremel nájdete na webovej adrese www.dremel.com.

Dremel Europe, P.O. Box 3267, 4800 DG Breda, Holandsko