75
Pièces / Parts
Teile / Stukken
Elementos
Pezzi
AIR POWER
CAR
PUMP !
GO!
UP TO
50M
8+
Buki
France
SCIENCES

CONTENU / CONTENTS
INHALT / INHOUD
CONTENIDO / CONTENUTO

P1 : Grande vis (FR) **P2** : Petite vis **P3** : Barre Ronde - S **P4** : Barre Ronde - L **P5** : Barre Double **P6** : Barre Hex - S **P7** : Barre Hex - L **P8** : Ressort **P9** : Joint torique **P10** : Capuchon - S **P11** : Capuchon - L **P12** : Capuchon - XL **P13** : Joint **P14** : Anneau bouteille **P15** : Tube silicone **P16** : Huile **P17** : Valve **P18** : Revêtement **P19** : Autocollants **P20** : Bouteille PET	**P1** : Long screw (EN) **P2** : Short screw **P3** : Round rod – S **P4** : Round rod – L **P5** : Double rod **P6** : Hex rod – S **P7** : Hex rod – L **P8** : Spring **P9** : Ring seal **P10** : Cap – S **P11** : Cap – L **P12** : Cap – XL **P13** : Seal **P14** : Bottle ring **P15** : Silicone tube **P16** : Oil **P17** : Valve **P18** : Tyres **P19** : Stickers **P20** : PET bottle	**P1** : Große Schraube (DE) **P2** : Kleine Schraube **P3** : Getriebestange rund – S **P4** : Getriebestange rund – L **P5** : Doppelstange **P6** : Getriebestange sechseckig – S **P7** : Getriebestange sechseckig – L **P8** : Feder **P9** : O-Ring **P10** : Kappe - S **P11** : Kappe - L **P12** : Kappe - XL **P13** : Dichtung **P14** : Flaschenring **P15** : Silikonschlauch **P16** : Öl **P17** : Ventil **P18** : Verkleidung **P19** : Klebstreifen **P20** : PET-Flasche
P1 : Grote schroef (NL) **P2** : Kleine schroef **P3** : Ronde Staaf - S **P4** : Ronde Staaf - L **P5** : Dubbele Staaf **P6** : Zeshoekige staaf - S **P7** : Zeshoekige staaf - L **P8** : Veer **P9** : Afdichtingsring **P10** : Afsluitdop - S **P11** : Afsluitdop - L **P12** : Afsluitdop - XL **P13** : Rubberring **P14** : Aansluitring **P15** : Buis in silicone **P16** : Olie **P17** : Ventiel **P18** : Bekleding **P19** : Stickers **P20** : PET-fles	**P1** : Tornillo largo (ES) **P2** : Tornillo corto **P3** : Barra redonda - Corta **P4** : Barra redonda - Larga **P5** : Barra doble **P6** : Barra hexagonal - Corta **P7** : Barra hexagonal - Larga **P8** : Muelle **P9** : Junta tórica **P10** : Capuchón - Pequeño **P11** : Capuchón - Grande **P12** : Capuchón - Extragrande **P13** : Junta **P14** : Collarín de botella **P15** : Tubo de silicona **P16** : Aceite **P17** : Válvula **P18** : Revestimiento **P19** : Pegatinas **P20** : Botella de PET	**P1** : Vite grande (IT) **P2** : Vite piccola **P3** : Barra rotonda - S **P4** : Barra rotonda - L **P5** : Barra Doppia **P6** : Barra esagonale - S **P7** : Barra esagonale - L **P8** : Molla **P9** : Anello toroidale **P10** : Tappo - S **P11** : Tappo - L **P12** : Tappo - XL **P13** : Anello **P14** : Anello bomboletta **P15** : Tubo in silicone **P16** : Olio **P17** : Valvola **P18** : Rivestimento **P19** : Autoadesivi **P20** : Bomboletta PET

PIÈCES À DÉTACHER / PARTS TO DETACH
BAUTEILE / LOS TE MAKEN STUKKEN
ELEMENTOS A RETIRAR / PEZZI DA STACCARE

FR A détacher au fur et à mesure.
EN Detach as needed
DE Während der Montage heraustrennen
NL Om geleidelijk aan los te maken
ES A retirar según vaya siendo necesario.
IT Da staccare di volta in volta.

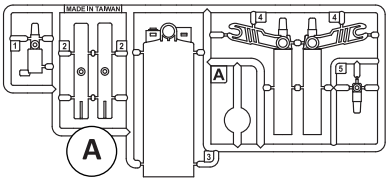

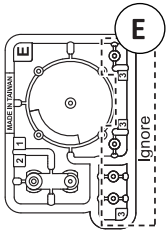

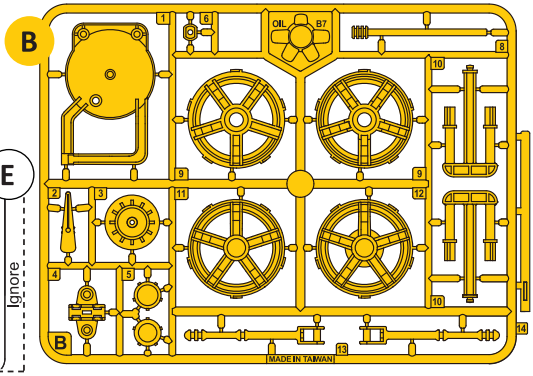

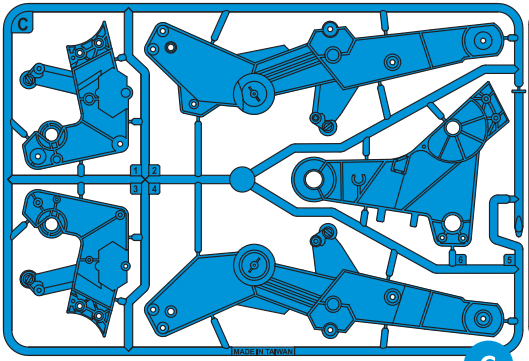

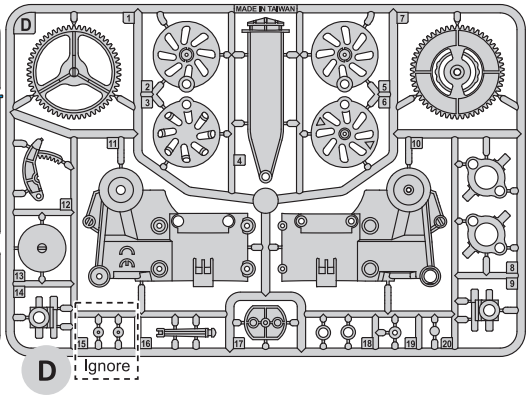

Outils supplémentaires / Additional tools required / Zusätzliche Werkzeuge
Extra gereedschap / Herramientas adicionales / Utensili supplementari

Pince coupante
Pliers
Kneifzange
Kniptang
Alicates de corte
Tenaglie

Tournevis
Screwdriver
Schraubendreher
Schroevendraaier
Destornillador
Cacciavite

Marteau
Hammer
Hammer
Hamer
Martillo
Martello

Ciseaux
Scissors
Schere
Schaar
Tijeras
Forbici

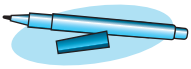

Marqueur
Marker
Marker
Viltstift
Rotulador
Pennarello

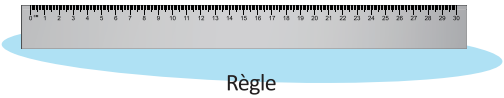

Règle
Ruler
Lineal
Meetlat
Regla
Riga

Essuie-tout
Kitchen towel
Küchenpapier
Keukenrol
Papel de cocina
Carta assorbente

LES TUBES / TUBES / DIE SCHLÄUCHE
DE BUIZEN / LOS TUBOS / I TUBI

Comment les placer ? How to t them? So werden sie angebracht? Hoe moet je ze plaatsen? Cómo colocarlos?

Tube silicone
Silicone tube
Silikonschlauch
Buis in silicone
Tubo de silicona
Tubo in silicone

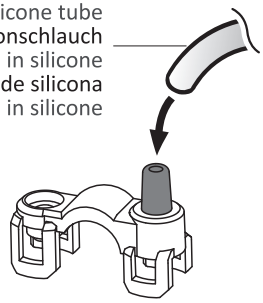

Incline
Tilt
Neigen
Buigen
Inclina
Inclina

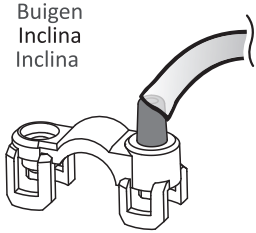

Pousse jusqu'au fond
Push right down
Bis nach unten drücken
Tot op de bodem duwen
Empuja a fondo
Premi fino in fondo

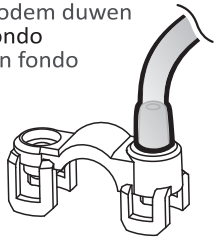

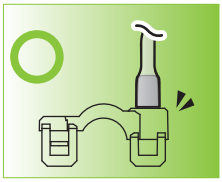

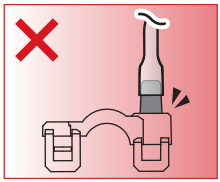

Comment les Couper / How to cut them / So werden sie zugeschnitten Hoe kan je ze doorsnijden? / Cómo cortarlos / Come tagliarli?

1 Mesure / Measure / Messen
Meten / Mide / Misura

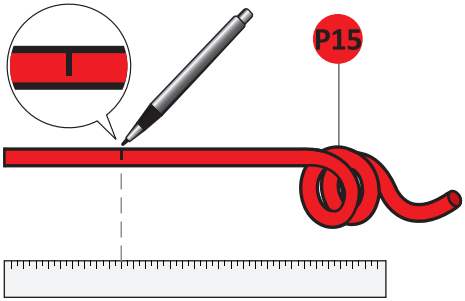

FR Coupe au fur et à mesure.
EN Cut when needed.
DE Erst zuschneiden, wenn sie während der Montage gebraucht werden
NL Enkel doorknippen wanneer je een stuk nodig hebt.
ES Corta según vaya siendo necesario.
IT Taglia a seconda delle esigenze.

2 Coupe / Cut / Abschneiden
Knippen / Corta / Taglia

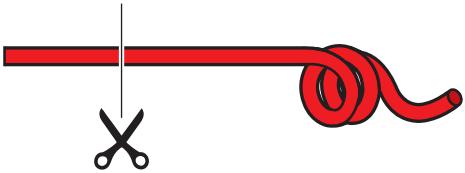

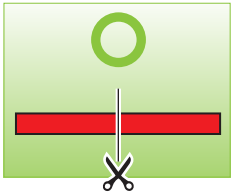

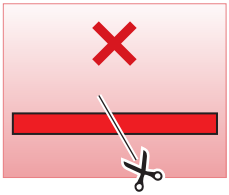

CONSEILS / TIPS / HINWEISE
TIPS / CONSEJOS / CONSIGLI

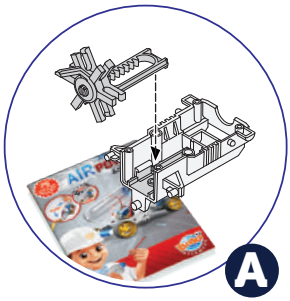

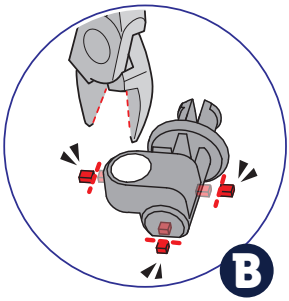

FR A : Lis attentivement les instructions et respecte l'ordre des étapes de montage.

B : Détache les pièces au fur et à mesure. Coupe les attaches avant d'assembler.

C : Ce logo te conseille de demander l'aide d'un adulte pour réussir une étape.

D : Ce logo attire ton attention sur une étape ou une information importante à ne pas louper.

E : Ce logo t'indique l'endroit où tu dois appliquer les autocollants.

F : Ce logo t'indique une aide vidéo. Scanne le QR code ou réécris l'adresse dans ton navigateur.

EN A : Read the instructions carefully and follow the assembly steps in the right order.
B : Detach the parts as you need them. Remove the plastic lugs before assembly.
C : This logo advises you to ask an adult for help to complete a step.
D : This logo draws your attention to an important step or piece of information that must be followed.
E : This logo shows where to apply the stickers.
F : This logo indicates a video tutorial. Scan the QR code or enter the address into your browser.

DE A : Lies die Anleitung aufmerksam und folge genau der Reihenfolge der Schritte.
B : Löse während der Montage die Teile nacheinander heraus. Schneide die Befestigungsstücke vor dem Zusammenbau ab.
C : Dieses Logo zeigt dir, wenn du für einen Schritt einen Erwachsenen um Hilfe bitten solltest.
D : Dieses Logo macht dich auf einen Schritt oder eine wichtige Information aufmerksam, die unbedingt zu beachten ist.
E : Dieses Logo markiert, wo die Aufkleber anzubringen sind.
F : Mit diesem Logo wird eine Videoanleitung angezeigt. Scanne den QR-Code oder gib die Adresse in deinem Browser ein.

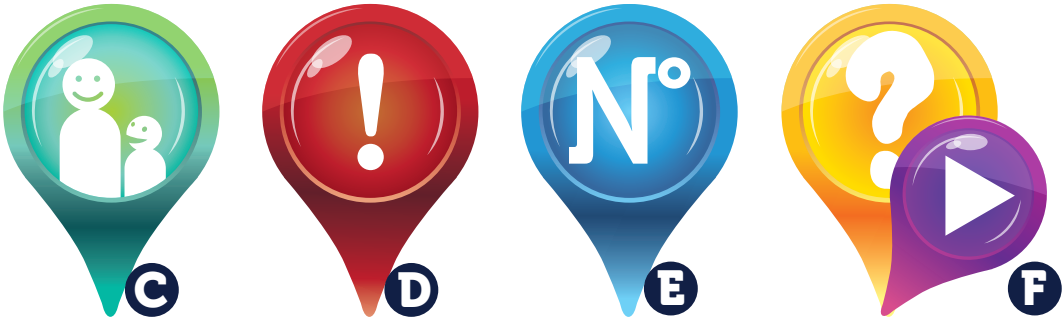

NL A : Lees aandachtig de instructies en respecteer de volgorde van de montagefases.
B : Maak de stukjes los naarmate je werk vordert. Snij de haakjes los vooraleer je de stukken monteert.
C : Dit logo betekent dat je best hulp vraagt van een volwassene om een fase af te werken.
D : Dit logo vestigt je aandacht erop dat een fase of informatie belangrijk is en je die zeker niet mag overslaan.
E : Dit logo geeft de plaats aan waar je de stickers moet kleven.
F : Dit logo betekent dat er een filmpje is om je te helpen. Scan de QR-code of voer het adres in je browser in.

ES A.- Lee detenidamente las instrucciones y observa la secuencia de ensamblaje indicada.
B.- Retira los elementos de la plantilla a medida que vayan siendo necesarios. Corta las ataduras antes de ensamblar los elementos.
C.- Este pictograma te aconseja solicitar la asistencia de un adulto a fin de poder completar con éxito un determinado paso del ensamblaje.
D.- Este pictograma sirve para reclamar tu atención acerca de un paso o cierta información importante que no debes saltarte.
E.- Este pictograma te indica dónde debes colocar las pegatinas.
F – Este logotipo te indica la existencia de un vídeo de ayuda. Escanea el código de lectura rápida o introduce la dirección en tu navegador.

IT A : Leggi attentamente le istruzioni e rispetta l'ordine delle fasi di montaggio.
B : Stacca i pezzi di volta in volta. Taglia le parti di fissaggio prima di assemblare.
C : Questo singolo ti consiglia di chiedere l'aiuto ad un adulto per portare a termine una fase.
D : Questo simbolo attira la tua attenzione su una fase o un'informazione importante che non deve essere saltata o ignorata.
E : Questo simbolo ti indica il punto dove devi applicare gli autoadesivi.
F : Questo simbolo ti indica la presenza di un aiuto video. Scannerizza il codice QR oppure copia l'indirizzo nel tuo browser

COMMENT APPLIQUER L'HUILE ? / HOW TO APPLY THE OIL
SO WIRD DAS ÖL AUFGETRAGEN / HOE BRENG JE DE OLIE AAN?
CÓMO APLICAR EL ACEITE / COME APPLICARE L'OLIO?

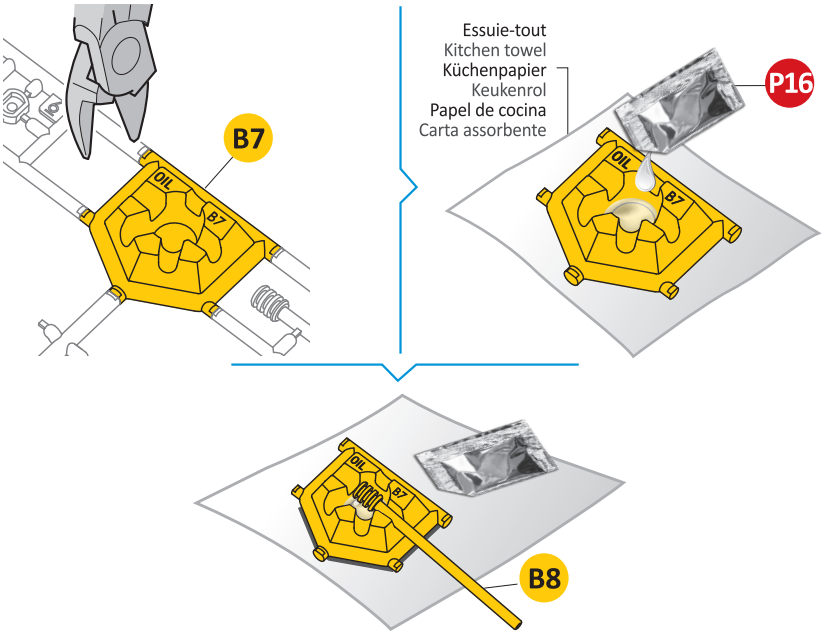

L'huile est utilisée pour assurer des mouvements fluides. Cet icône signifie où l'huile doit être appliquée. Fais cela soigneusement.
Oil is used to ensure that parts move smoothly. This icon shows where oil needs to be applied. Apply it carefully.
Das Öl ist nötig, um die flüssige Bewegung der Teile zu sichern. Dieses Symbol zeigt an, wo Öl aufzutragen ist. Arbeite dabei sehr sorgfältig.
De olie moet ervoor zorgen dat de bewegingen vloeiend gebeuren. Dit icoon geeft aan waar de olie moet worden aangebracht. Doe dat heel voorzichtig.
El aceite se utiliza para garantizar el movimiento suave de las piezas. Este icono indica dónde debe aplicarse aceite. Efectúa esta operación de manera minuciosa.
L'olio viene utilizzato per assicurare dei movimenti fluidi. Questo simbolo indica il punto in cui deve essere applicato l'olio. Fai questa operazione con cura.

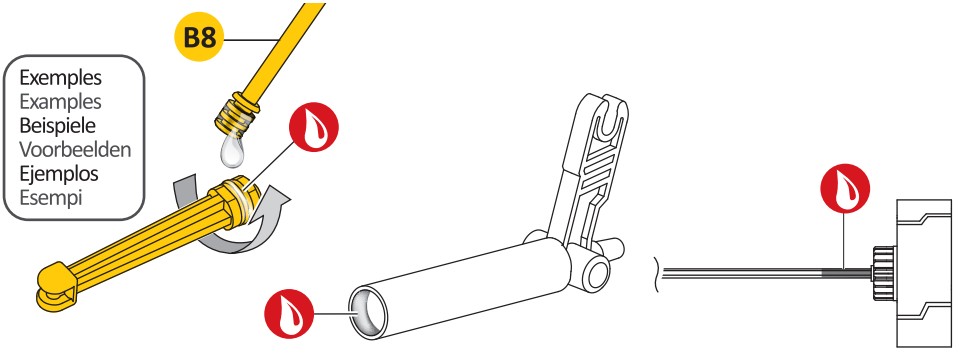

L'AIR SOUS PRESSION / COMPRESSED AIR
LUFT UNTER DRUCK / LUCHT ONDER DRUK
AIRE COMPRIMIDO / L'ARIA SOTTO PRESSIONE

FR L'air est partout et invisible. En pompant, tu vas le capturer puis le compresser dans un petit espace. On utilise ensuite cette énergie pneumatique pour faire fonctionner des moteurs. Ce principe est utilisé depuis des années comme le tramway Mékarski en 1879 !

EN Air is everywhere and invisible. As you operate the pump, you will capture air and compress it in a small space. This pneumatic energy can then be used to drive motors. This principle has been used for years – the Mékarski tram system used it in 1879!

DE Die Luft ist überall und unsichtbar. Durch das Pumpen füllst du den Behälter mit Luft und konzentrierst sie. Die Druckluft (pneumatische Energie) treibt das Fahrzeug an. Dieses Prinzip wird schon lange genutzt, zum Beispiel für die Mékarski-Straßenbahn 1879!

NL Lucht is overal. En lucht is onzichtbaar. Door te pompen, ga je die lucht vangen en dan in een kleine ruimte samendrukken. Die perslucht gebruiken we dan om de motoren te laten werken. Dit principe wordt al jarenlang gebruikt, al van bij de tram van Mékarski in 1879!

ES El aire es un elemento invisible, pero presente en todo nuestro entorno. Al accionar la bomba, atraparás aire, comprimiéndolo en un espacio reducido. A continuación, se utiliza dicha energía neumática para hacer funcionar motores. ¡Este principio lleva utilizándose desde hace años; como en el caso del tranvía Mekarski de 1879!

IT L'aria è ovunque e invisibile. Pompando, la catturi e la comprimi in un piccolo spazio. Questa energia pneumatica viene utilizzata in seguito per far funzionare dei motori. Questo principio viene utilizzato da molti anni come per il tram Mékarski nel 1879!

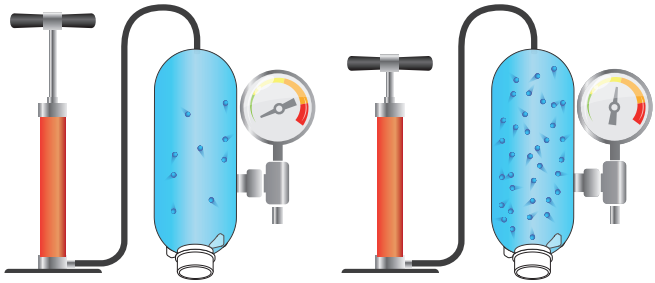

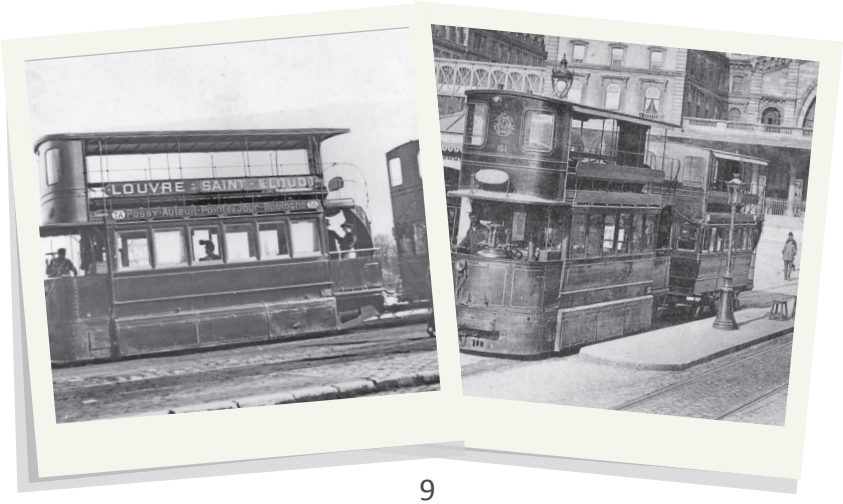

1

FR Prépare les tubes avant l'assemblage
EN Prepare the tubes before assembly
DE Bereite die Schläuche vor dem Zusammenbau vor
NL Maak de buizen klaar voor je ze ineen steekt
ES Prepara los tubos antes del ensamblaje
IT Prepara i tubi prima dell'assemblaggio

Scale 1:1

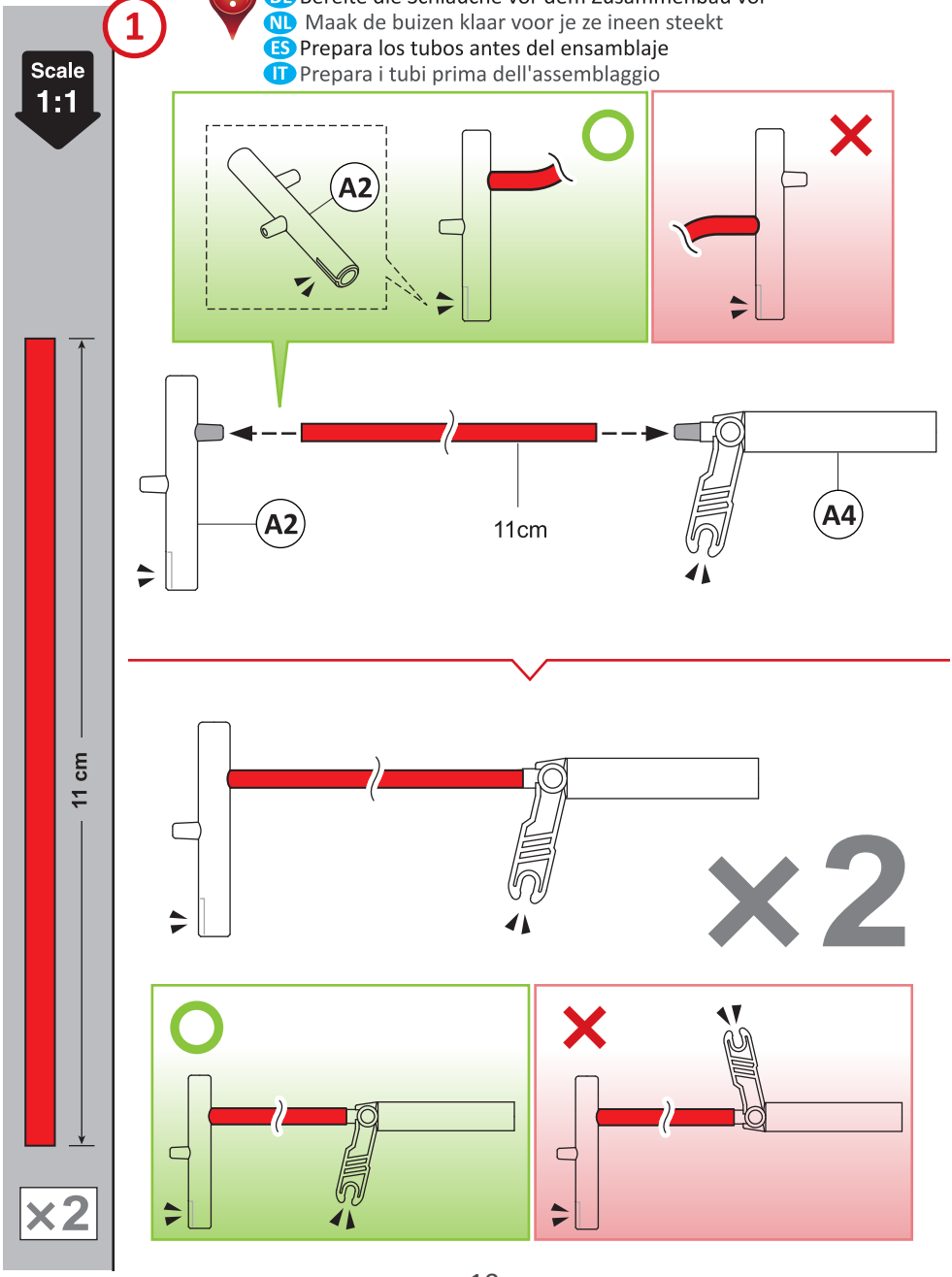

2

Scale 1:1

FR Prépare les tubes avant l'assemblage.
EN Prepare the tubes before assembly.
DE Bereite die Schläuche vor dem Zusammenbau vor.
NL Maak de buizen klaar voor je ze ineen steekt.
ES Prepara los tubos antes del ensamblaje.
IT Prepara i tubi prima dell'assemblaggio.

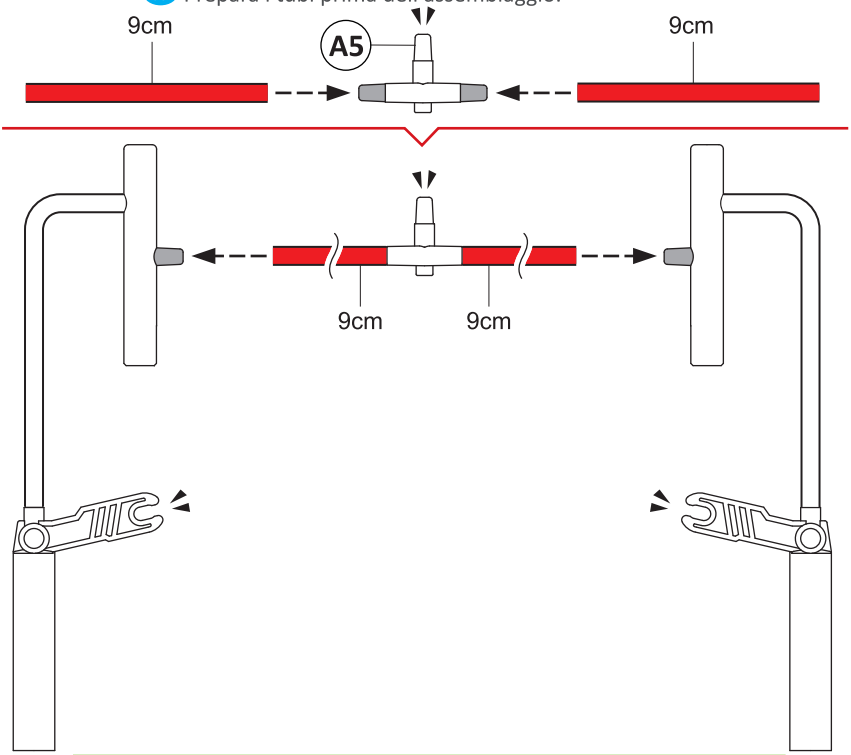

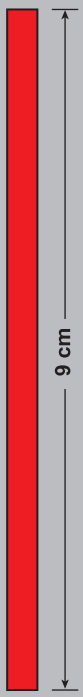

×2

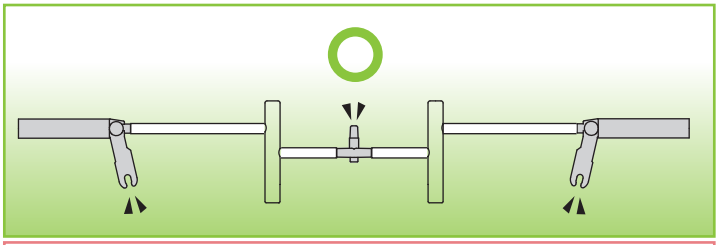

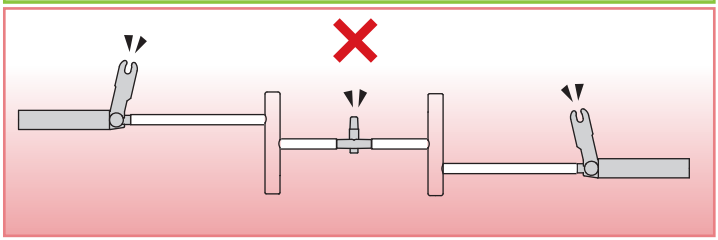

FR Prépare les tubes avant l'assemblage.
EN Prepare the tubes before assembly.
DE Bereite die Schläuche vor dem Zusammenbau vor.
NL Maak de buizen klaar voor je ze ineen steekt.
ES Prepara los tubos antes del ensamblaje.
IT Prepara i tubi prima dell'assemblaggio.

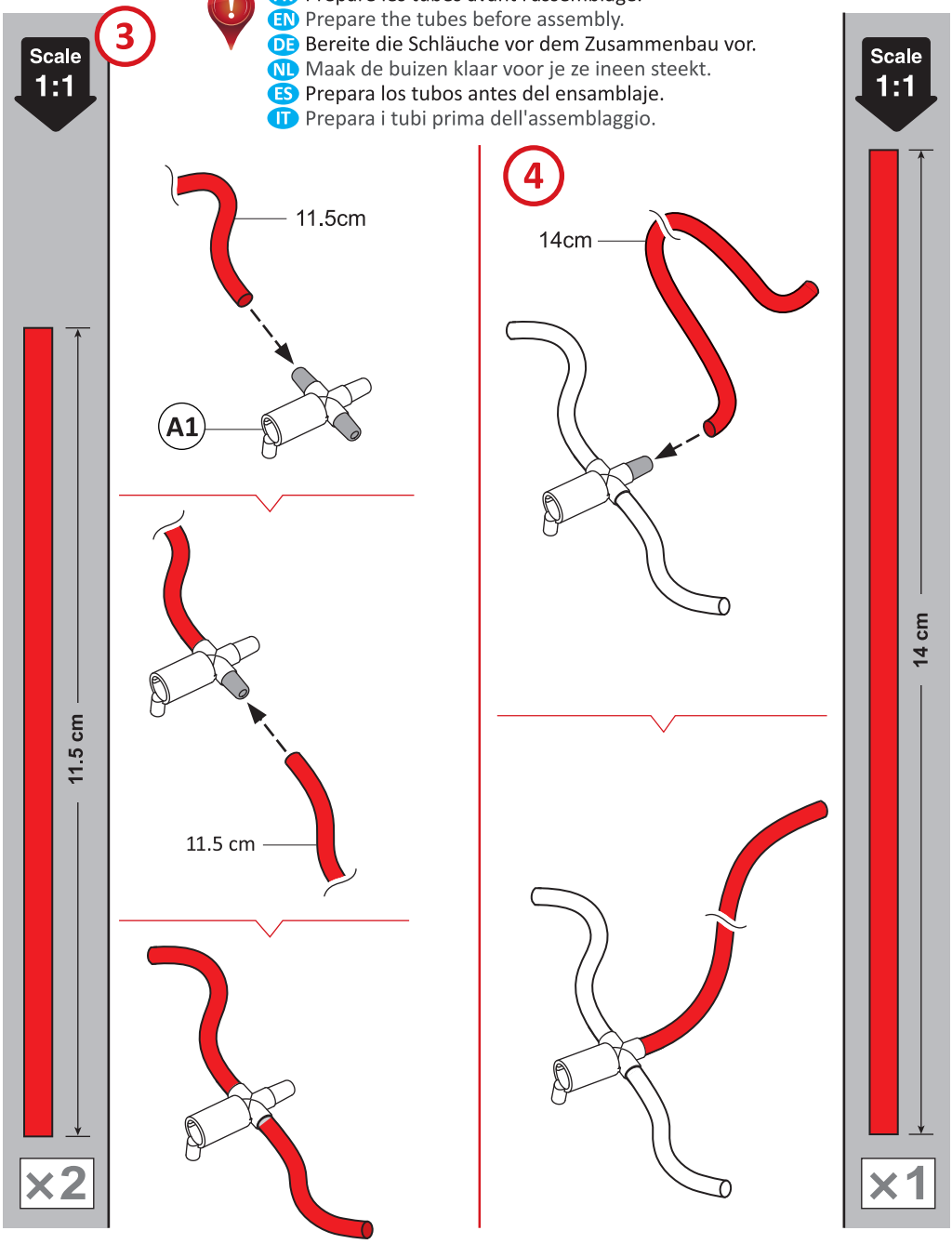

5

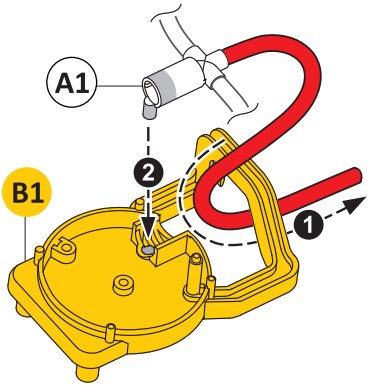
A1
B1
2
1

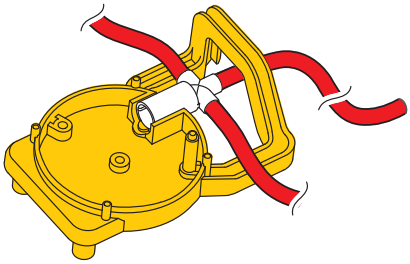

6

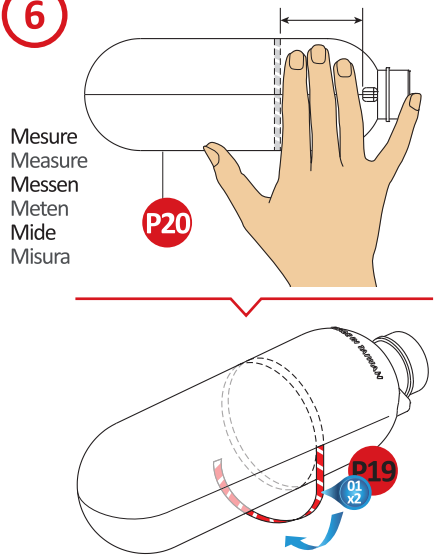
Mesure
Measure
Messen
Meten
Mide
Misura
P20
P19
01
x2

7

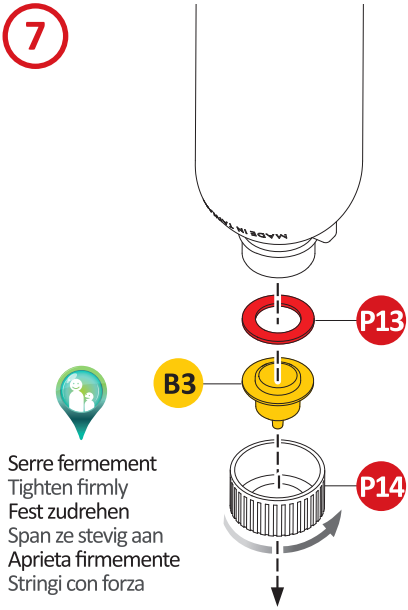
P13
B3
P14
Serre fermement
Tighten firmly
Fest zudrehen
Span ze stevig aan
Aprieta firmemente
Stringi con forza

8

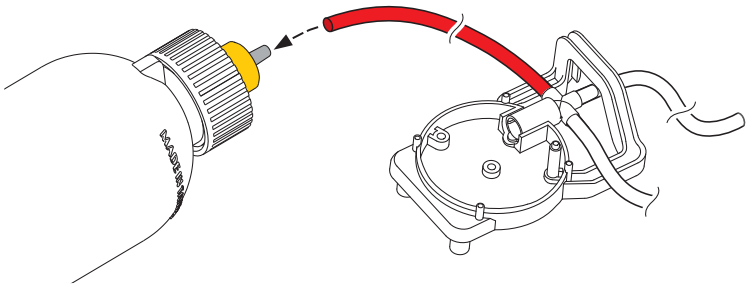

Aide vidéo / Video tutorial / Videoanleitung
Filmpje met hulp / Vídeo de ayuda / Aiuto video
http://opn.to/a/kek5V

9

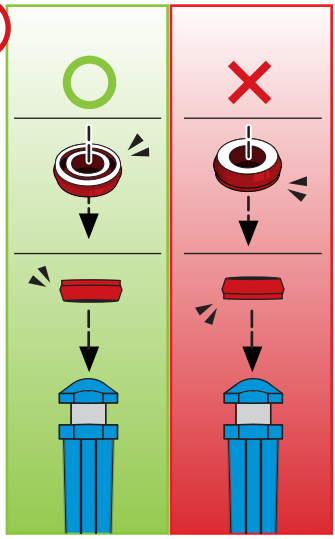

Attention au sens ! / Careful: direction!
Auf die richtige Richtung achten! / Let op de richting!
¡Presta atención a la orientación! / Attenzione al senso!

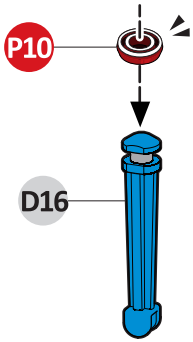

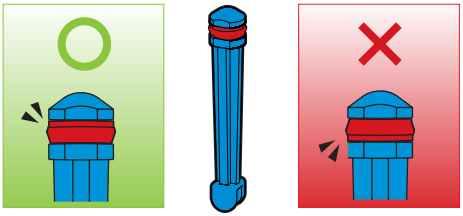

10

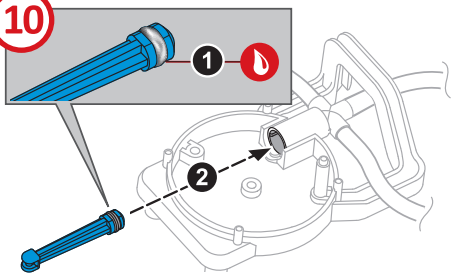

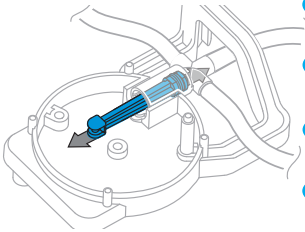

FR Tire et pousse plusieurs fois D16.
EN Pull and push D16 several times.
DE D16 mehrmals ziehen und eindrücken.
NL Trek en duw verschillende keren D16.
ES Tira y empuja varias veces el elemento D16.
IT Tira e spingi più volte D16.

11

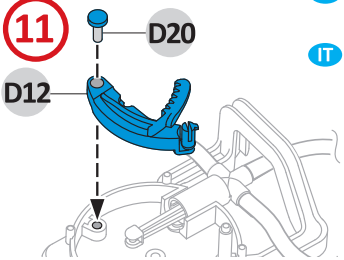

12

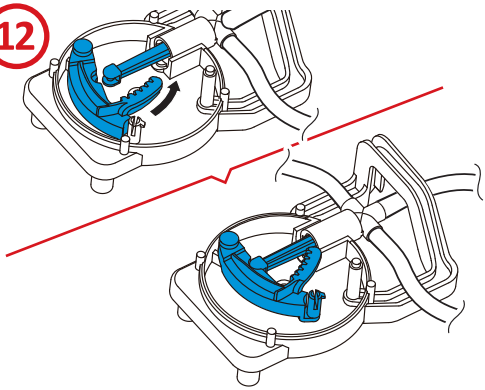

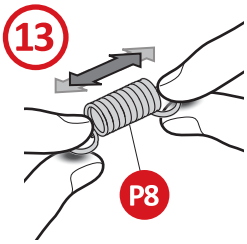

FR Etire légèrement pour détendre
EN Pull gently to stretch
DE Leicht auseinanderziehen
NL Trek lichtjes om de spanning te verminderen
ES Tira ligeramente para estirarlo
IT Stendi leggermente per estendere

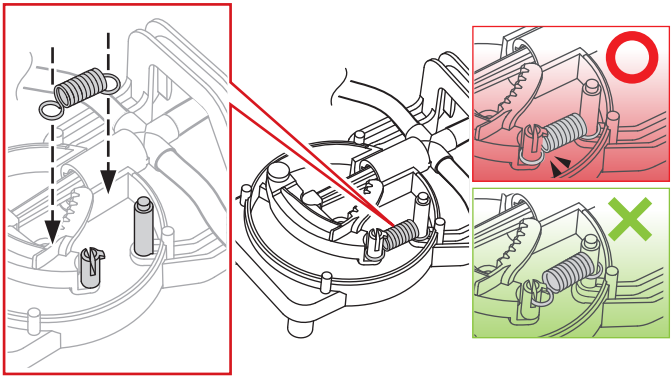

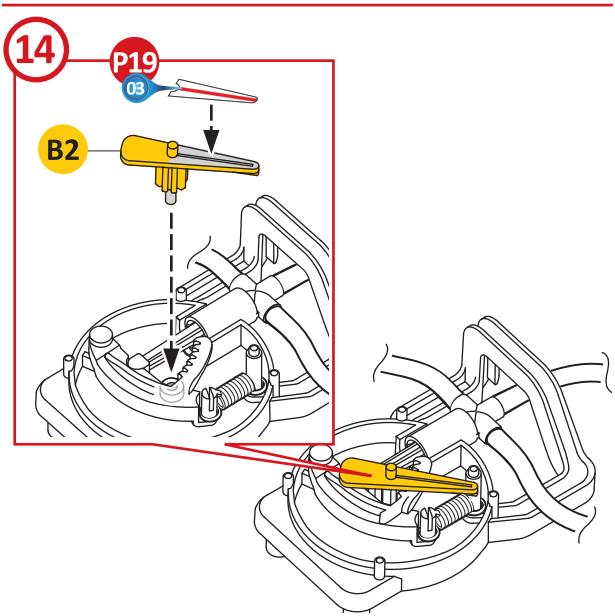

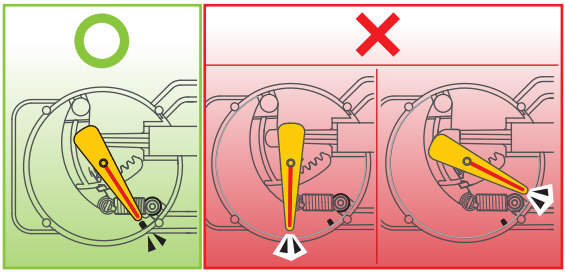

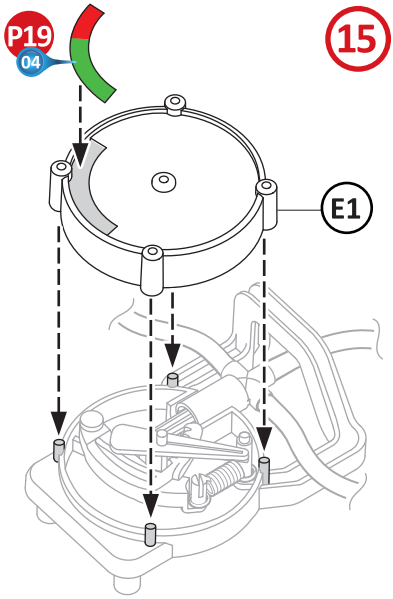

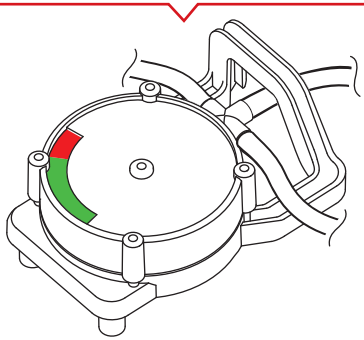

Aide vidéo / Video tutorial / Videoanleitung
Filmpje met hulp / Vídeo de ayuda / Aiuto video
http://opn.to/a/MRLPN

16

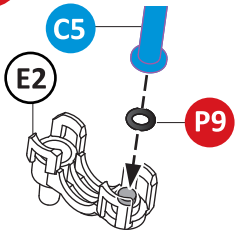

- **FR** Utilise C5 pour placer P9 sur E2
- **EN** Use C5 to place P9 on E2
- **DE** P9 mithilfe von C5 auf E2 befestigen
- **NL** Gebruik C5 om P9 op E2 te plaatsen
- **ES** Utiliza C5 para instalar P9 sobre el E2
- **IT** Utilizza C5 per posizionare P9 su E2

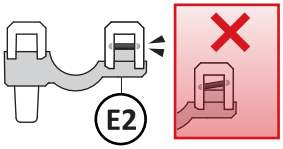

17

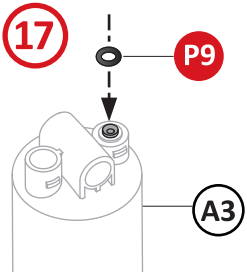

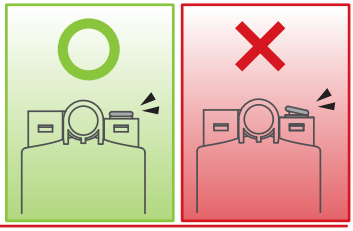

18

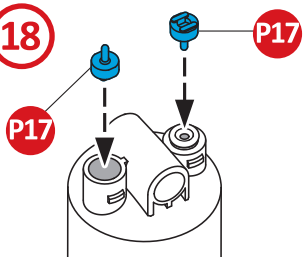

Attention au sens !
Careful: direction!
Auf die richtige Richtung achten!
Let op de richting!
¡Presta atención a la orientación!
Attenzione al senso!

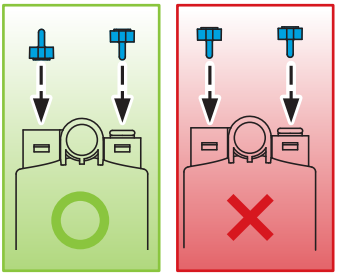

19

- **FR** Pose A3 sur une table et pose E2 sur A3 à plat
- **EN** Place A3 on a table and place E2 level on A3
- **DE** A3 auf einen Tisch stellen und E2 flach auf A3 befestigen
- **NL** Plaats A3 op een tafel en zet E2 vlak op A3
- **ES** Coloca el A3 sobre una mesa y coloca a ras el E2 sobre el A3
- **IT** Posa A3 su una tavola e posa E2 su A3 in maniera orizzontale

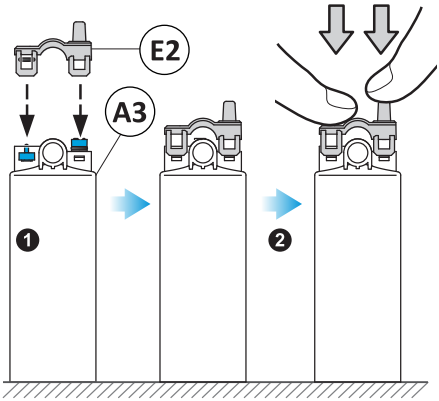

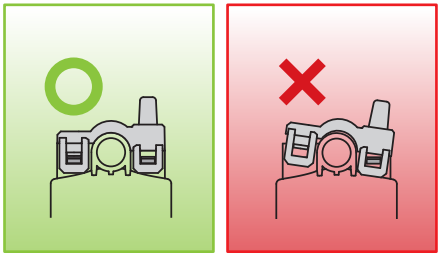

20

- FR Place P4 sur une table et enfonce B14
- EN Place P4 on a table and insert it into B14
- DE P4 auf einen Tisch legen und B14 hineindrücken
- NL Plaats P4 op een tafel en duw B14 erover
- ES Coloca P4 sobre una mesa y empuja a fondo el B14
- IT Posiziona P4 su una tavola e infila B14

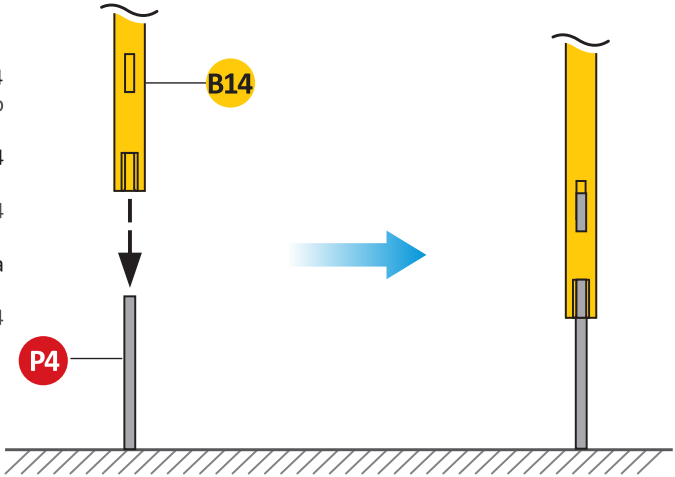

21

- FR Utilise B14 pour placer les P9 correctement
- EN Use B14 to fit the P9s correctly
- DE Die P9 mithilfe von B14 korrekt befestigen
- NL Gebruik B14 om P9 juist te plaatsen
- ES Utiliza B14 para colocar correctamente P9
- IT Utilizza B14 per posizionare i P9 correttamente

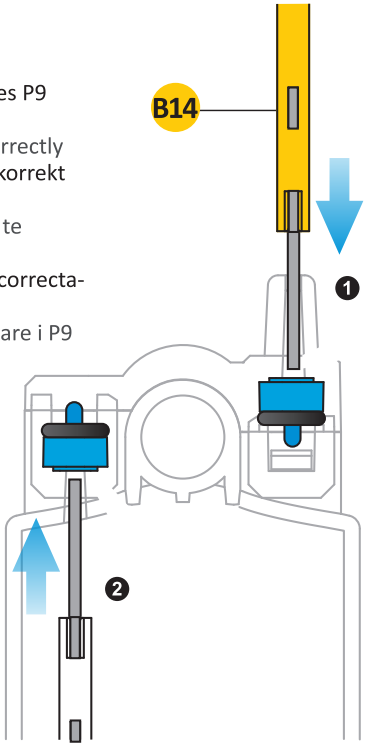

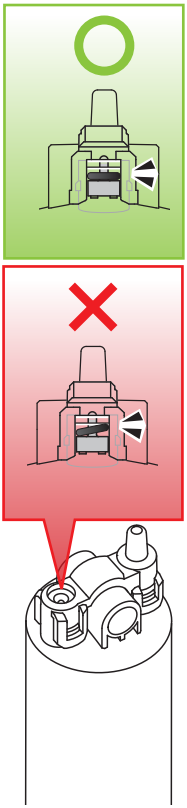

TEST 1

1

Aide vidéo / Video tutorial / Videoanleitung
Filmpje met hulp / Vídeo de ayuda / Aiuto video
http://opn.to/a/MpKgZ

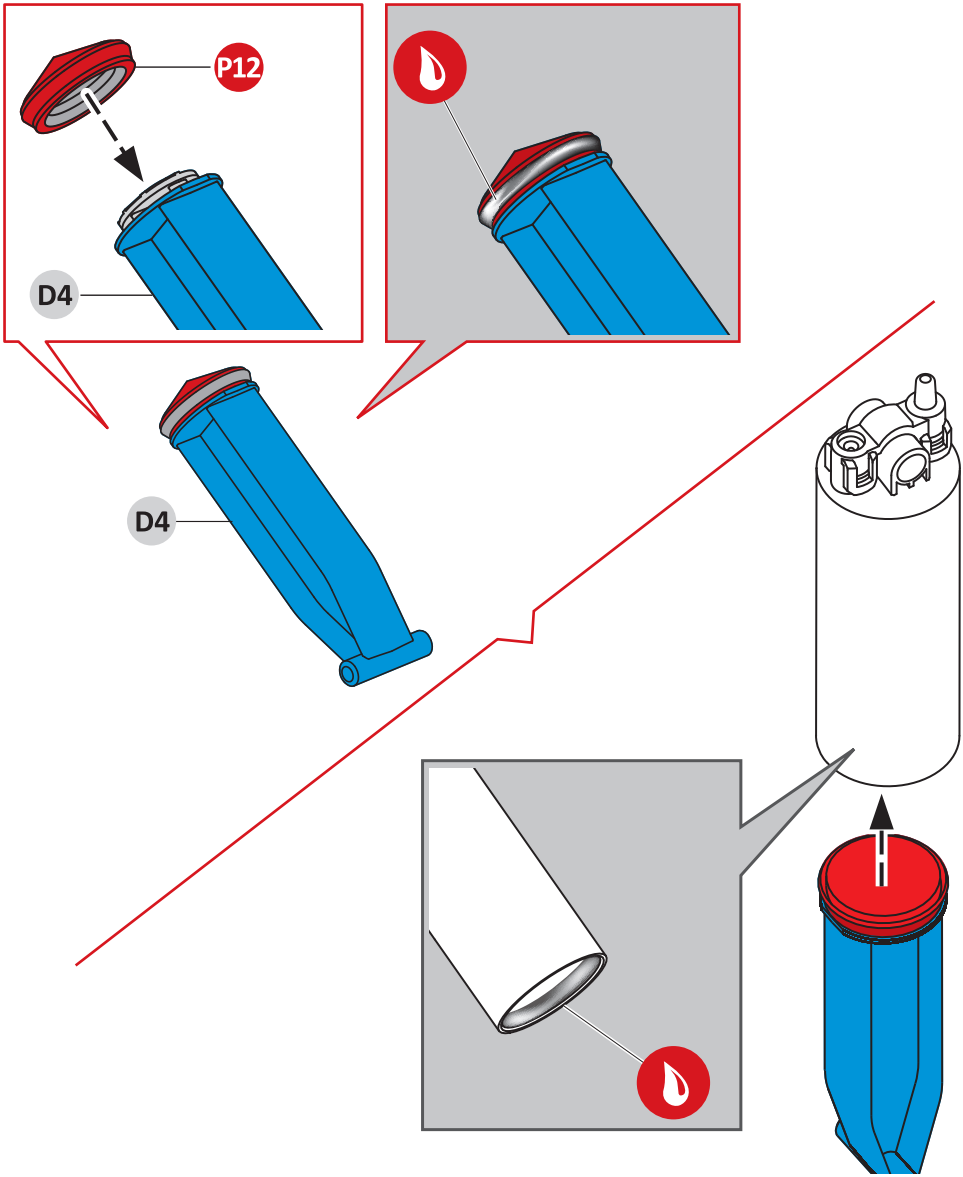

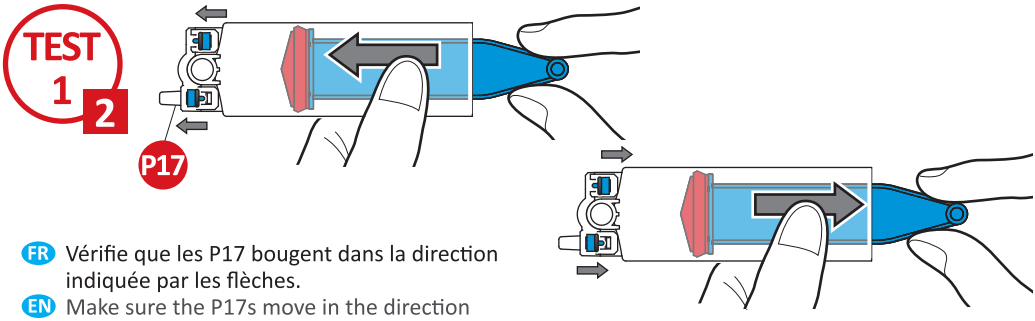

FR Vérifie que les P17 bougent dans la direction indiquée par les flèches.
EN Make sure the P17s move in the direction shown by the arrows.
DE Überprüfe, dass die P17 sich in der Richtung der Pfeile bewegen.
NL Zorg ervoor dat de P17's in de richting bewegen zoals door de pijltjes wordt aangegeven.
ES Comprueba que los elementos P17 se desplazan en la dirección indicada por las flechas.
IT Verifica che i P17 si muovano nella direzione indicata dalle frecce.

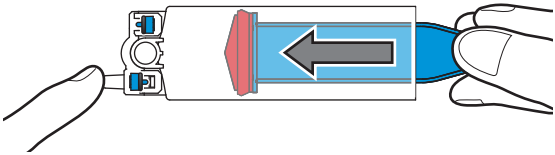

FR Ferme l'extrémité avec ton doigt puis pousse D4. Il est difficile de pousser jusqu'au bout.
EN Block the end with your finger and push D4. It is difficult to push it right to the end.
DE Verschließe das Ende mit dem Finger und drücke dann D4 hinein. Es lässt sich nur schwer ganz hinein drücken.
NL Sluit het uiteinde af met je vinger en duw dan op D4. Het is moeilijk om tot het einde door te duwen.
ES Utiliza tu dedo para taponar el extremo y, a continuación, empuja el elemento D4. Te resultará difícil empujarlo a fondo.
IT Chiudi l'estremità con il dito e poi premi D4. È difficile premere fino alla fine.

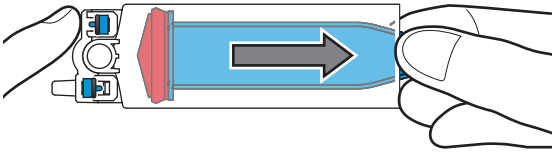

FR Ferme l'extrémité avec ton doigt puis tire D4. Il est difficile de tirer jusqu'au bout.
EN Block the end with your finger and pull D4. It is difficult to pull it right to the end.
DE Verschließe das Ende mit dem Finger und ziehe dann D4 heraus. Es lässt sich nur schwer ganz heraus ziehen.
NL Sluit het uiteinde af met je vinger en trek dan aan D4. Het is moeilijk om tot het einde door te trekken.
ES Utiliza tu dedo para taponar el extremo y, a continuación, tira del elemento D4. Te resultará difícil tirar de él al máximo.
IT Chiudi l'estremità con il dito e poi tira D4. È difficile tirare fino alla fine.

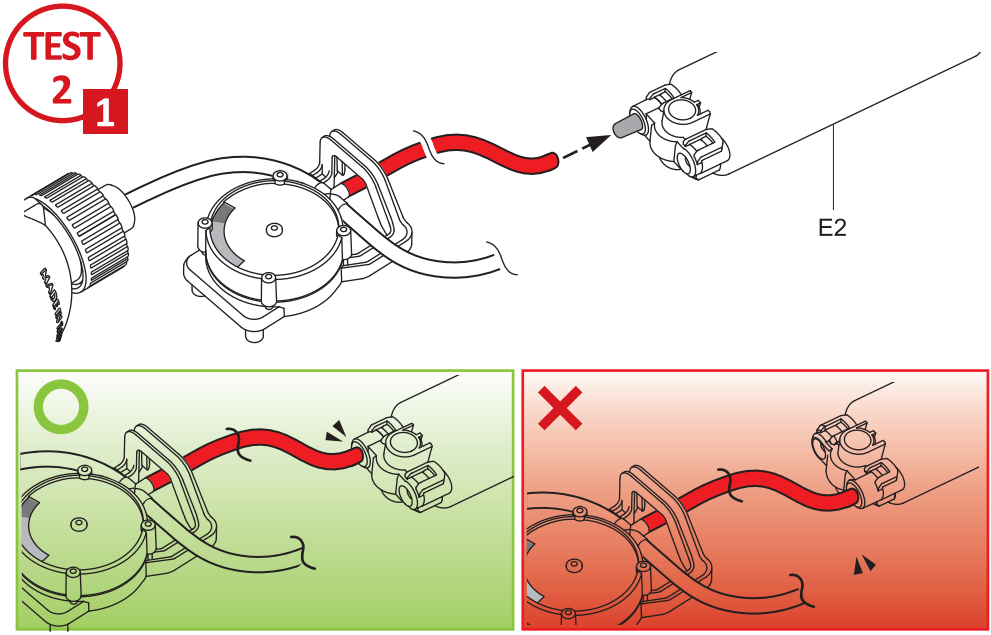

Attention au sens ! /Careful: direction! / Auf die richtige Richtung achten!
Let op de richting! / ¡Presta atención a la orientación! / Attenzione al senso!

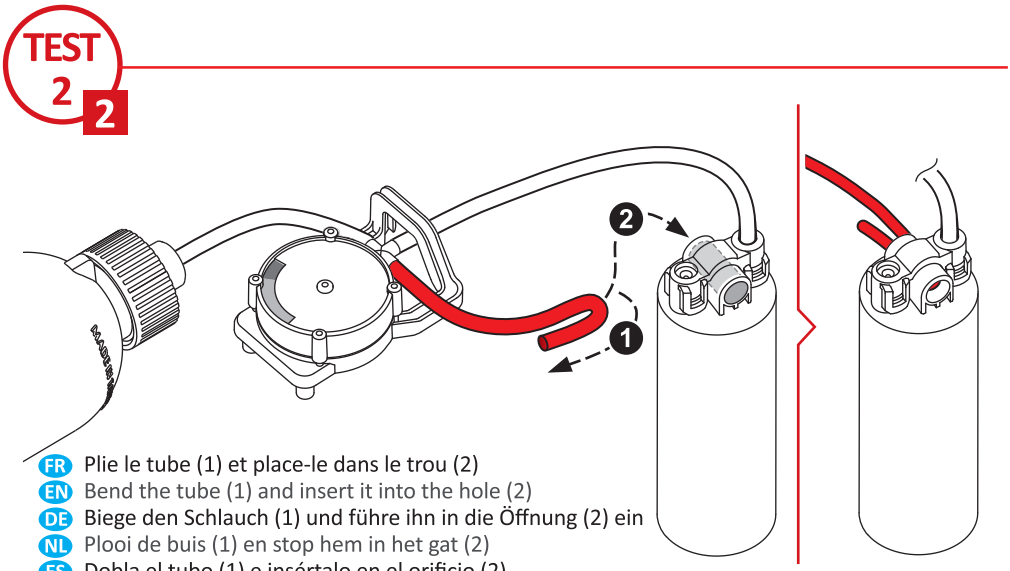

FR Plie le tube (1) et place-le dans le trou (2)
EN Bend the tube (1) and insert it into the hole (2)
DE Biege den Schlauch (1) und führe ihn in die Öffnung (2) ein
NL Plooi de buis (1) en stop hem in het gat (2)
ES Dobla el tubo (1) e insértalo en el orificio (2)
IT Piega il tubo (1) e posizionalo nel foro (2)

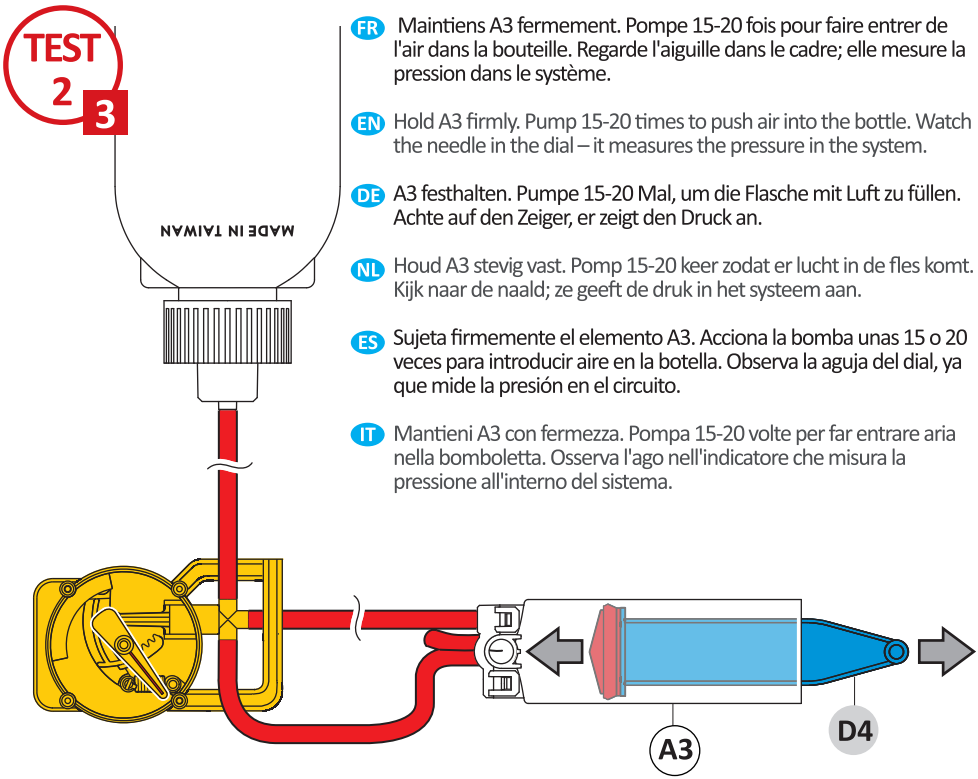

FR Maintiens A3 fermement. Pompe 15-20 fois pour faire entrer de l'air dans la bouteille. Regarde l'aiguille dans le cadre; elle mesure la pression dans le système.

EN Hold A3 firmly. Pump 15-20 times to push air into the bottle. Watch the needle in the dial – it measures the pressure in the system.

DE A3 festhalten. Pumpe 15-20 Mal, um die Flasche mit Luft zu füllen. Achte auf den Zeiger, er zeigt den Druck an.

NL Houd A3 stevig vast. Pomp 15-20 keer zodat er lucht in de fles komt. Kijk naar de naald; ze geeft de druk in het systeem aan.

ES Sujeta firmemente el elemento A3. Acciona la bomba unas 15 o 20 veces para introducir aire en la botella. Observa la aguja del dial, ya que mide la presión en el circuito.

IT Mantieni A3 con fermezza. Pompa 15-20 volte per far entrare aria nella bomboletta. Osserva l'ago nell'indicatore che misura la pressione all'interno del sistema.

FR L'aiguille ne bouge pas.... il y a fuite d'air !
EN If the needle doesn't move... there is an air leak!
DE Der Zeiger bewegt sich nicht. An einer Stelle tritt Luft aus!
NL Als de naald niet beweegt... is er ergens een lek en ontsnapt de lucht!
ES ¡Si la aguja no se mueve, habrá sin duda una fuga en el circuito!
IT Se l'ago non si muove, c'è una perdita d'aria!

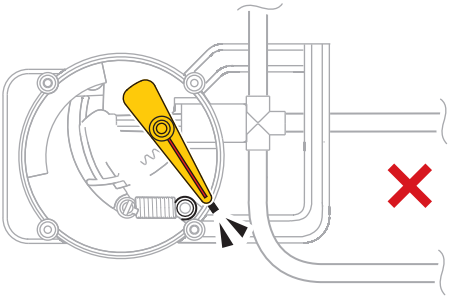

FR L'aiguille bouge... le système fonctionne correctement.
EN If the needle moves... the system is working correctly.
DE Der Zeiger bewegt sich... Das System funktioniert korrekt.
NL Als de naald beweegt... werkt het systeem correct.
ES En cambio, si la aguja se mueve, será indicativo de que el circuito funciona correctamente.
IT Se l'ago si muove, il sistema funziona correttamente.

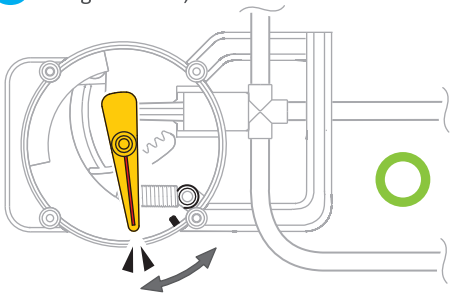

TEST 2 4

Résolution des problèmes / Troubleshooting / Problemlösungen
Problemen oplossen / Resolución de problemas / Risoluzione dei problemi

FR Vérifie d'où provient la fuite d'air.
DE Überprüfe, wo die Luft austritt.
ES Comprueba la ubicación de la fuga de aire.
EN Find the location of the leak.
NL Kijk na waar de lucht ontsnapt.
IT Verifica dove si trova la perdita dell'aria.

A

FR Recommence l'étape 7 – page 13
EN Start again from step 7 – page 13
DE Beginne erneut bei Schritt 7 – Seite 13
NL Voer fase 7 opnieuw uit - bladzijde 13
ES Repite el paso 7 de la página 13
IT Ripeti il punto 7 – pagina 13

B

FR Recommence les étapes 9 à 15 – page 14 et 15
EN Repeat steps 9 to 15 – pages 14 and 15
DE Beginne erneut bei den Schritten 9 bis 15 – Seiten 14 und 15
NL Voer fases 9 tot 15 opnieuw uit - bladzijde 14 en 15
ES Repite los pasos 9 a 15 de las páginas 14 y 15
IT Ripeti dal punto 9 al punto 15 – pagine 14 e 15

C

FR Recommence les étapes 16 à 21 – pages 16 et 17
EN Repeat steps 16 to 21 – pages 16 and 17
DE Beginne erneut bei den Schritten 16 bis 21 Seiten 16 und 17
NL Voer fases 16 tot 21 opnieuw uit - bladzijde 16 en 17
ES Repite los pasos 16 a 21 de las páginas 16 y 17
IT Ripeti dal punto 16 al punto 21 – pagine 16 e 17

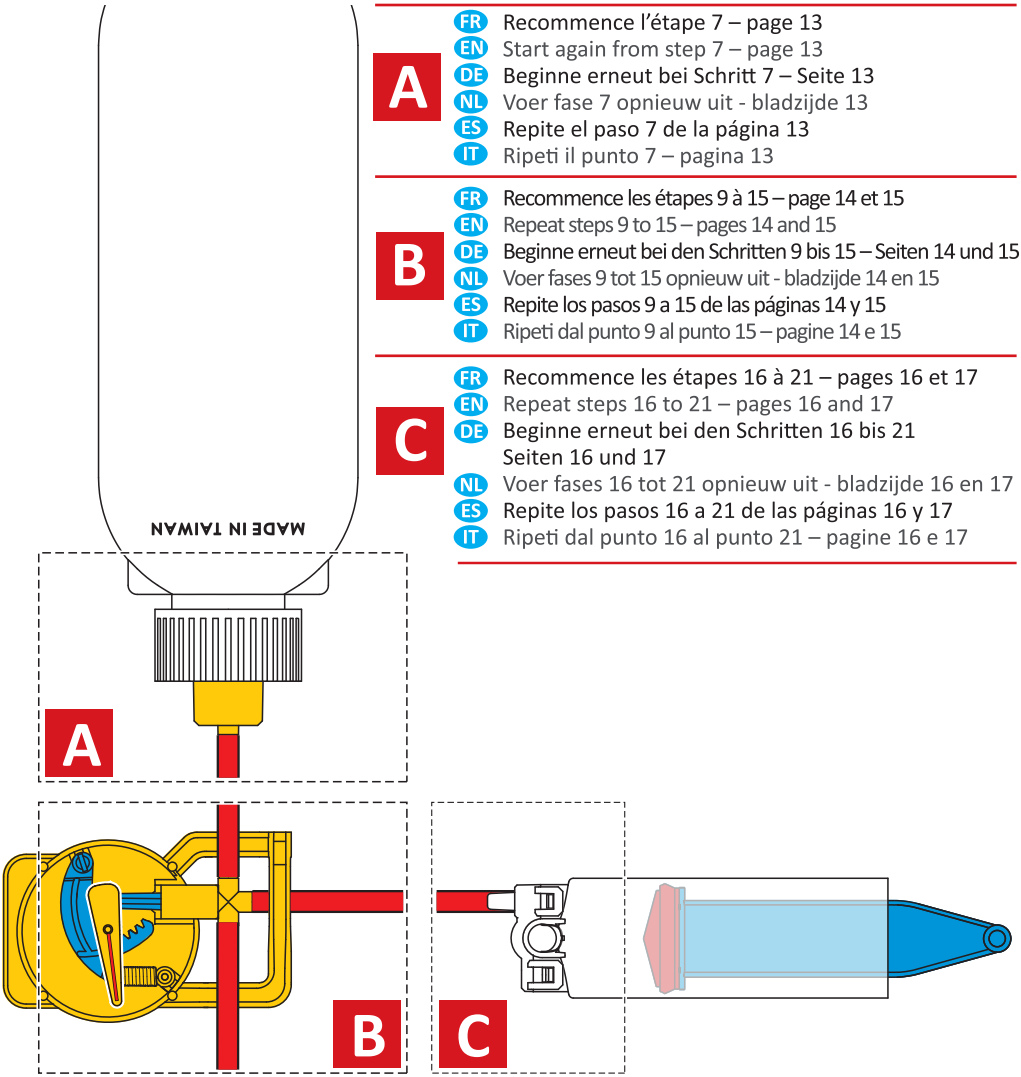

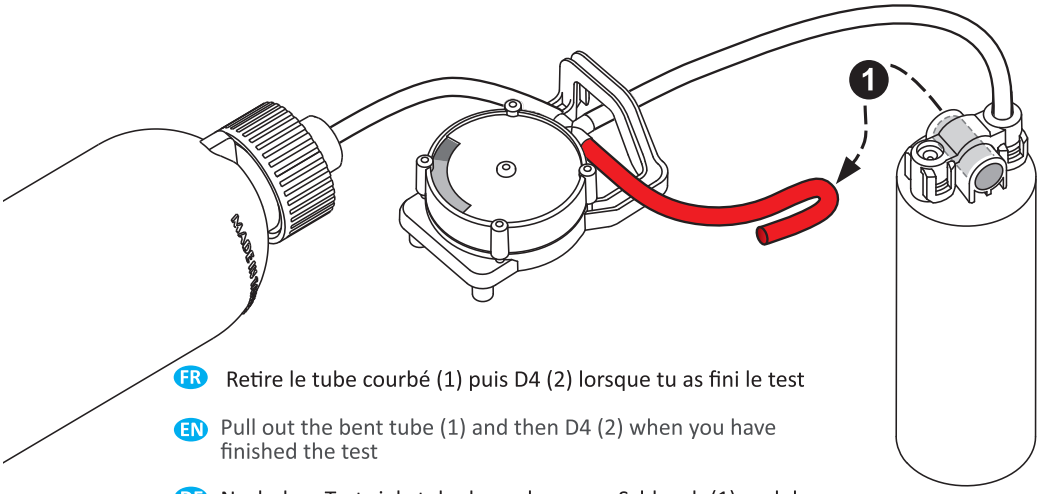

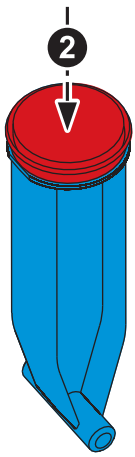

FR Retire le tube courbé (1) puis D4 (2) lorsque tu as fini le test

EN Pull out the bent tube (1) and then D4 (2) when you have finished the test

DE Nach dem Test ziehst du den gebogenen Schlauch (1) und dann D4 (2) heraus

NL Wanneer je de test hebt beëindigd, trek je de gebogen buis (1) terug en daarna D4 (2)

ES Retira el tubo curvo (1) y después el elemento D4 (2) una vez completada la prueba

IT Quando hai terminato il test, togli il tubo curvo (1), poi D4 (2).

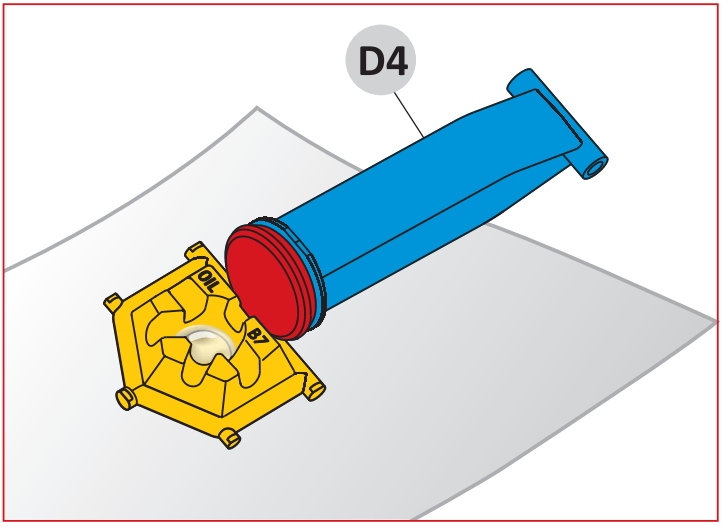

FR Tu peux poser D4 sur B7
EN You can rest D4 on B7
DE Du kannst D4 auf B7 ablegen
NL D4 kan je op B7 plaatsen
ES Podrás colocar el D4 sobre el B7
IT Puoi posare D4 su B7

22

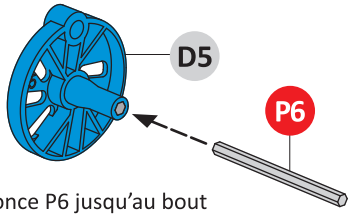

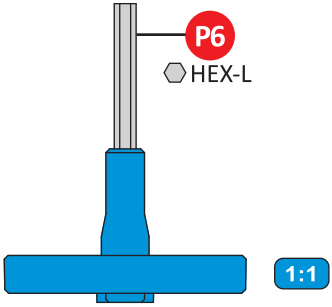

FR Enfonce P6 jusqu'au bout
EN Insert P6 as far as it will go
DE P6 bis zum Ende hineindrücken
NL Duw P6 tot het einde door
ES Empuja a fondo el elemento P6
IT Infila P6 fino alla fine

23

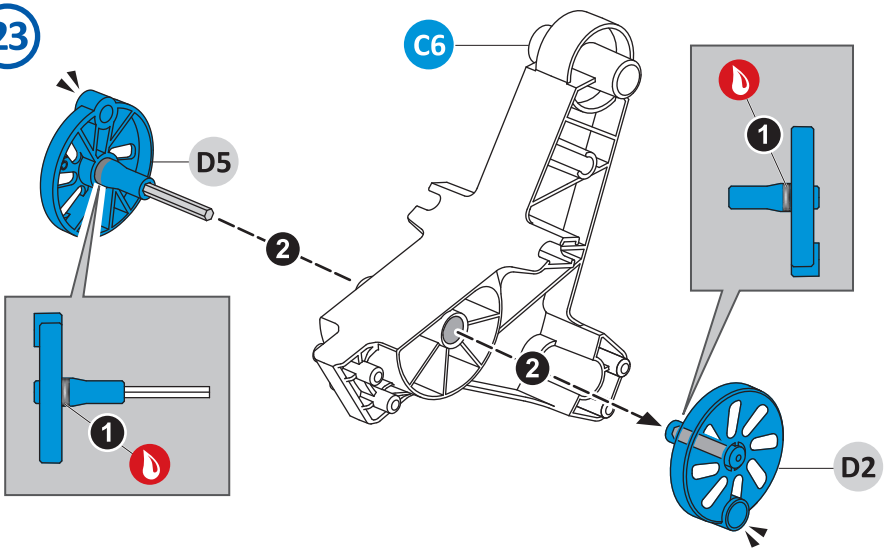

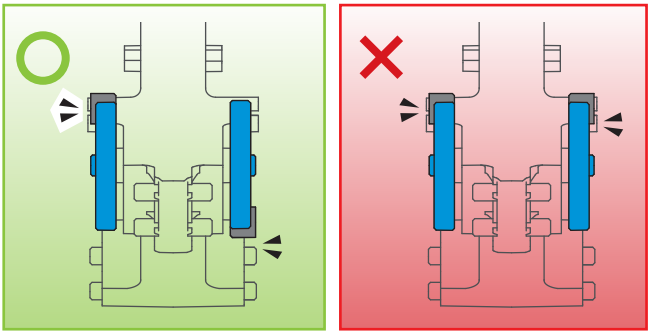

Attention au sens ! / Careful: direction!
Auf die richtige Richtung achten! / Let op de richting!
¡Presta atención a la orientación! / Attenzione al senso!

24

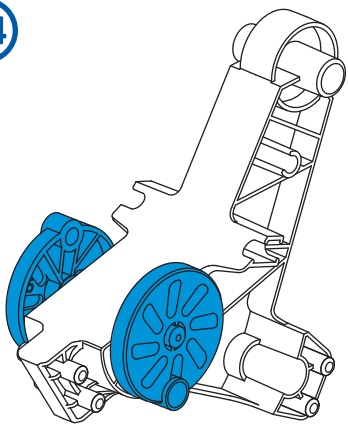

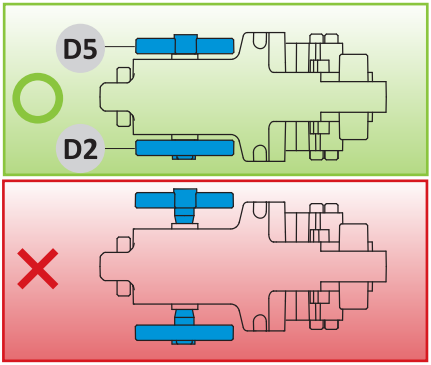

FR Enfonce D5 et D2 jusqu'au bout
EN Insert D5 and D2 as far as they will go
DE D5 und D2 bis zum Ende hineindrücken
NL Duw D5 en D2 tot het einde door
ES Empuja a fondo los elementos D5 y D2
IT Infila D5 e D2 fino alla fine

25

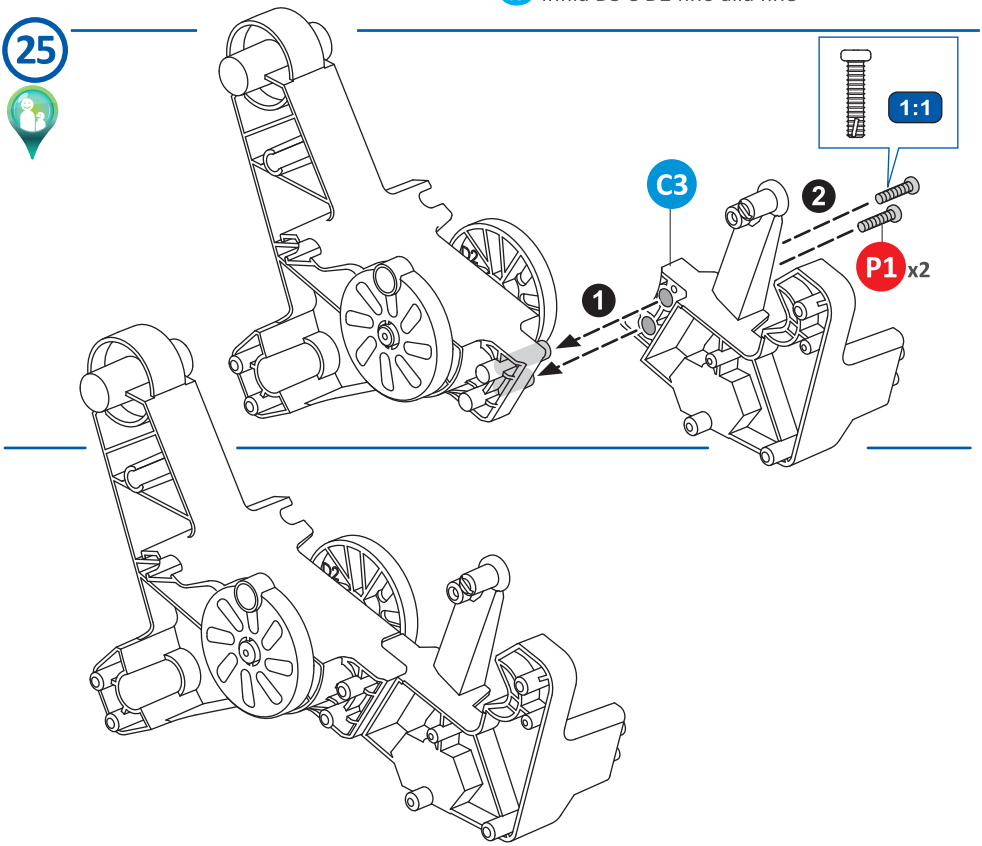

26

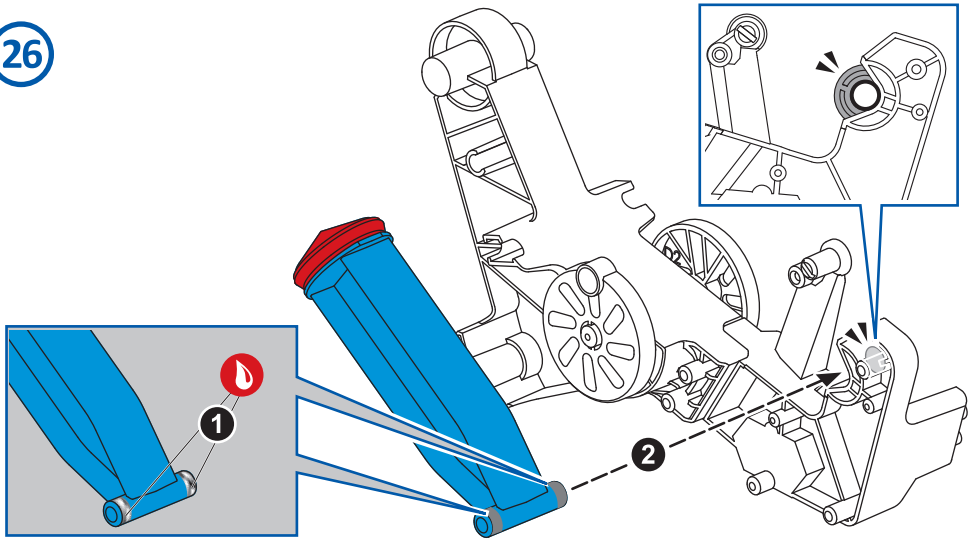

27

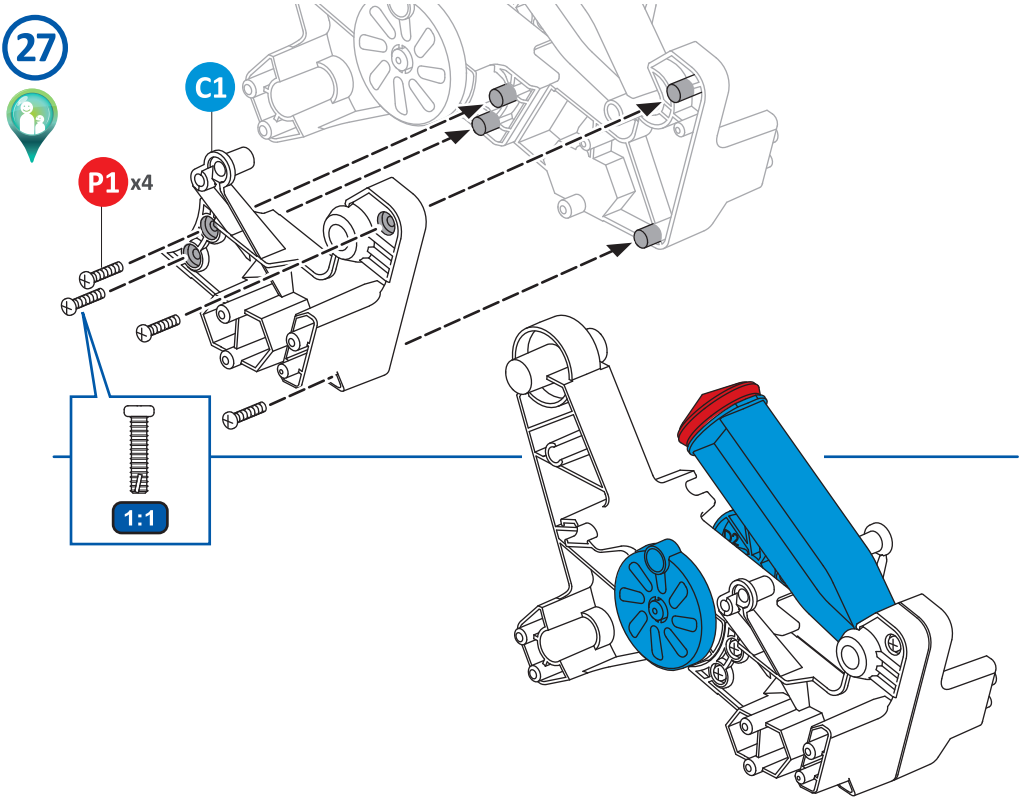

28

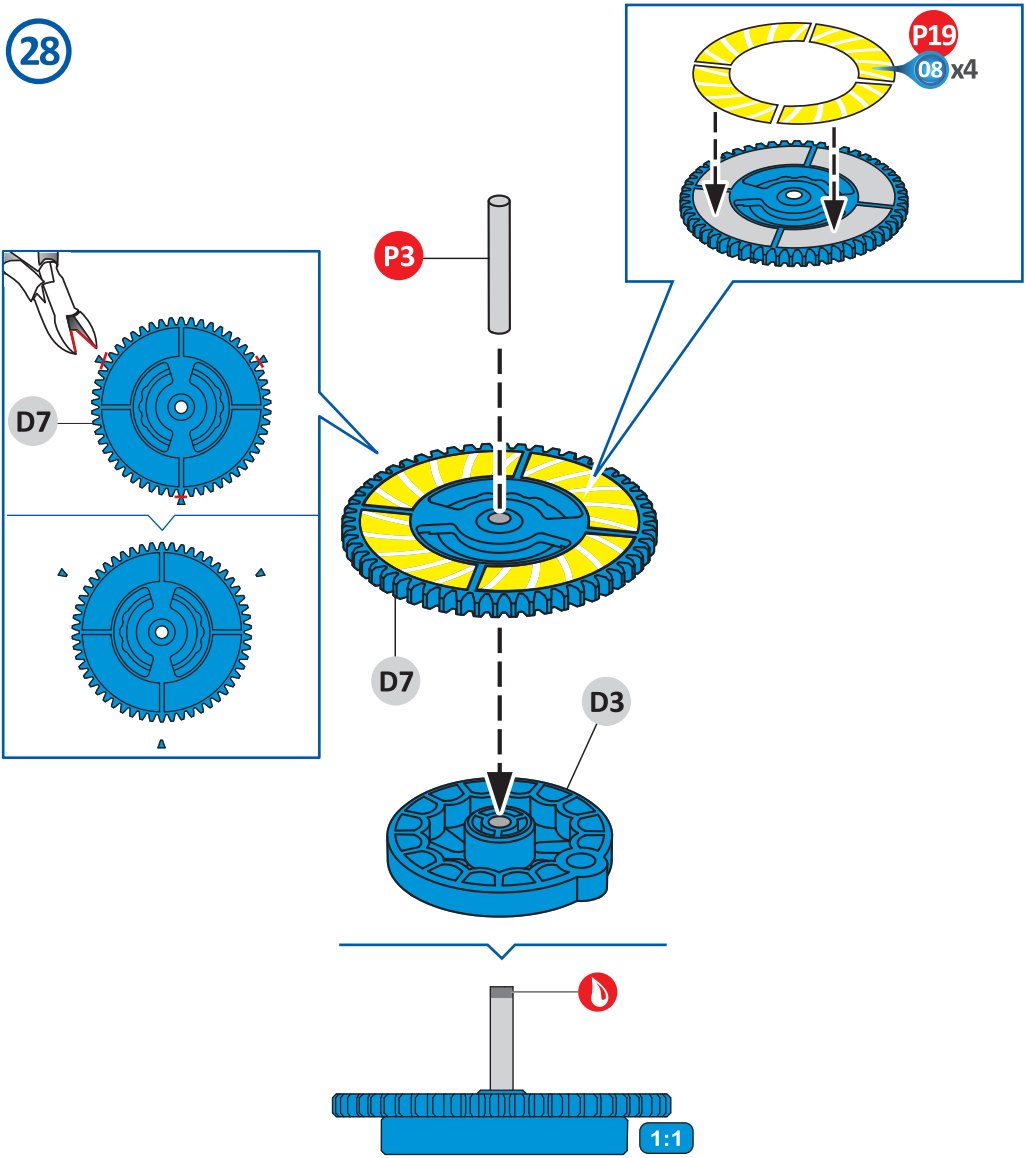

FR Enfonce P3 jusqu'au bout
EN Insert P3 as far as it will go
DE P3 bis zum Ende hineindrücken
NL Duw P3 tot het einde door
ES Empuja a fondo el elemento P3
IT Infila P3 fino alla fine

29

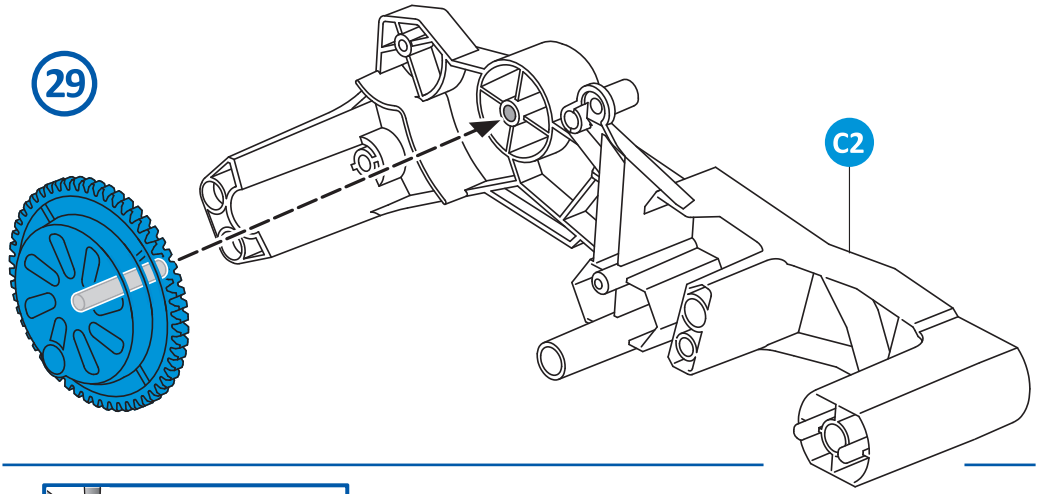

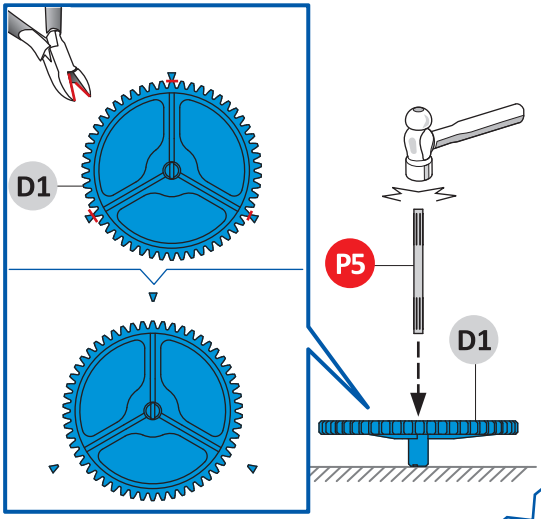

- FR Frappe légèrement
- EN Tap lightly
- DE Leicht klopfen
- NL Klop er voorzichtig op
- ES Golpea ligeramente
- IT Batti leggermente

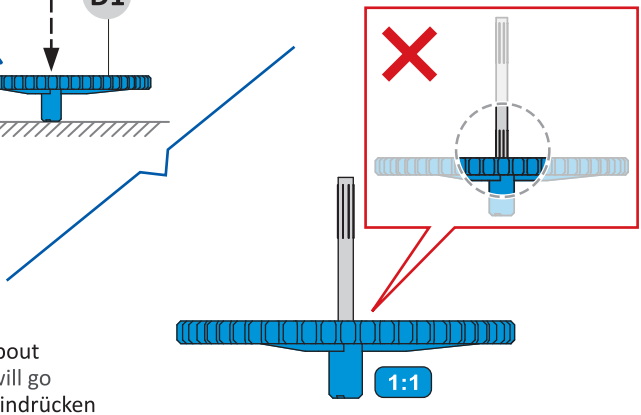

- FR Enfonce P5 jusqu'au bout
- EN Insert P5 as far as it will go
- DE P5 bis zum Ende hineindrücken
- NL Duw P5 tot het einde door
- ES Empuja a fondo el P3
- IT Infila P3 fino alla fine

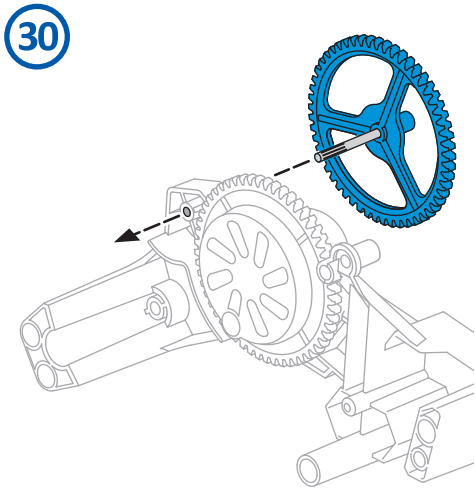
30

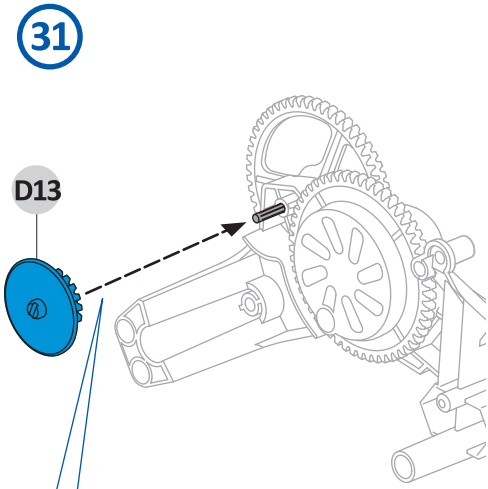
31
D13

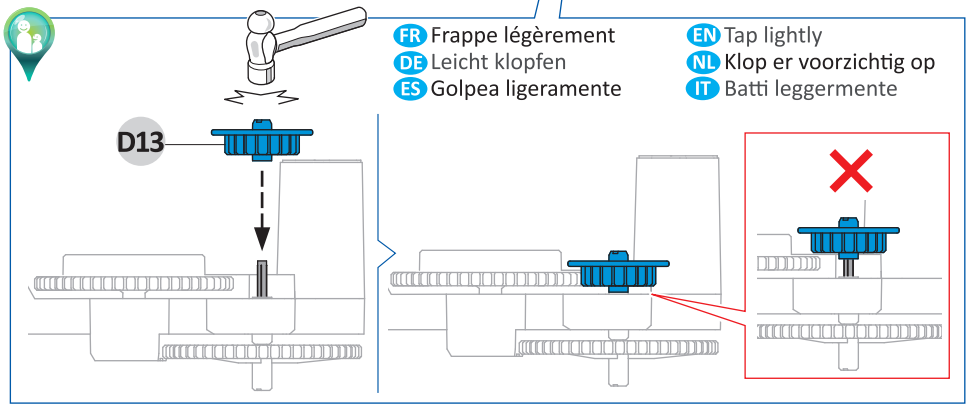
FR Frappe légèrement
DE Leicht klopfen
ES Golpea ligeramente
EN Tap lightly
NL Klop er voorzichtig op
IT Batti leggermente
D13

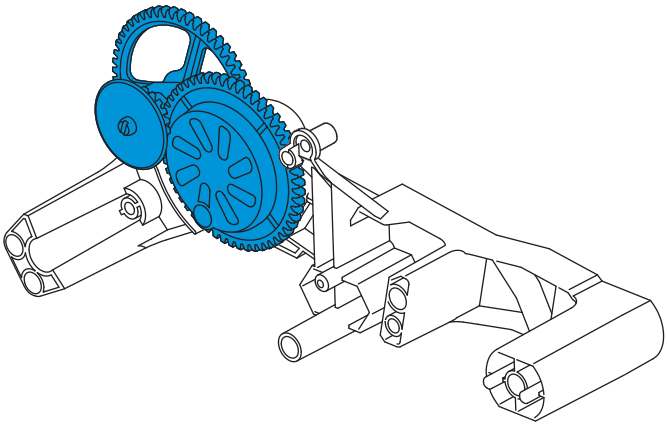

Aide vidéo / Video tutorial / Videoanleitung
Filmpje met hulp / Vídeo de ayuda / Aiuto video
http://opn.to/a/47Rxp

FR Les prochaines étapes sont très importantes pour éviter les fuites d'air.
Sois bien attentif et demande à un adulte de t'aider !

EN The next steps are very important to avoid air leaks.
Take great care and ask an adult to help you!

DE Die nächsten Schritte sind sehr wichtig, damit nirgends Luft austreten kann.
Arbeite sehr sorgfältig und bitte einen Erwachsenen, dir zu helfen!

NL De volgende stappen zijn erg belangrijk om te vermijden dat er lucht kan ontsnappen.
Let goed op en vraag een volwassene om je te helpen!

ES Los pasos indicados a continuación son particularmente importantes
si se desean evitar fugas de aire. ¡Presta la debida atención y solicita la asistencia de un adulto!

IT I prossimi passi sono molto importanti per evitare perdite d'aria.
Fai molta attenzione e chiedi aiuto a un adulto!

32

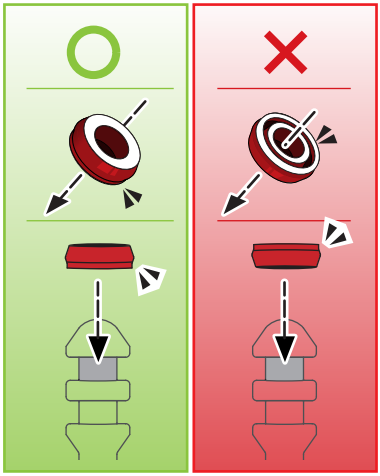

FR Attention au sens !
EN Careful: direction!
DE Auf die richtige Richtung achten!
NL Let op de richting!
ES ¡Presta atención a la orientación!
IT Attenzione al senso!

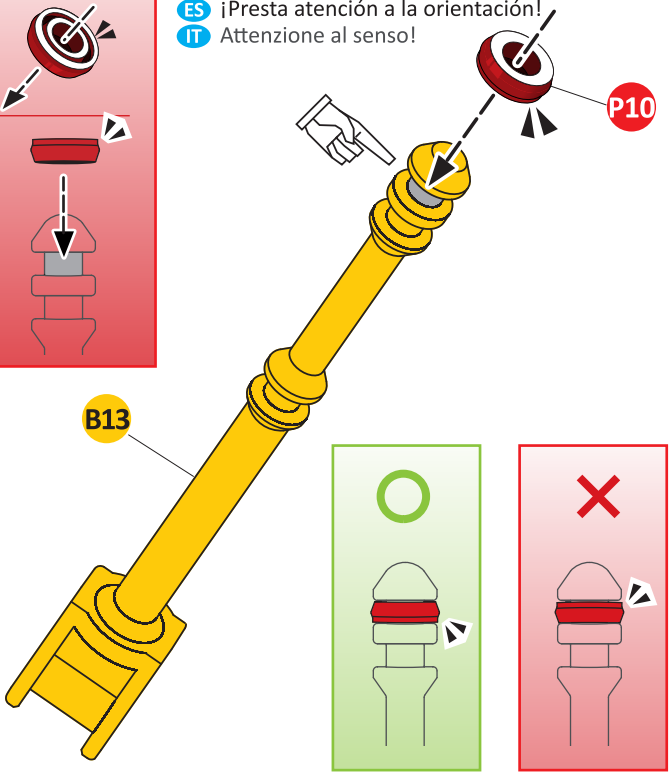

33

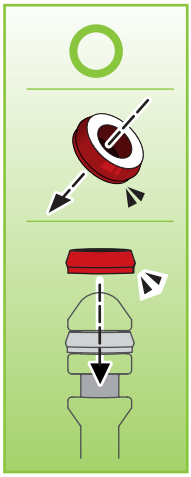

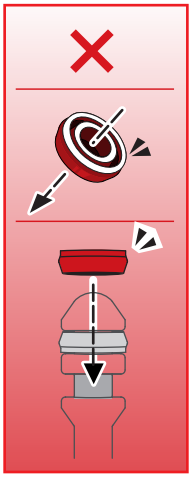

FR Attention au sens !
EN Careful: direction!
DE Auf die richtige Richtung achten!
NL Let op de richting!
ES ¡Presta atención a la orientación!
IT Attenzione al senso!

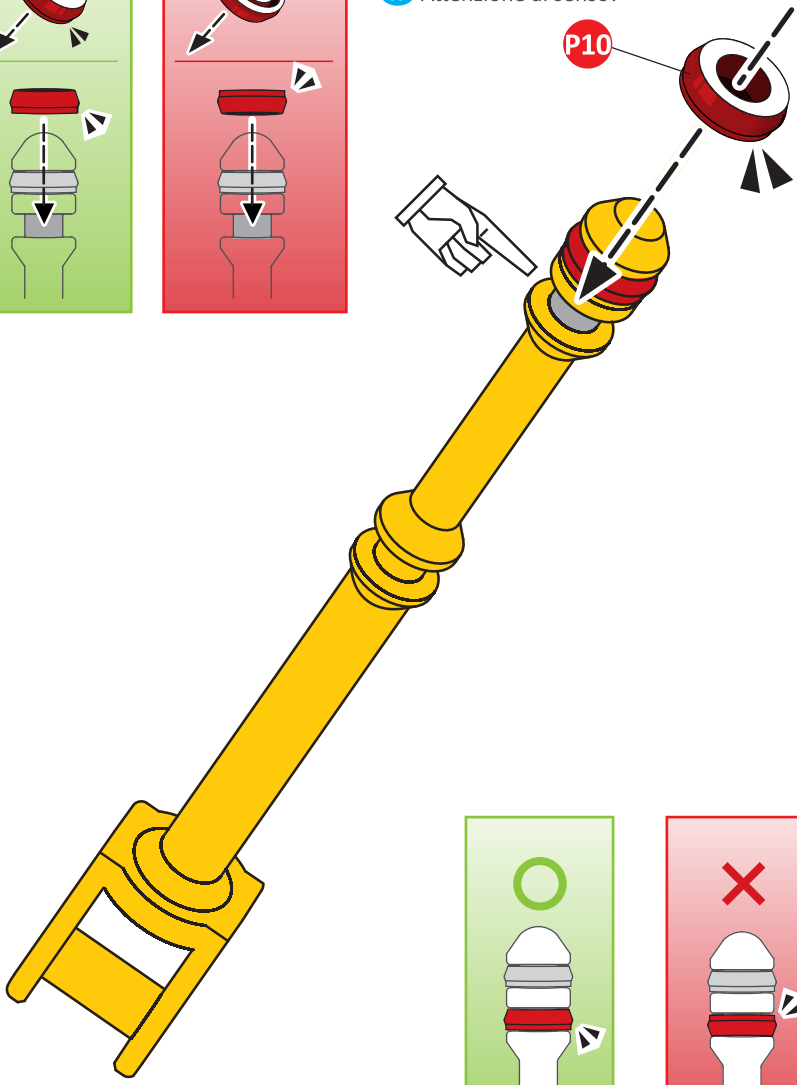

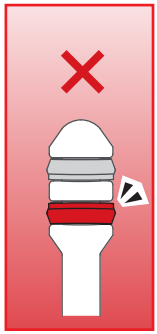

34

FR Attention ! Le sens de montage de P10 est différent de celui des étapes 38 et 39 !
EN Be careful! The P10s are fitted the other way round from steps 38 and 39!
DE Achtung! P10 wird andersherum angebracht als in den Schritten 38 und 39!
NL Opgelet! De monteerrichting van P10 is anders dan die in fase 38 en 39!
ES ¡Atención! ¡El sentido en que los elementos P10 van montados es diferente del utilizado en los pasos 38 y 39!
IT Attenzione! Il senso di montaggio di P10 è diverso da quello dei punti 38 e 39!

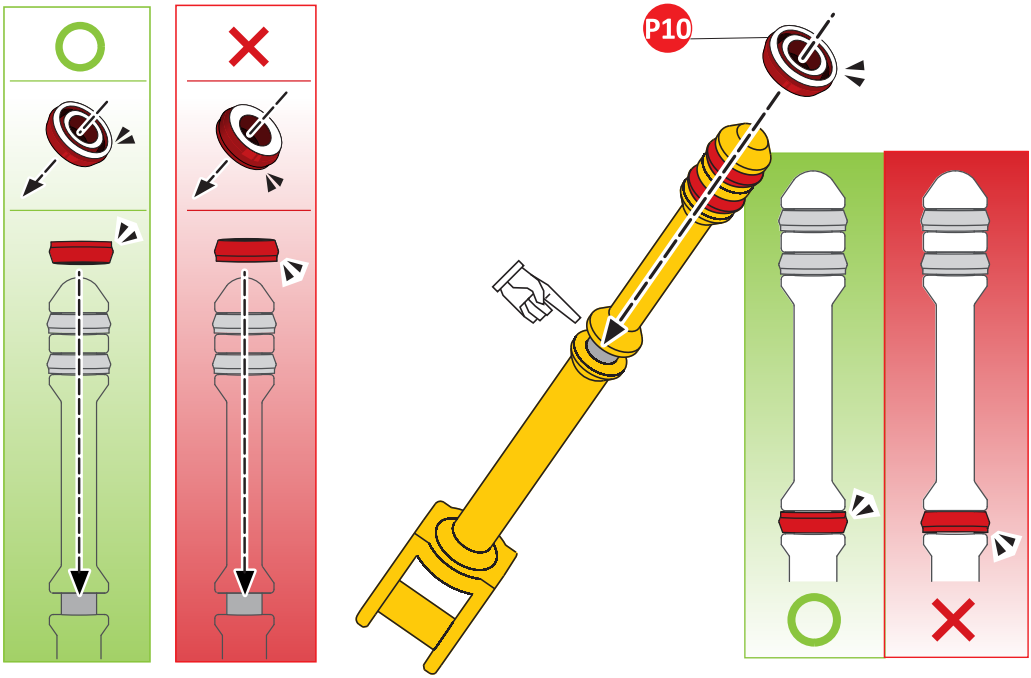

FR Utilise C5 pour placer correctement les P10 lors de l'assemblage.
EN Use C5 to position the P10s correctly when assembling.
DE Mithilfe von C5 kannst du die P10 bei der Montage korrekt befestigen.
NL Gebruik C5 om de P10's bij de montage correct te plaatsen.
ES Utiliza el elemento C5 para colocar correctamente los elementos P10 durante el proceso de ensamblaje.
IT Utilizza C5 per posizionare correttamente i P10 durante l'assemblaggio.

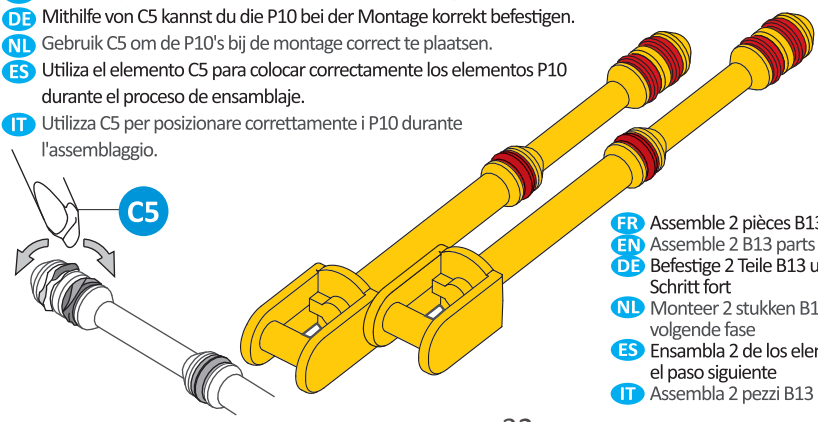

FR Assemble 2 pièces B13 et passe à l'étape suivante
EN Assemble 2 B13 parts and go on to the next step
DE Befestige 2 Teile B13 und fahre mit dem nächsten Schritt fort
NL Monteer 2 stukken B13 en ga over naar de volgende fase
ES Ensambla 2 de los elementos B13 y continua con el paso siguiente
IT Assembla 2 pezzi B13 e passa alla fase successiva

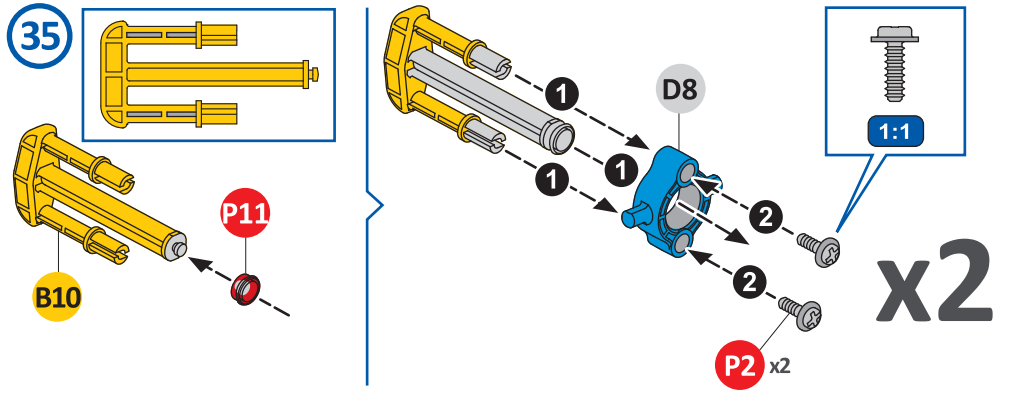

36

Utilise D9 pour cette étape (et non D14) / Use D9 for this step (not D14)
Verwende für diesen Schritt D9 (und nicht D14) / Gebruik voor deze fase D9 (en niet D14)
Utiliza para este paso el D9 (y no el D14) / Utilizza D9 per questa operazione (e non D14)

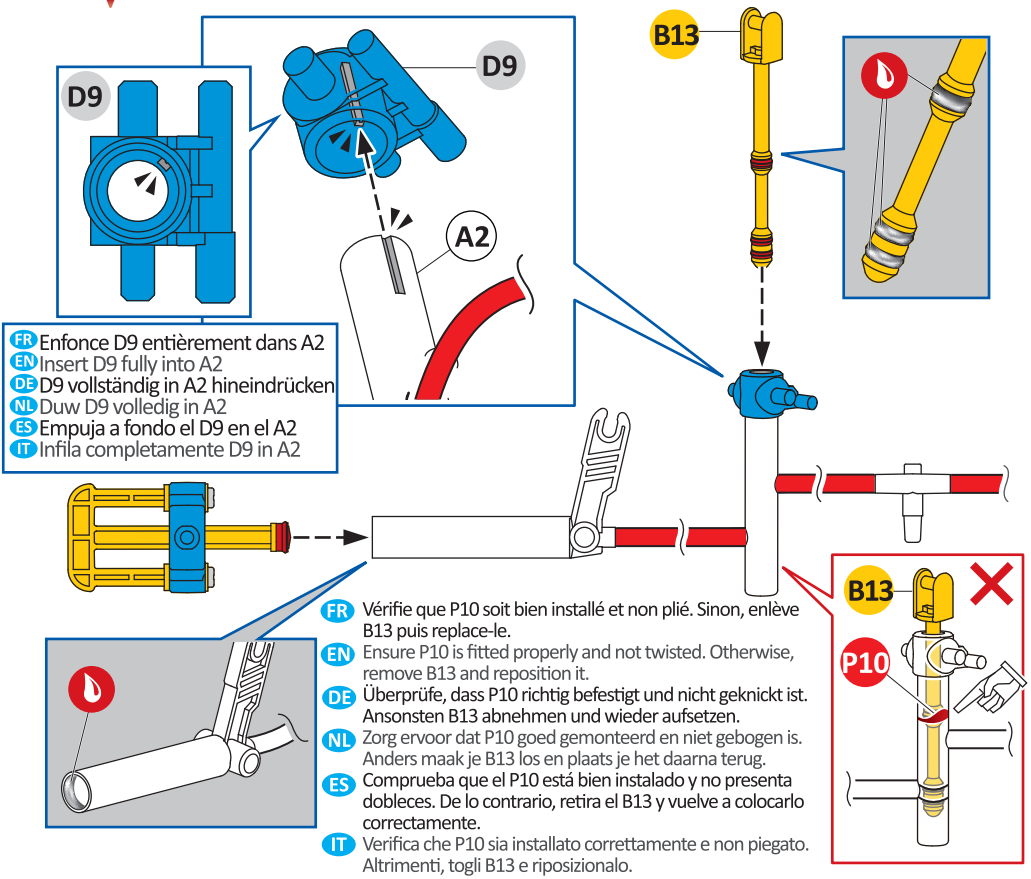

FR Enfonce D9 entièrement dans A2
EN Insert D9 fully into A2
DE D9 vollständig in A2 hineindrücken
NL Duw D9 volledig in A2
ES Empuja a fondo el D9 en el A2
IT Infila completamente D9 in A2

FR Vérifie que P10 soit bien installé et non plié. Sinon, enlève B13 puis replace-le.
EN Ensure P10 is fitted properly and not twisted. Otherwise, remove B13 and reposition it.
DE Überprüfe, dass P10 richtig befestigt und nicht geknickt ist. Ansonsten B13 abnehmen und wieder aufsetzen.
NL Zorg ervoor dat P10 goed gemonteerd en niet gebogen is. Anders maak je B13 los en plaats je het daarna terug.
ES Comprueba que el P10 está bien instalado y no presenta dobleces. De lo contrario, retira el B13 y vuelve a colocarlo correctamente.
IT Verifica che P10 sia installato correttamente e non piegato. Altrimenti, togli B13 e riposizionalo.

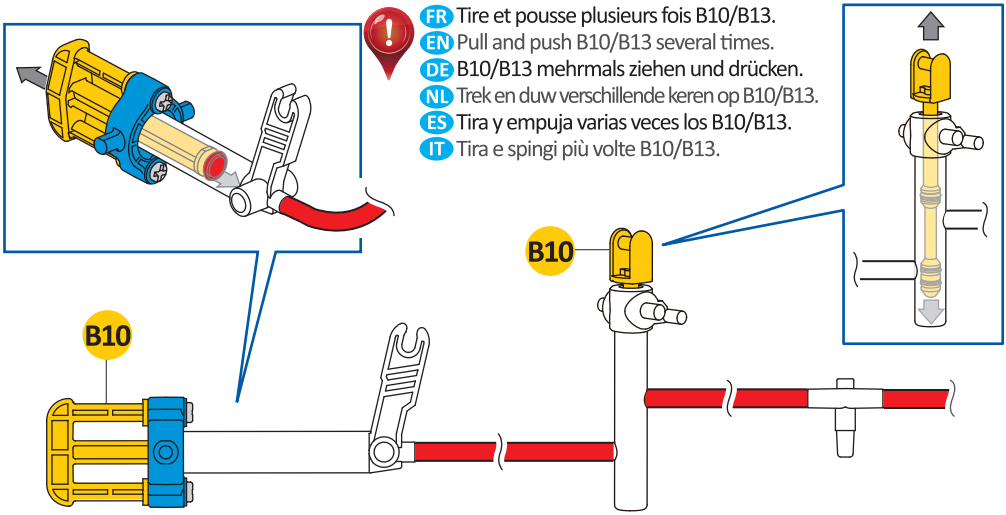
FR Tire et pousse plusieurs fois B10/B13.
EN Pull and push B10/B13 several times.
DE B10/B13 mehrmals ziehen und drücken.
NL Trek en duw verschillende keren op B10/B13.
ES Tira y empuja varias veces los B10/B13.
IT Tira e spingi più volte B10/B13.
B10
B10

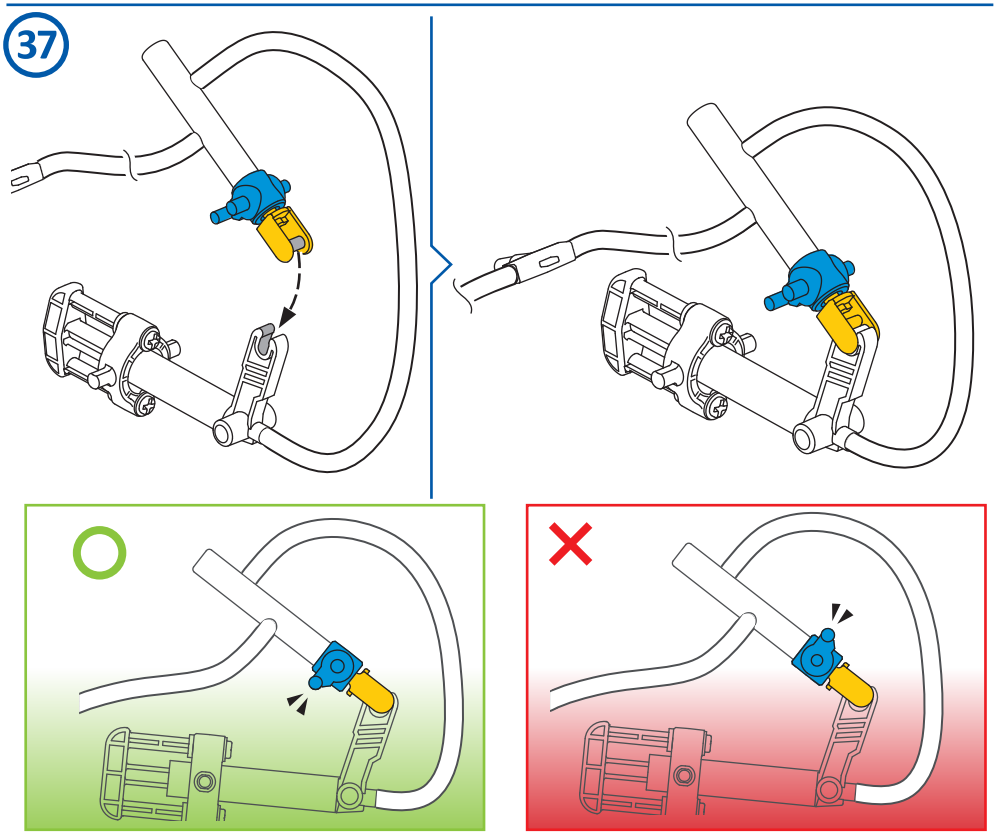
37

38

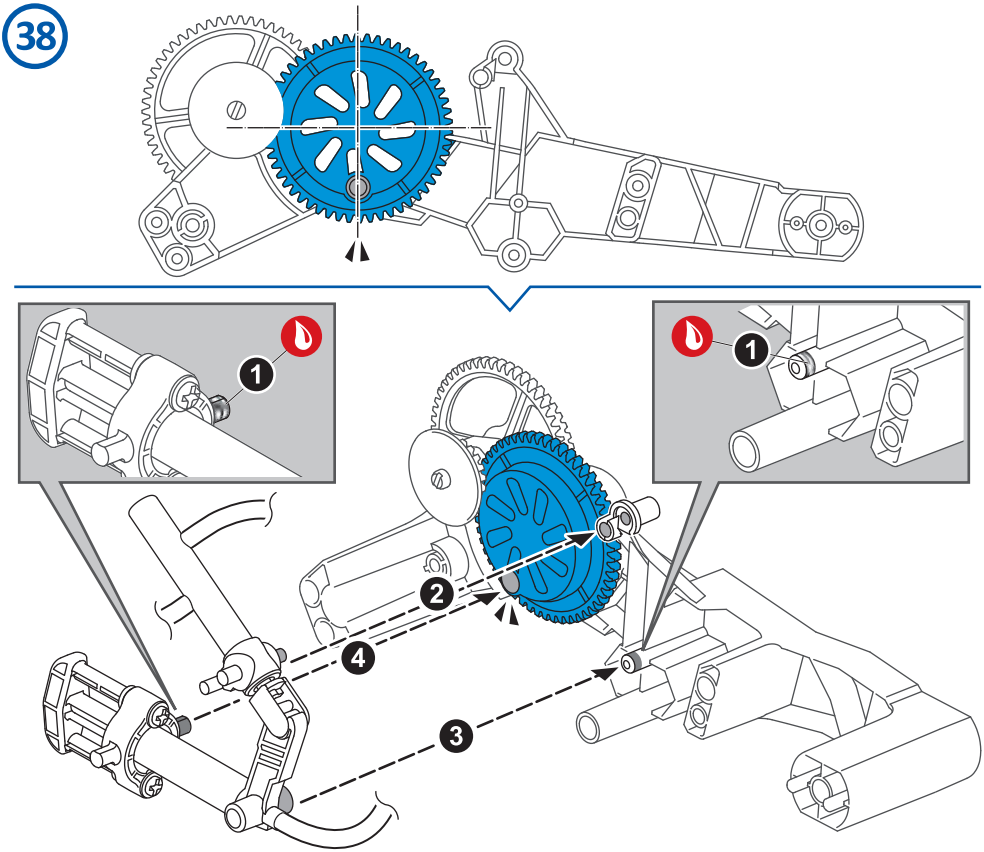

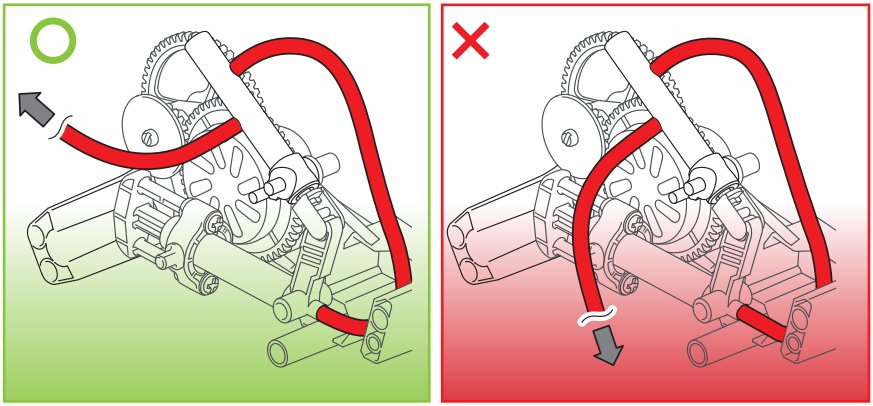

Place correctement le tube rouge / Position the red tube correctly.
Lege den roten Schlauch korrekt ein. / Plaats de rode buis juist.
Coloca correctamente del tubo rojo / Posiziona correttamente il tubo rosso.

39

40

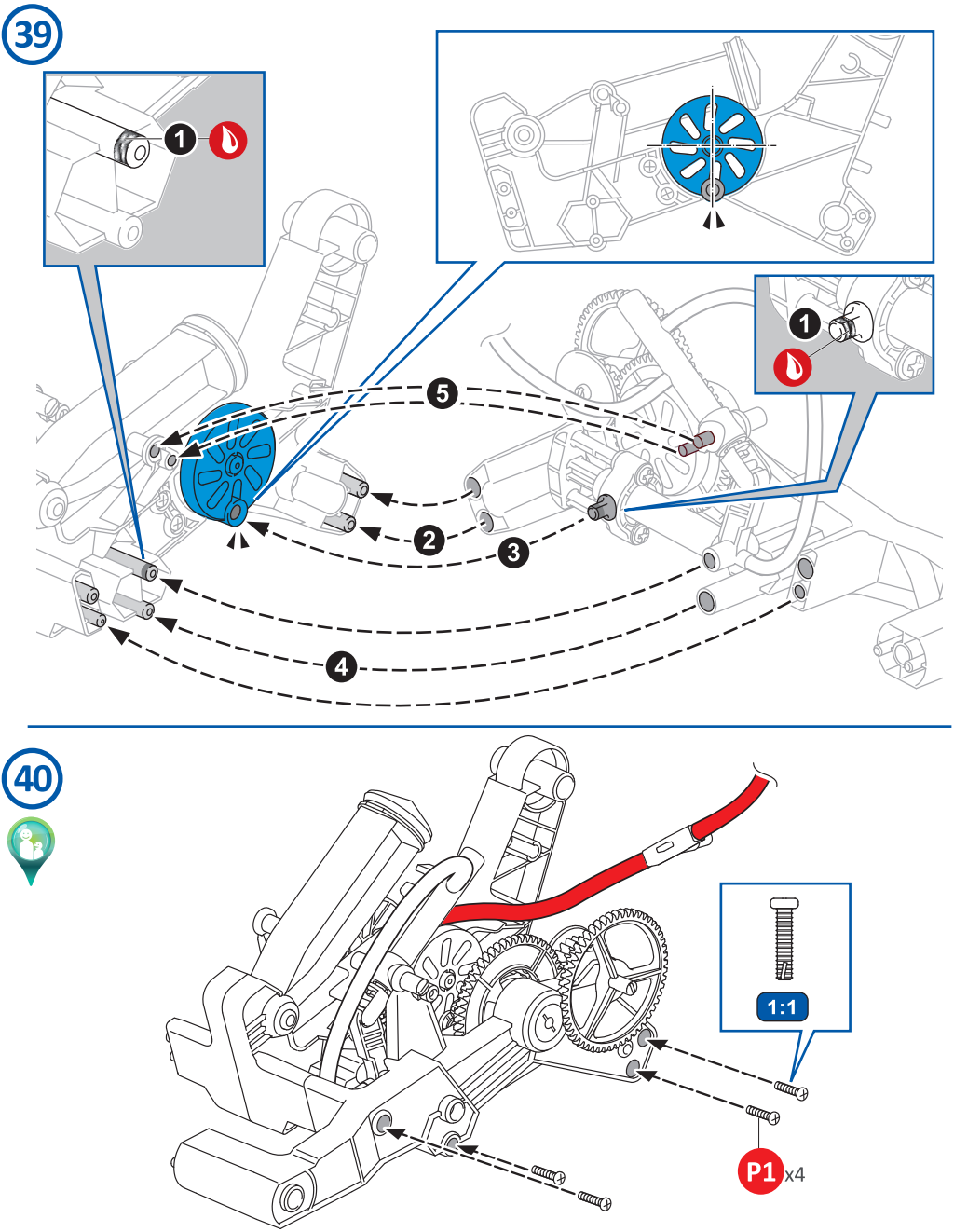

Place correctement le tube rouge / Position the red tube correctly. / Lege den roten Schlauch korrekt ein.
Plaats de rode buis juist./ Coloca correctamente del tubo rojo / Posiziona correttamente il tubo rosso.

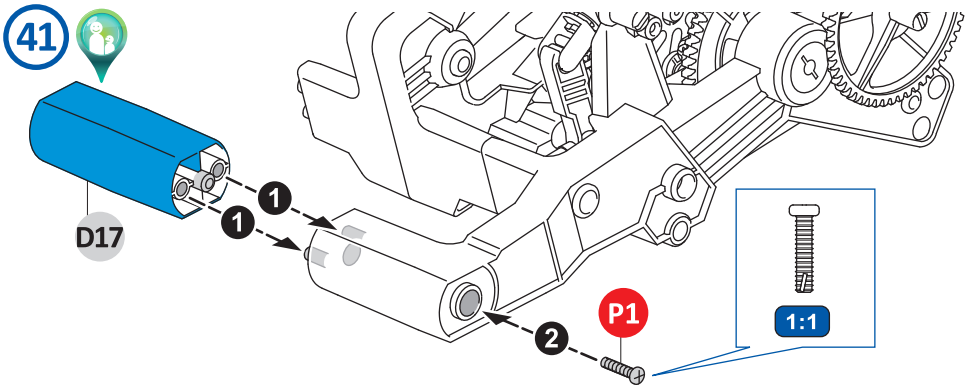
41
D17
1
1
2
P1
1:1

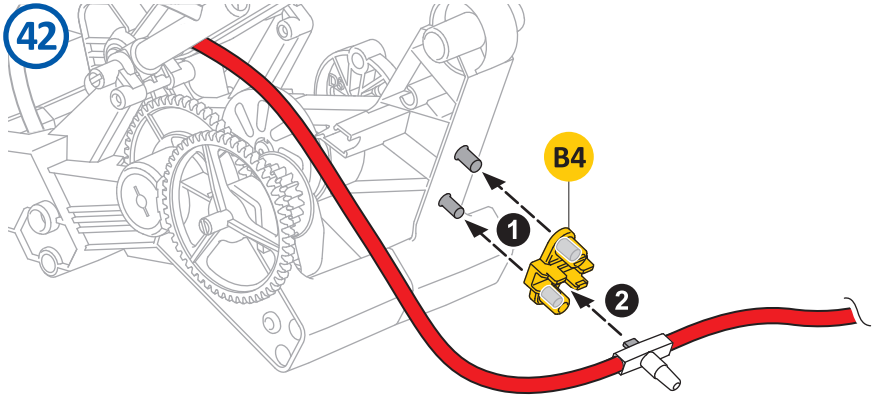
42
B4
1
2

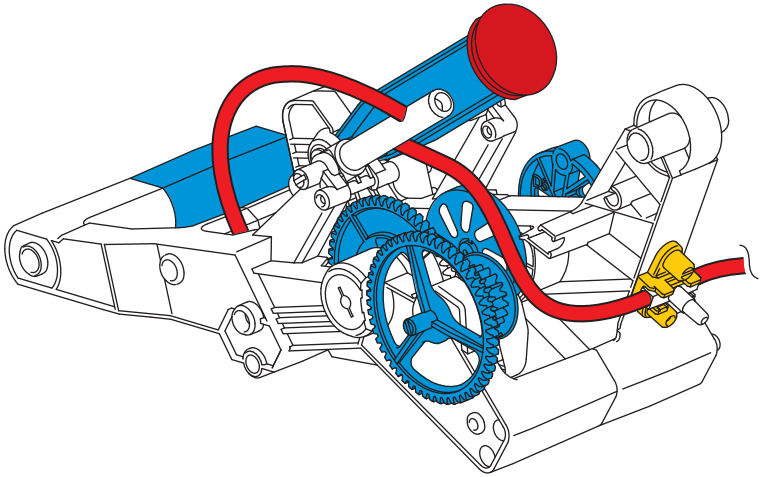

43

FR Vérifie que P10 soit bien installé et non plié. Sinon, enlève B13 puis replace-le.
EN Ensure P10 is fitted properly and not twisted. Otherwise, remove B13 and reposition it.
DE Überprüfe, dass P10 richtig befestigt und nicht geknickt ist. Ansonsten B13 abnehmen und wieder aufsetzen.
NL Zorg ervoor dat P10 goed gemonteerd en niet gebogen is. Anders maak je B13 los en plaats je het daarna terug.
ES Comprueba que el P10 está bien instalado y no presenta dobleces. De lo contrario, retira el B13 y vuelve a colocarlo correctamente.
IT Verifica che P10 sia installato correttamente e non piegato. Altrimenti, togli B13 e riposizionalo.

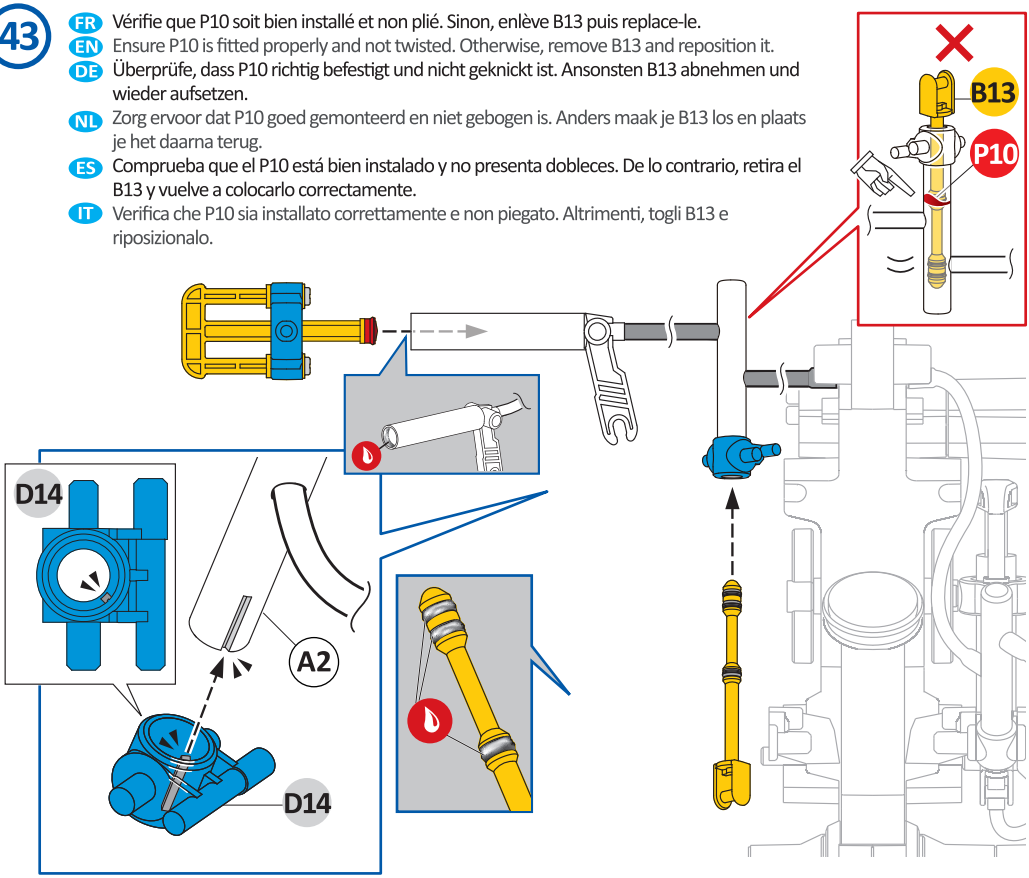

FR Enfonce D14 entièrement dans A2
EN Insert D14 fully into A2
DE D14 vollständig in A2 hineindrücken
NL Duw D14 volledig in A2
ES Empuja a fondo el D14 en el A2
IT Infila completamente D14 in A2

FR Utilise D14 pour cette étape
EN Use D14 for this step
DE Verwende für diesen Schritt D14
NL Gebruik voor deze fase D14
ES Utiliza para este paso el D14
IT Utilizza D14 per questa operazione

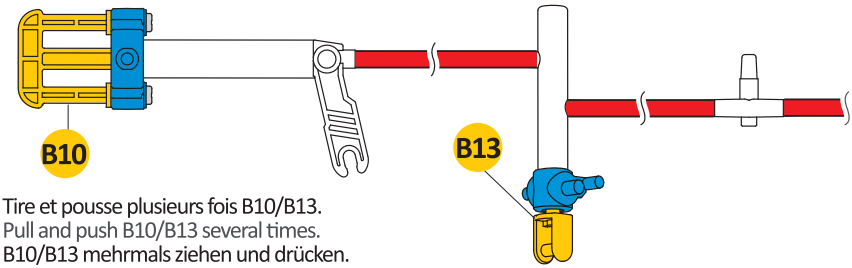

FR Tire et pousse plusieurs fois B10/B13.
EN Pull and push B10/B13 several times.
DE B10/B13 mehrmals ziehen und drücken.
NL Trek en duw verschillende keren op B10/B13.
ES Tira y empuja varias veces los B10/B13.
IT Tira e spingi più volte B10/B13.

44

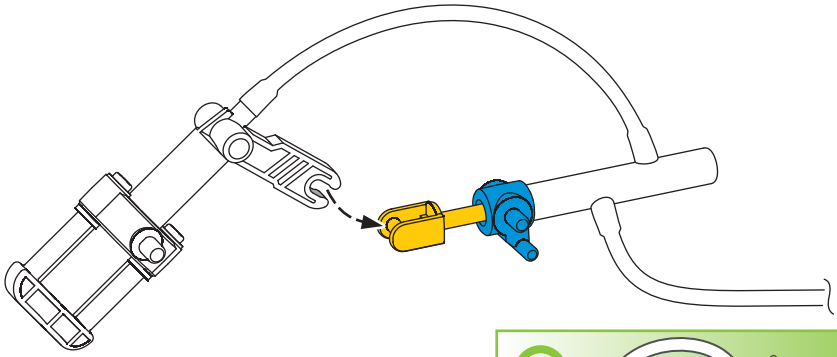

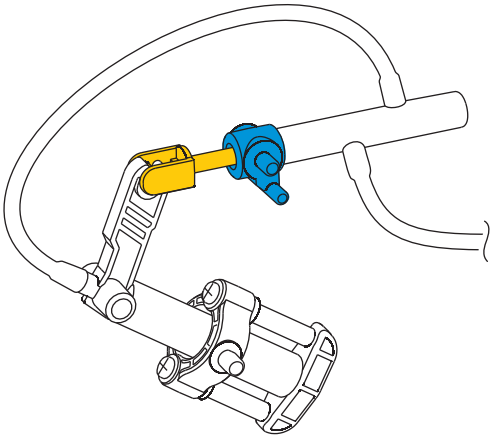

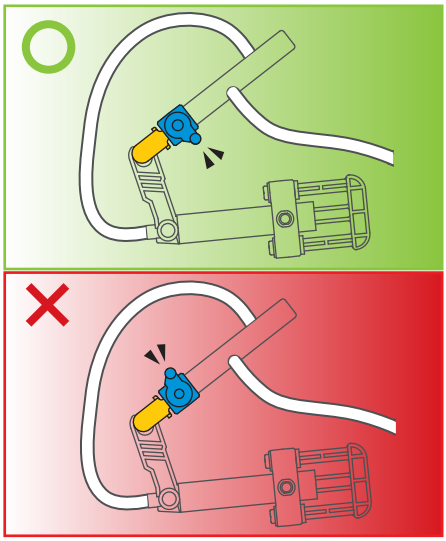

45

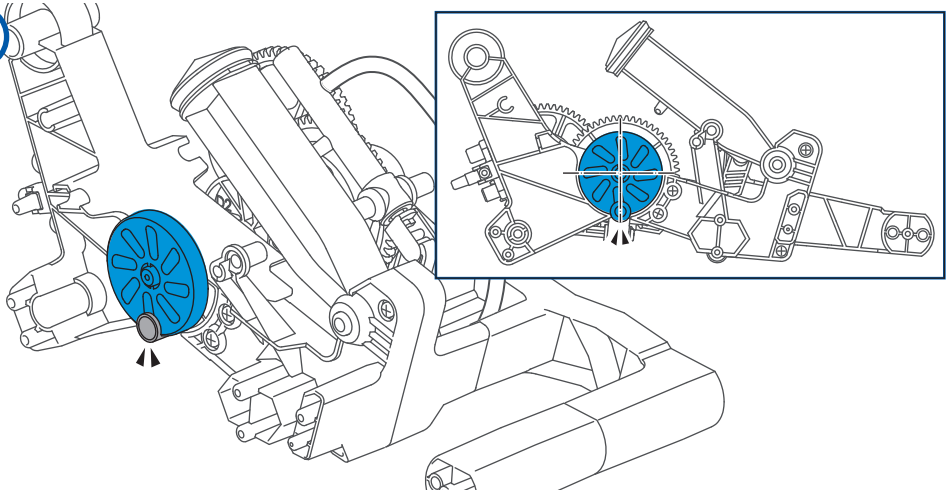

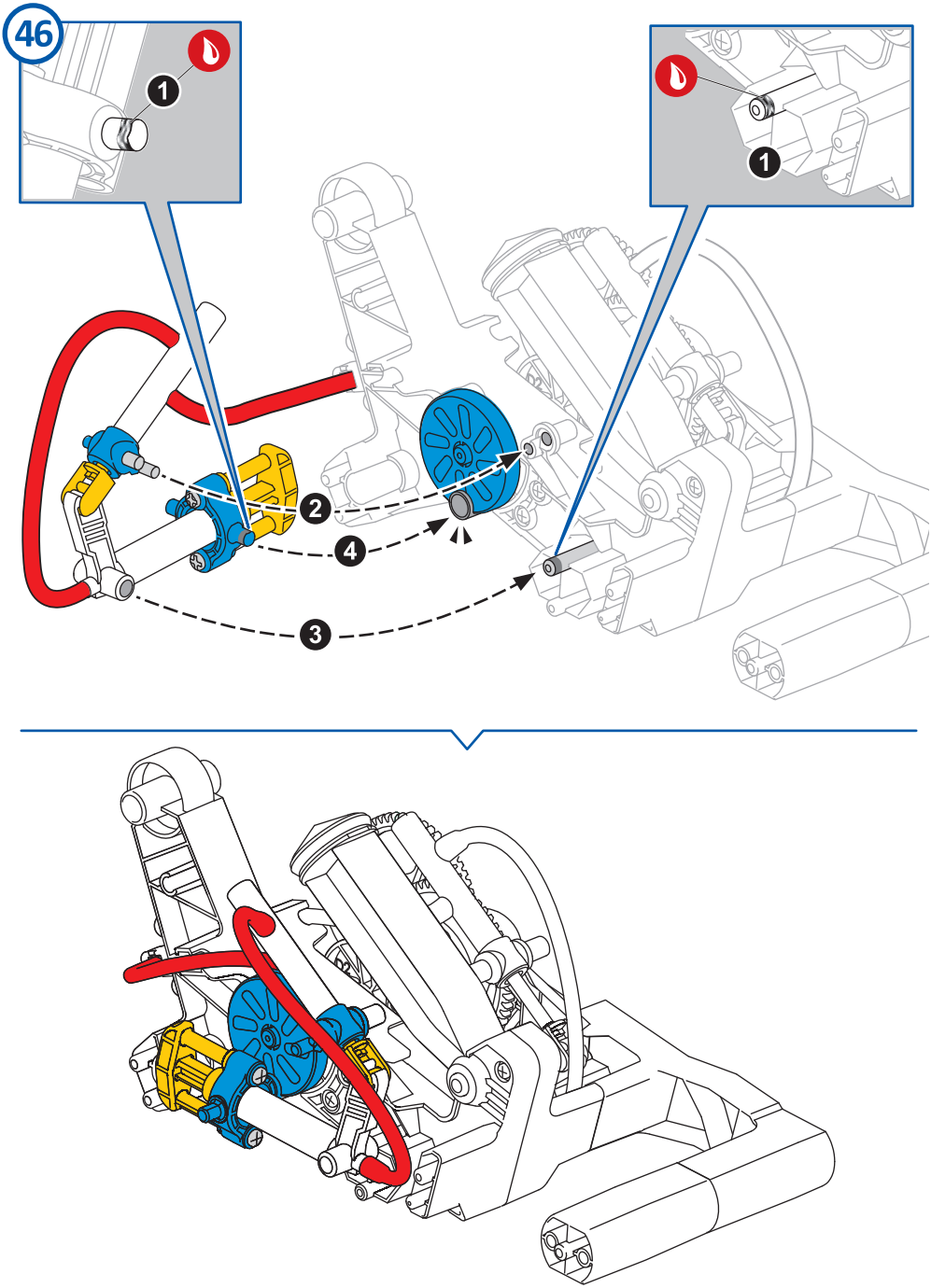
46
1
1
2
4
3

47

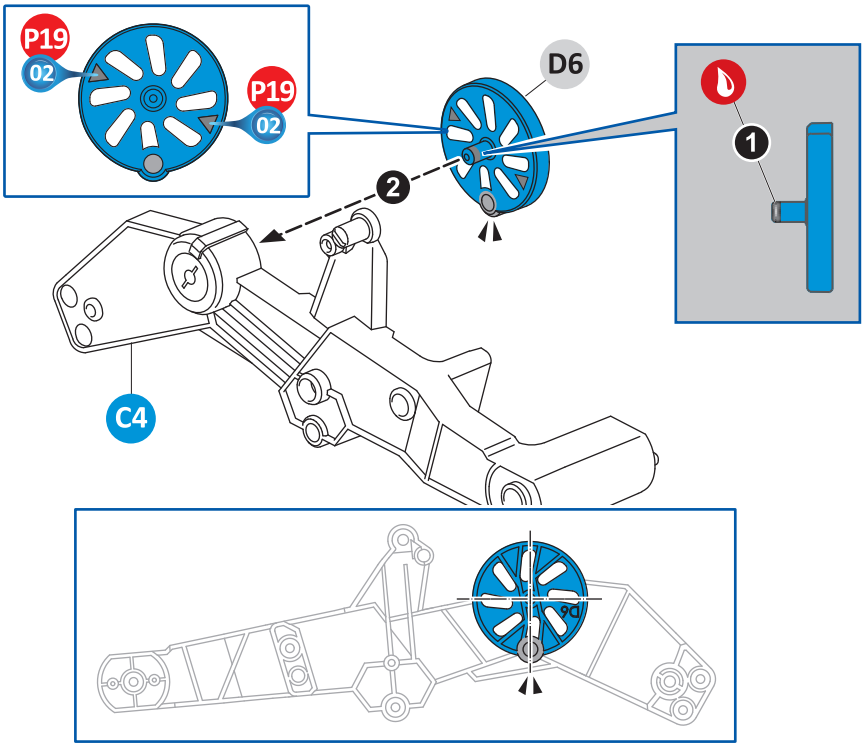

48

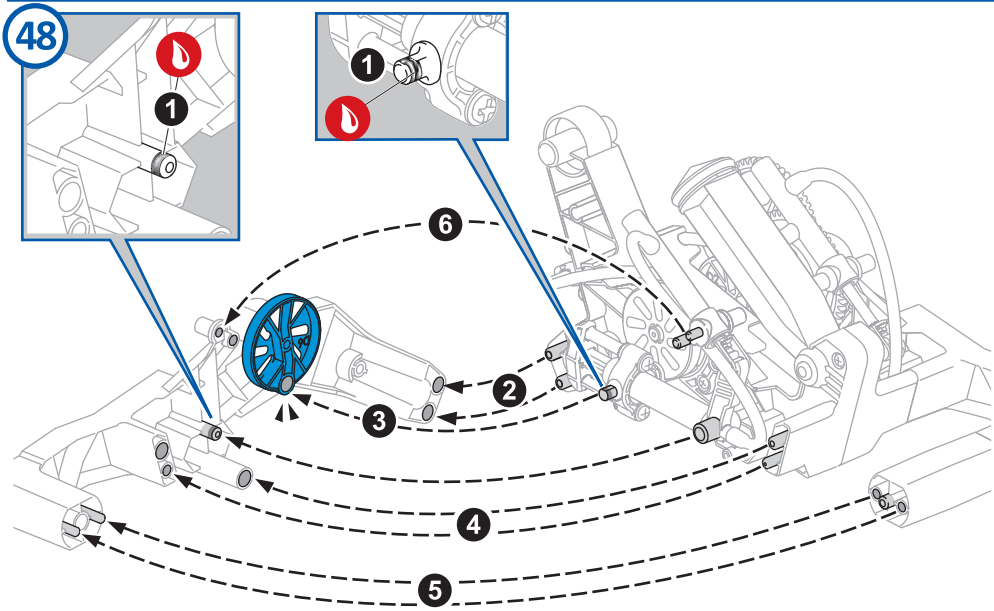

49

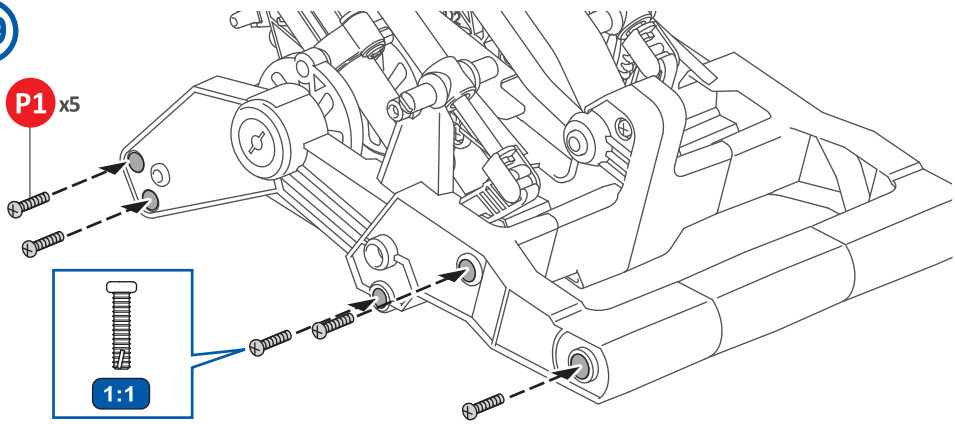

50 Vue de dessus / Top view / Ansicht von oben / Bovenaanzicht / Vista superior / Vista dall'alto

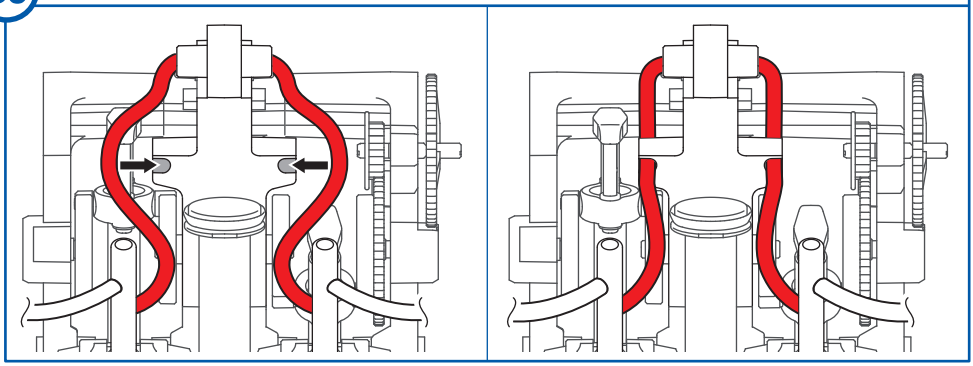

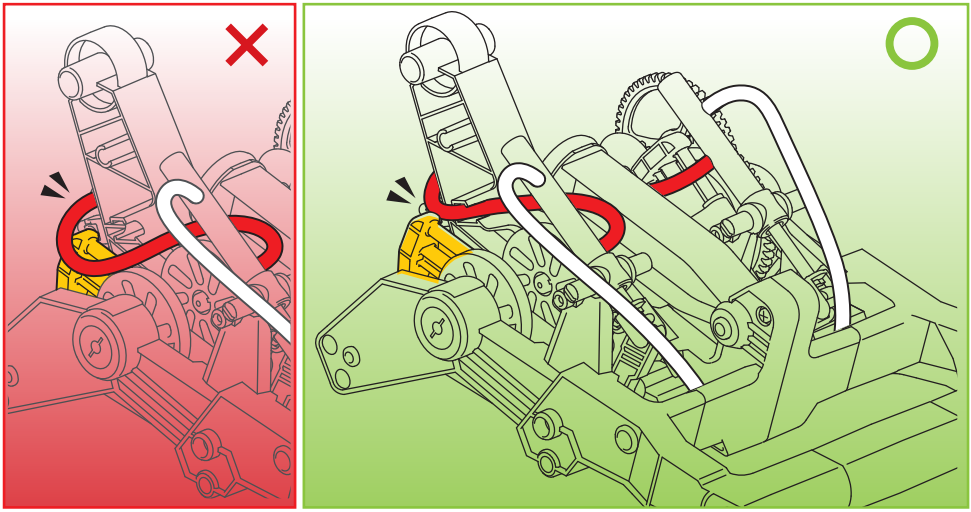

51

FR Place correctement le tube rouge.
EN Position the red tube correctly.
DE Lege den roten Schlauch korrekt ein
NL Plaats de rode buis juist.
ES Coloca correctamente del tubo rojo.
IT Posiziona correttamente il tubo rosso.

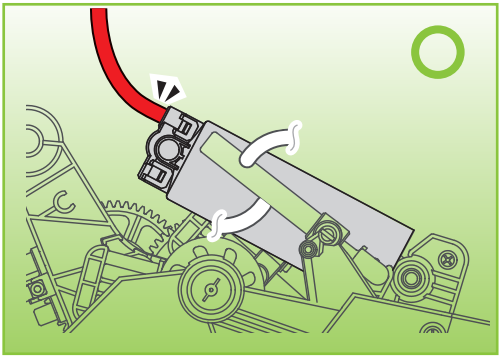

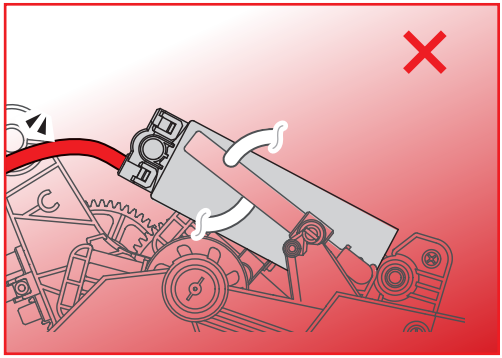

52

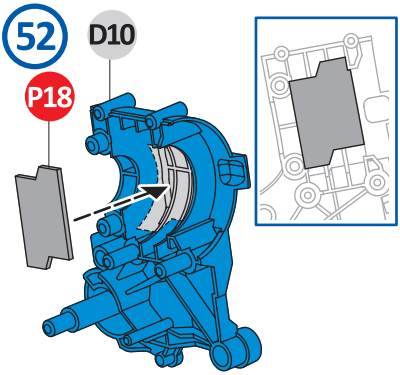

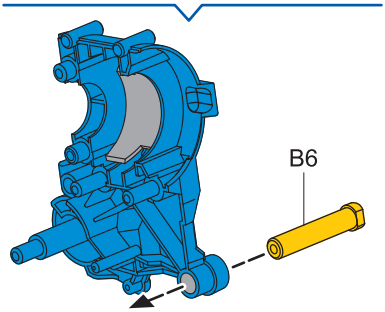

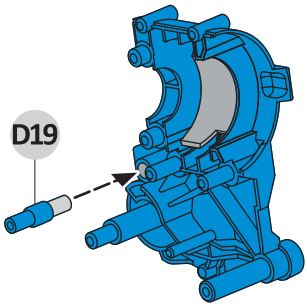

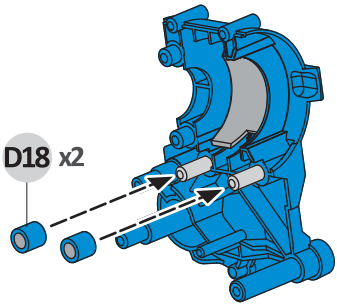

53

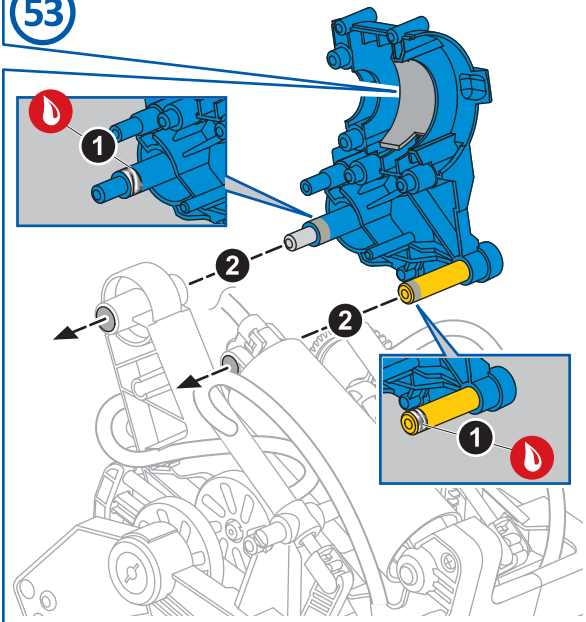

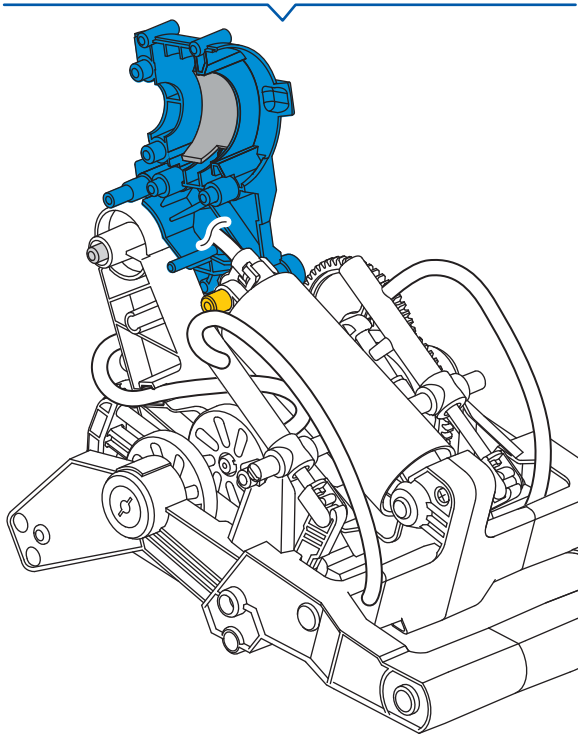

54

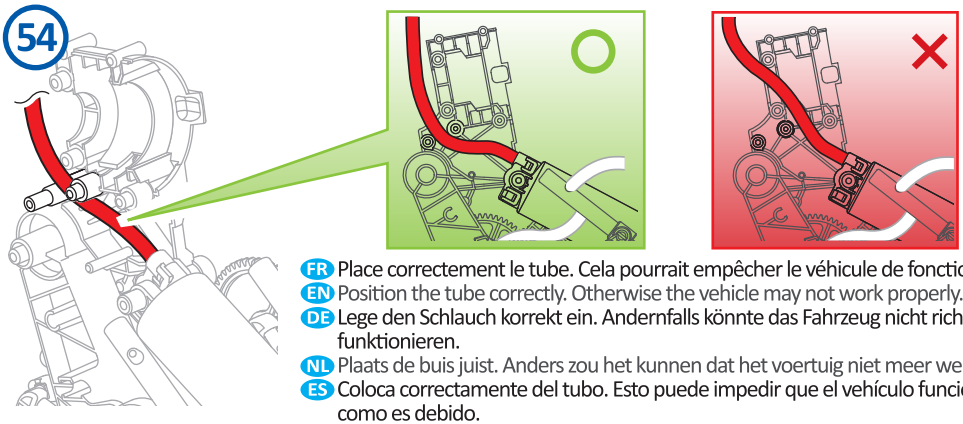

FR Place correctement le tube. Cela pourrait empêcher le véhicule de fonctionner.
EN Position the tube correctly. Otherwise the vehicle may not work properly.
DE Lege den Schlauch korrekt ein. Andernfalls könnte das Fahrzeug nicht richtig funktionieren.
NL Plaats de buis juist. Anders zou het kunnen dat het voertuig niet meer werkt.
ES Coloca correctamente del tubo. Esto puede impedir que el vehículo funcione como es debido.
IT Posiziona correttamente il tubo. Un posizionamento non corretto potrebbe impedire al veicolo di funzionare.

55

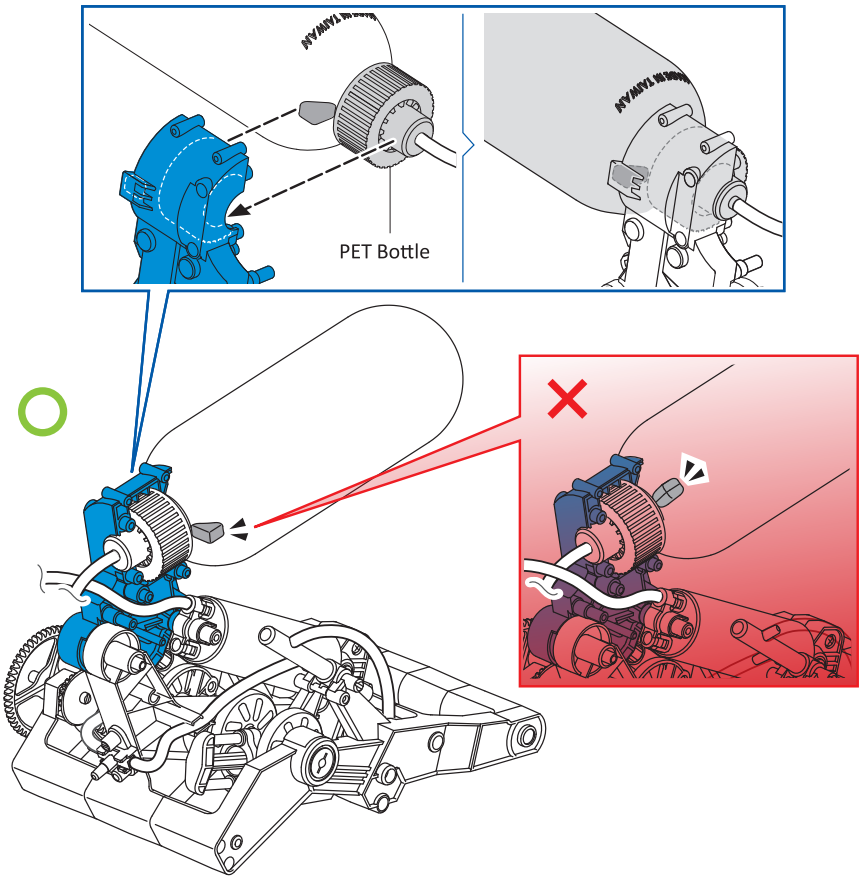

56

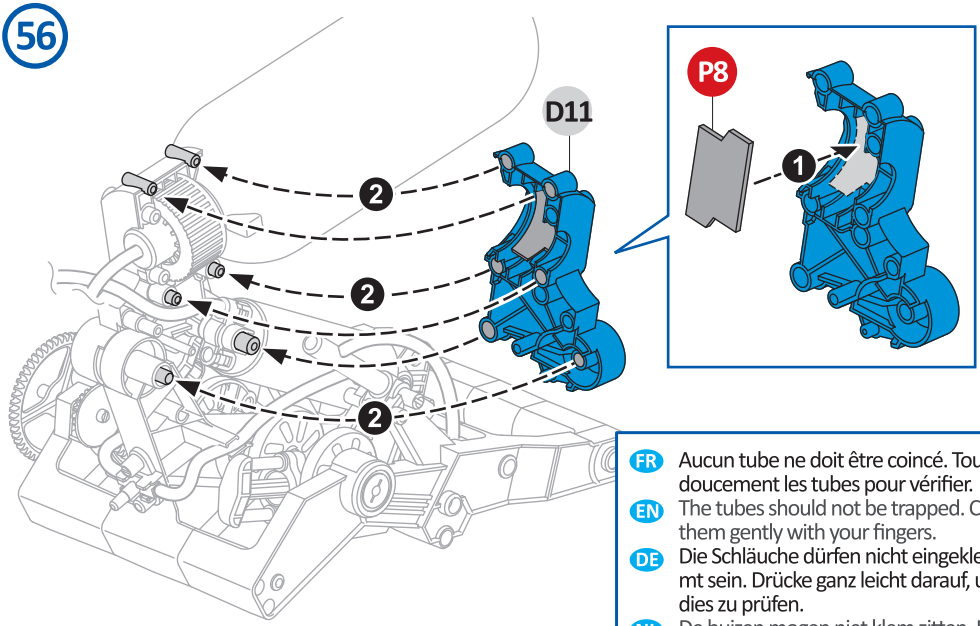

FR Aucun tube ne doit être coincé. Touche doucement les tubes pour vérifier.

EN The tubes should not be trapped. Check them gently with your fingers.

DE Die Schläuche dürfen nicht eingeklemmt sein. Drücke ganz leicht darauf, um dies zu prüfen.

NL De buizen mogen niet klem zitten. Raak ze voorzichtig aan om dit te testen.

ES Ninguno de los tubos debe quedar estrangulado. Toca ligeramente los tubos para comprobarlo.

IT Non deve essere incastrato nessun tubo. Tocca dolcemente i tubi per verificare.

57

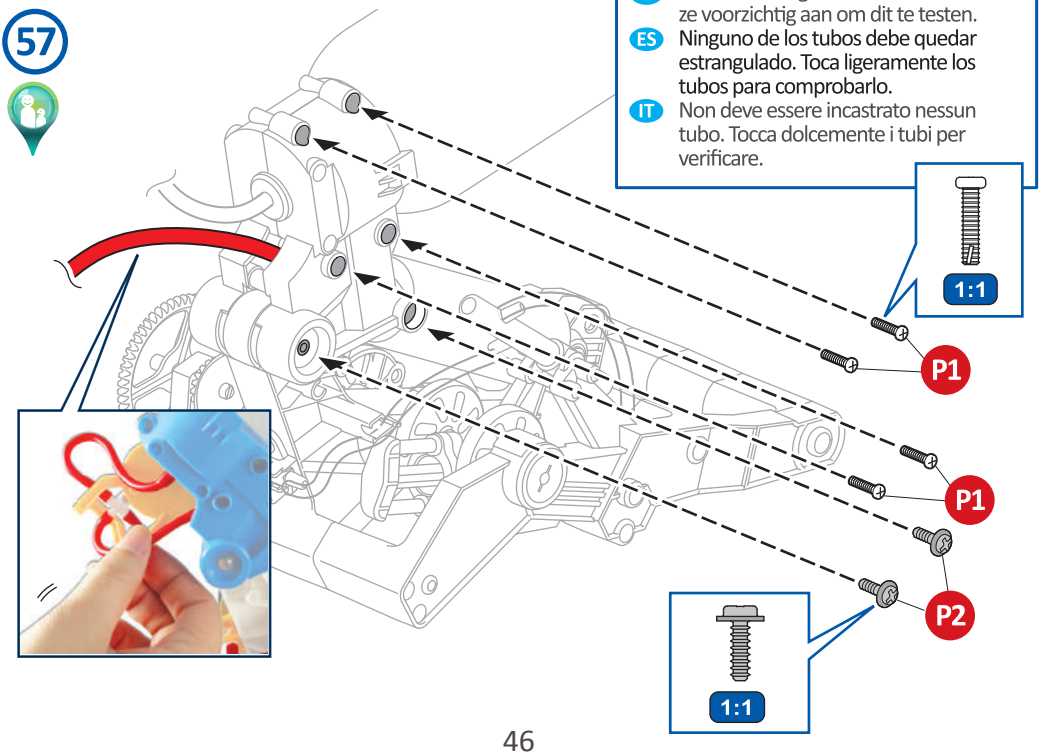

58

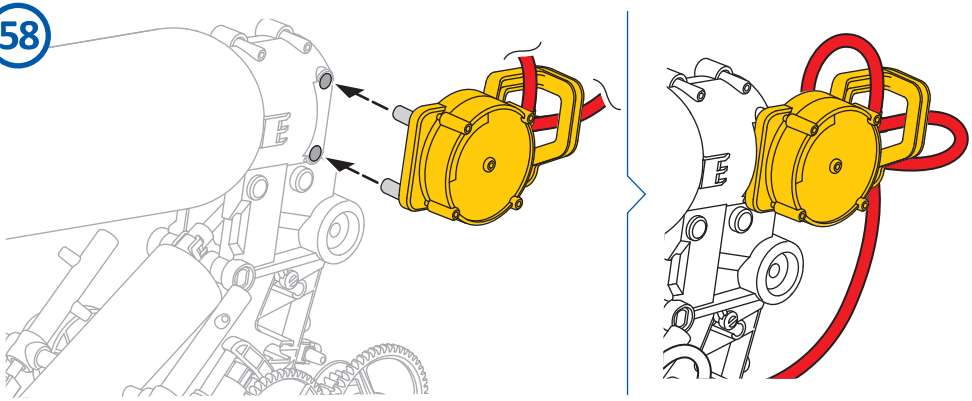

59

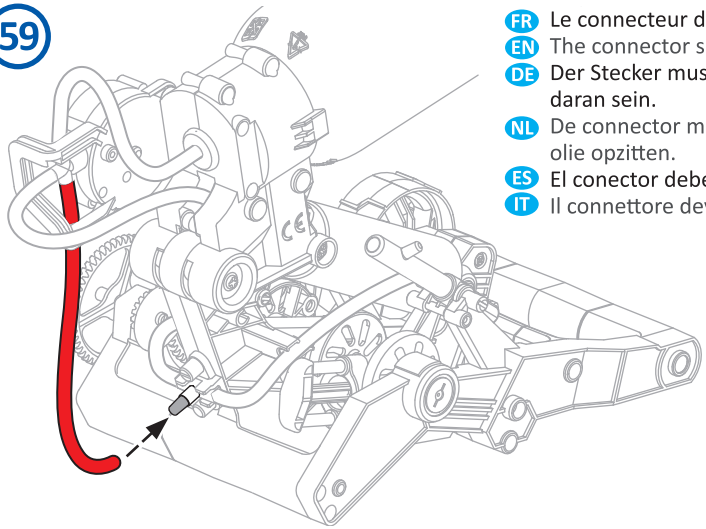

FR Le connecteur doit être sec et sans huile.
EN The connector should be dry and free of oil.
DE Der Stecker muss trocken sein, es darf kein Öl daran sein.
NL De connector moet droog zijn en er mag geen olie opzitten.
ES El conector deberá estar seco y libre de aceite.
IT Il connettore deve essere asciutto e senza olio.

60

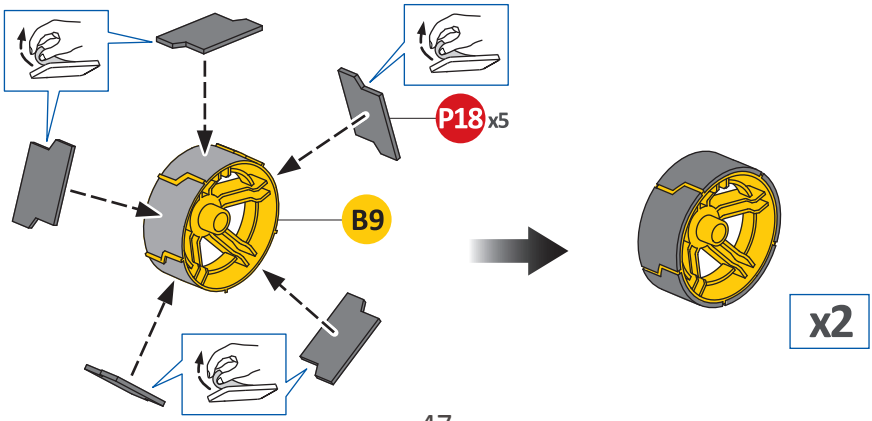

61

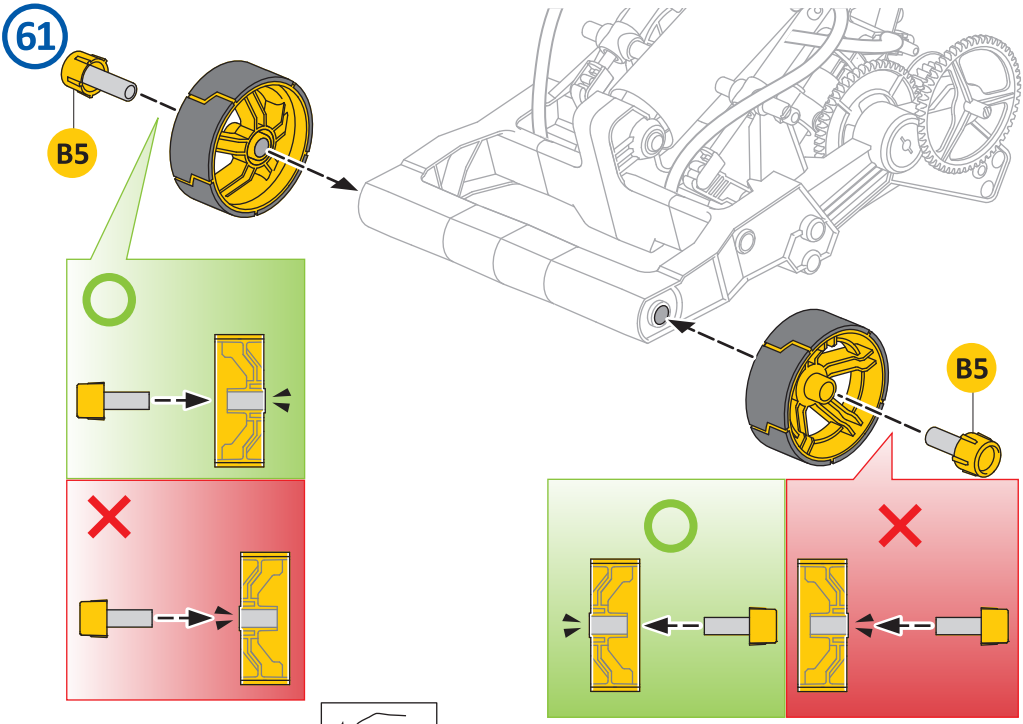

62

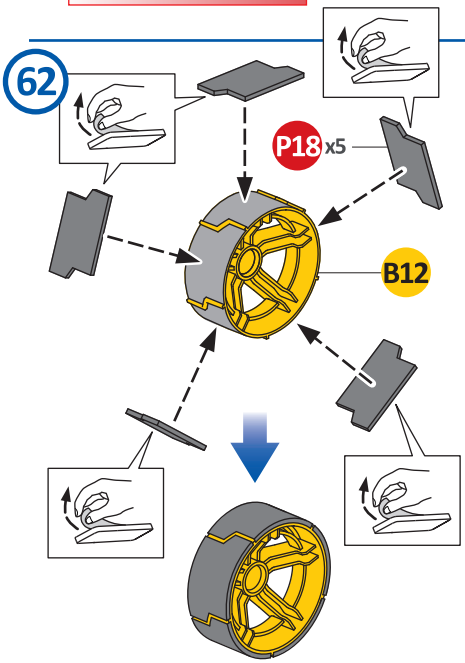

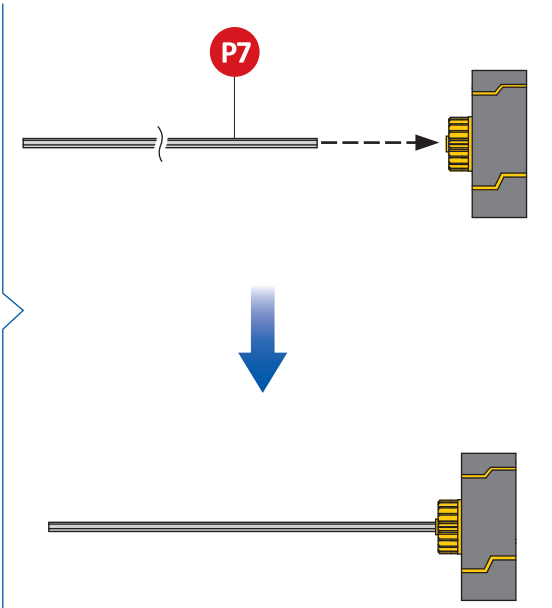

63

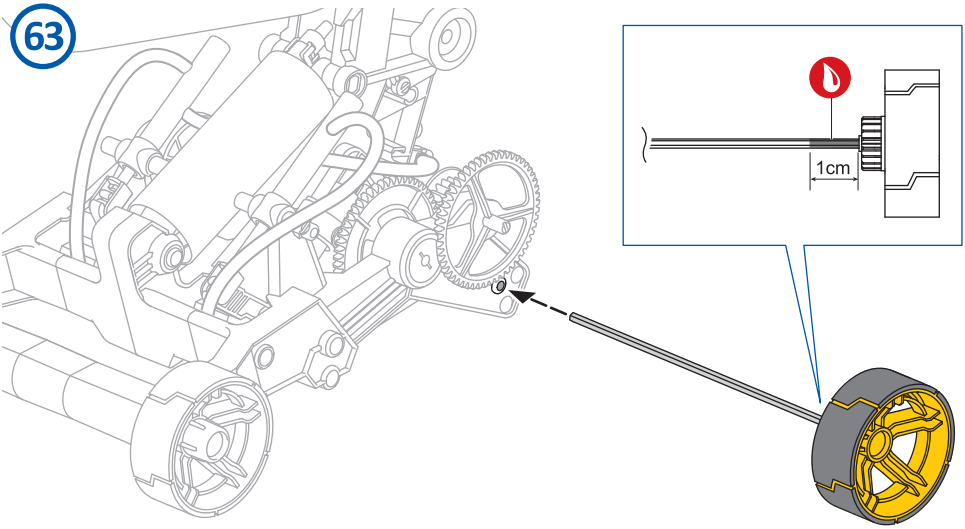

64

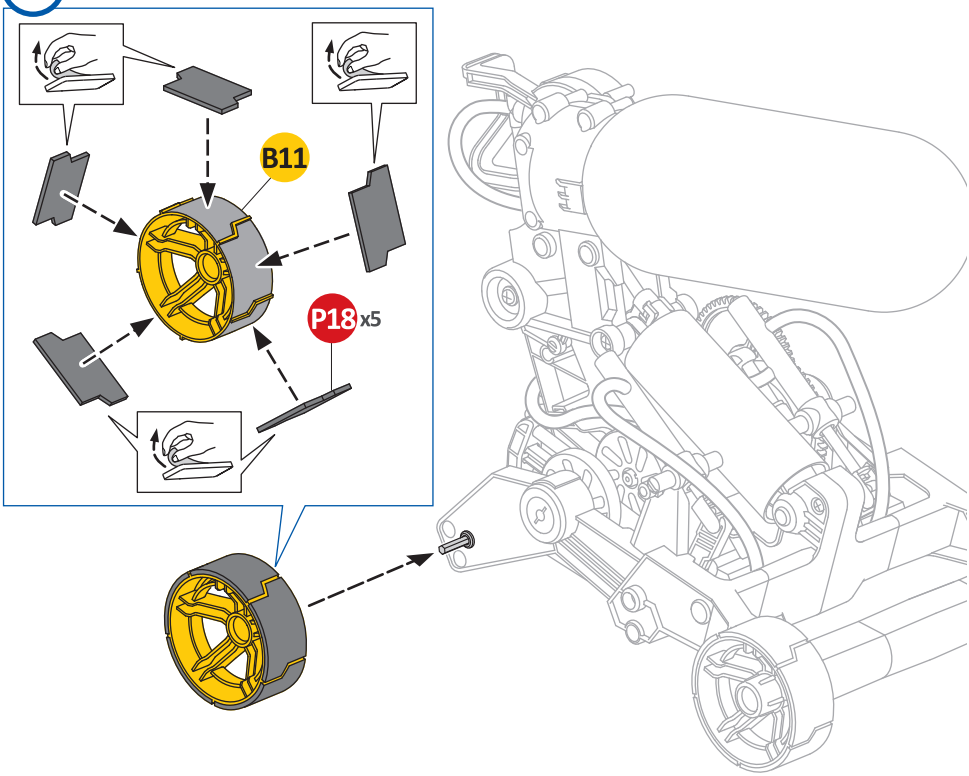

65

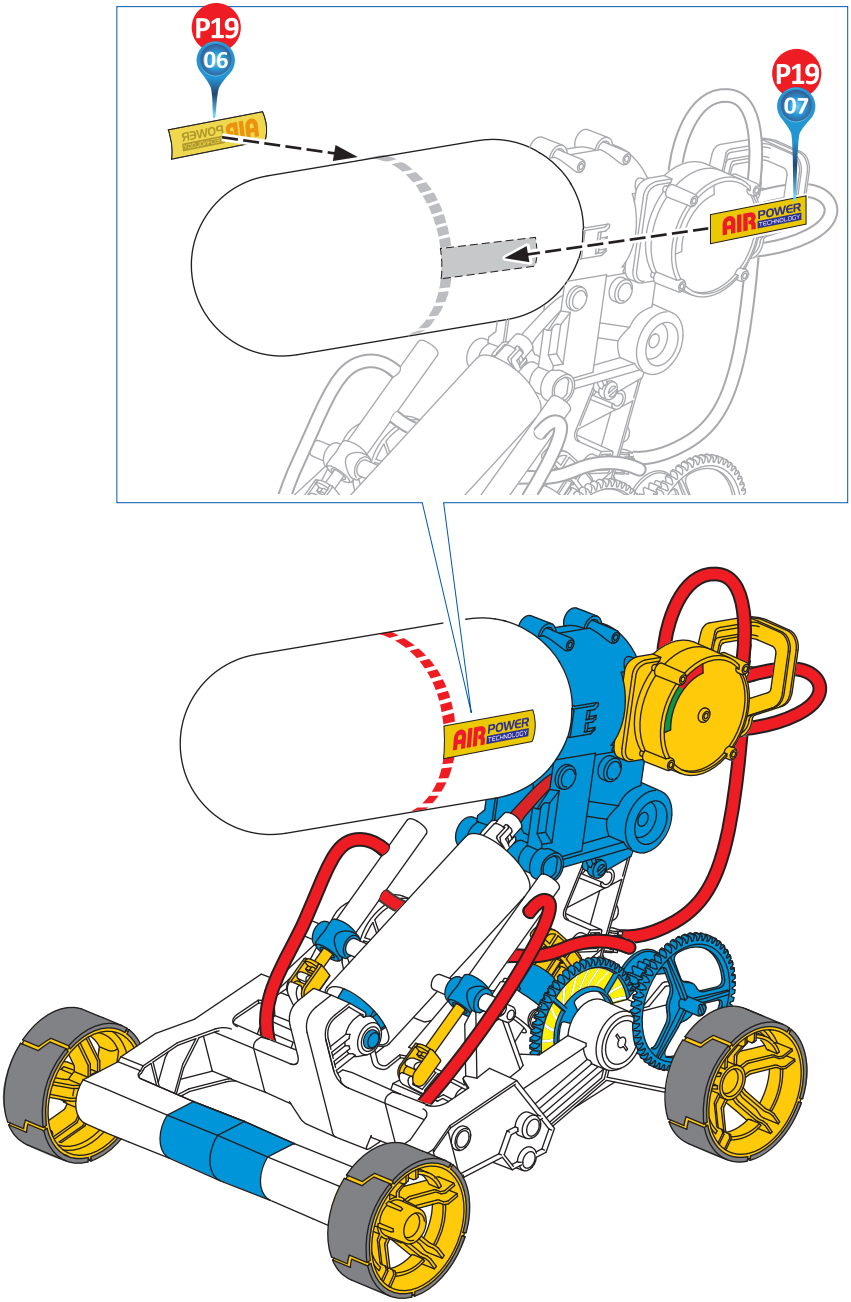
P19
06
P19
07
AIR POWER TECHNOLOGY
AIR POWER TECHNOLOGY
AIR POWER TECHNOLOGY

1

FR Tourne la roue arrière pour libérer l'air.
EN Turn the rear wheel to release the air.
DE Drehe das Hinterrad, um Luft freizusetzen.
NL Draai het achterwiel om de lucht vrij te maken.
ES Gira la rueda trasera para liberar el aire.
IT Gira la ruota posteriore per liberare l'aria.

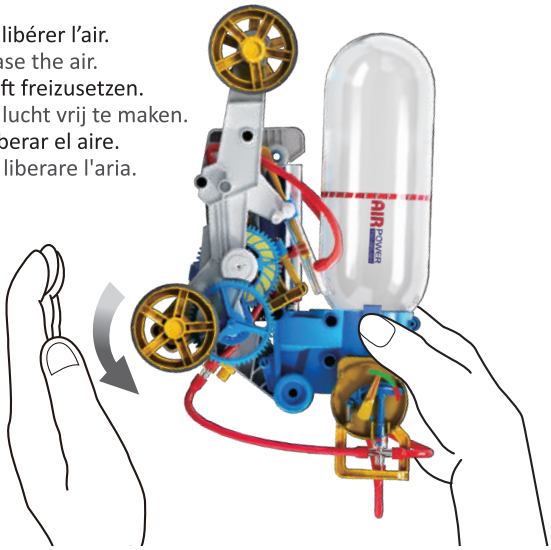

2

FR Ajuste la roue pour que le symbole ▼ soit aligné avec l'engrenage.
EN Adjust the wheel so that the symbol ▼ is aligned with the gear.
DE Stelle das Rad so ein, dass das Symbol ▼ mit dem Getriebe übereinstimmt.
NL Stel het wiel zo af dat het symbool ▼ op gelijke hoogte komt als het tandwiel.
ES Ajusta la rueda para que el símbolo ▼ quede alineado con el engranaje.
IT Regola la ruota affinché il simbolo ▼ sia allineato con l'ingranaggio.

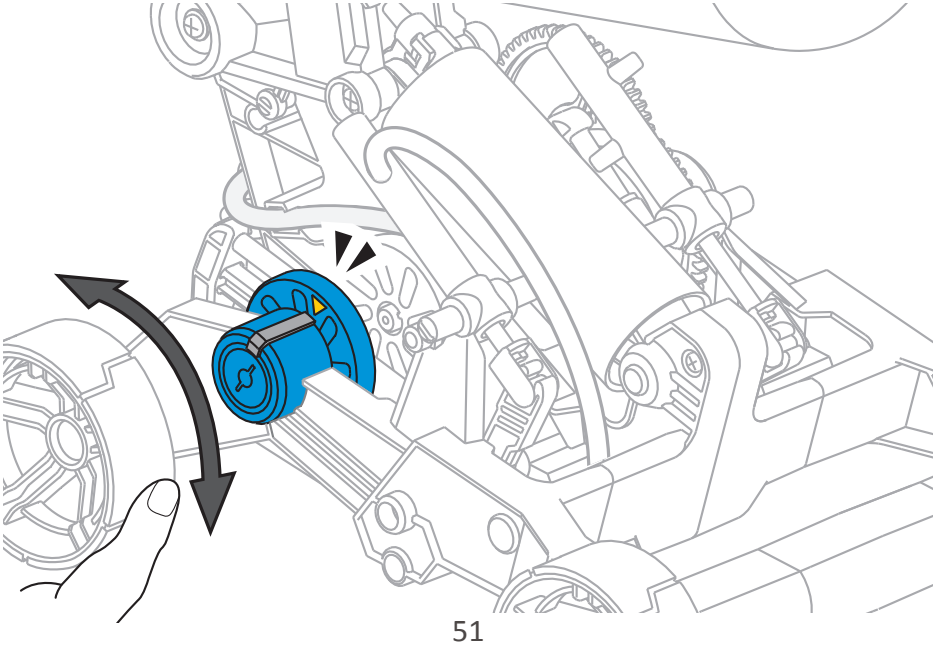

3

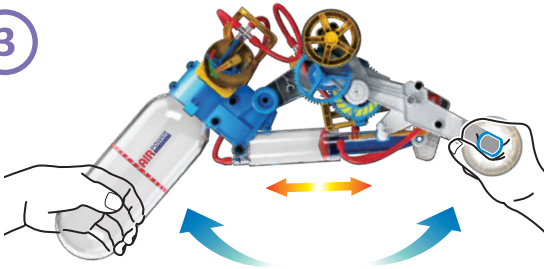

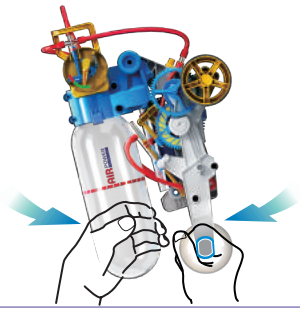

FR Tu peux maintenant pomper. Pompe en continu jusqu'à ce que l'aiguille du cadran atteigne la zone rouge. Pompe au moins 20 fois.

EN Now you can pump. Pump continuously until the needle on the dial reaches the red area. Pump at least 20 times.

DE Jetzt kannst du pumpen. Pumpe kontinuierlich, bis der Zeiger den roten Bereich erreicht. Pumpe mindestens 20 Mal.

NL Nu kan je gaan pompen. Pomp zonder ophouden tot de naald van de afleesschaal in de rode zone komt. Pomp minstens 20 keer.

ES Ahora podrás comenzar a bombear. Bombea de manera continua hasta que la aguja del dial alcance la zona roja. Acciona la bomba un mínimo de 20 veces.

IT Ora puoi pompare. Pompa continuamente fino a quando l'ago del quadrante non raggiunge la zona rossa. Pompa almeno 20 volte.

4

FR Le véhicule est équipé d'un système de sécurité. L'air en excès sera libéré.

EN The vehicle has a safety system. Any excess air will be released.

DE Das Fahrzeug ist mit einem Sicherheitssystem ausgestattet. Sollte der Druck zu hoch sein, wird die Luft ausgestoßen.

NL Het voertuig is met een veiligheidssysteem uitgerust. De overgebleven lucht wordt vrijgegeven.

ES El vehículo cuenta con un dispositivo de seguridad. Cualquier exceso de aire se evacúa automáticamente.

IT Il veicolo è dotato di un sistema di sicurezza. L'aria in eccesso verrà evacuata.

Si l'aiguille ne va pas jusqu'à la zone rouge. / If the needle doesn't reach the red area. Wenn der Zeiger nicht in den roten Bereich gelangt. / Als de naald niet tot de rode zone komt. Si la aguja no alcanza la zona roja. / Se l'ago non arriva alla zona rossa.

1

FR Regarde si tous les tubes sont bien enfoncés. Si tu as un doute, demande à un adulte de les enfoncer en suivant les conseils au début de la notice.

EN Make sure all the tubes are fully inserted. If you are not sure, ask an adult to check, following the advice at the beginning of the instructions.

DE Prüfe, ob alle Schläuche bis zum Anschlag festgedrückt sind. Falls du nicht sicher bist, bitte einen Erwachsenen, sie so fest aufzustecken, wie zu Beginn der Anleitung beschrieben wird.

NL Kijk na of alle buizen goed zitten. Als je niet zeker bent, vraag dan aan een volwassen om ze goed door te duwen volgens de tips in het begin van de handleiding.

ES Compruebe que todos los tubos estén bien encajados a fondo. Si tuvieras alguna duda, solicita a un adulto que los encaje conforme las recomendaciones proporcionadas al principio de folleto de instrucciones.

IT Controlla che tutti i tubi siano infilati correttamente. Se hai un dubbio, chiedi a un adulto di infilarli bene seguendo i consigli che ti abbiamo dato all'inizio delle istruzioni.

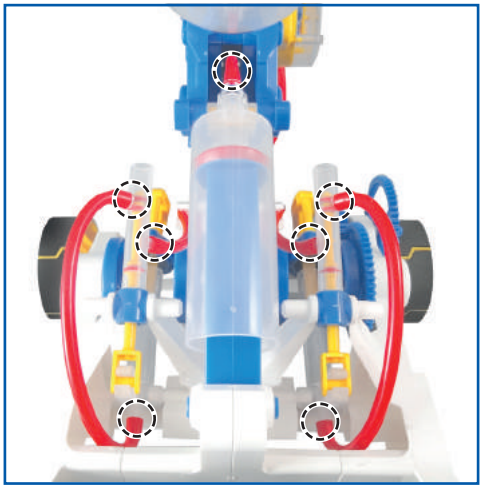

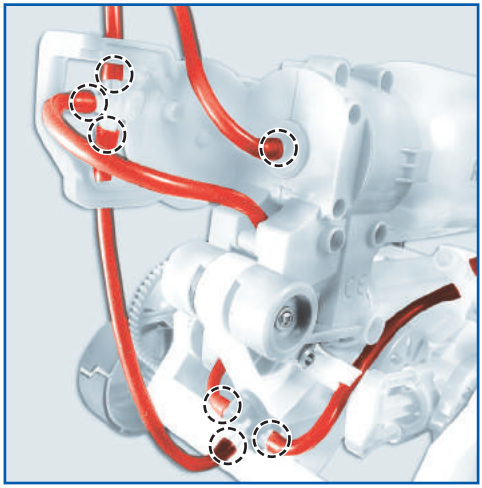

2

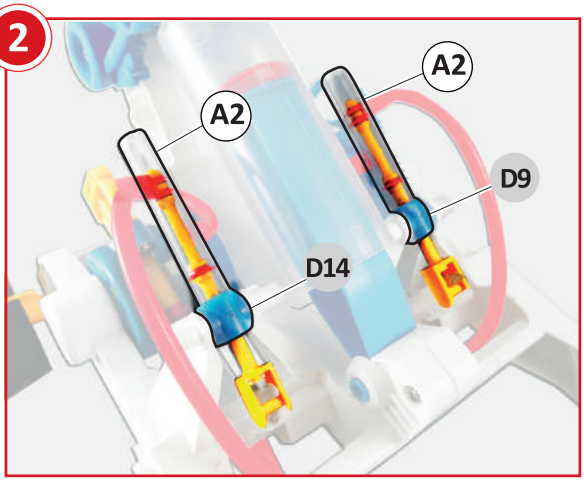

FR Vérifie D9 et D14. Les pièces A2 sont peut-être mal installées. Réfère-toi aux étapes 30 et 37

EN Check D9 and D14. The A2 parts may be fitted wrongly. See steps 30 and 37.

DE Überprüfe D9 und D14. Möglicherweise sind die Teile A2 nicht richtig befestigt. Sieh dir die Schritte 30 und 37 erneut an.

NL Controleer D9 en D14. De A2-stukken zijn misschien niet goed gemonteerd. Baseer je hiervoor op fase 30 en 37.

ES Comprueba los D9 y D14. Es posible que los A2 no estén correctamente instalados. Consulta los pasos 30 y 37.

IT Verifica D9 e D14. Forse i pezzi A2 non cono installati correttamente. Fari riferimento ai punti 30 e 37.

3

FR Vérifie que D16 soit installée correctement (étape 16).

EN Check that D16 is fitted correctly (step 16).

DE Überprüfe, dass D16 korrekt befestigt ist (Schritt 16).

NL Controleer of je D16 juist hebt gemonteerd (fase 16).

ES Comprueba que el D16 esté correctamente instalado (paso 16).

IT Verifica che D16 sia installato correttamente (punto 16).

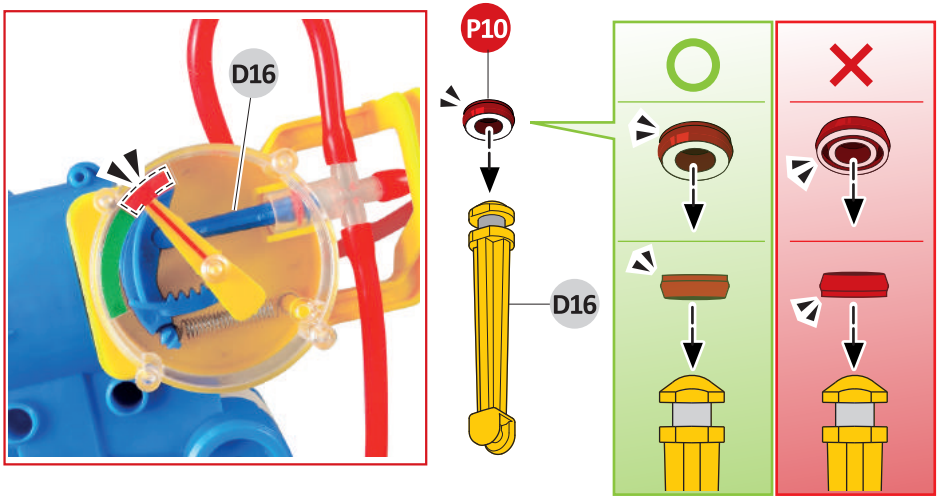

4

- FR Vérifie que P14 soit correctement serrée (étape 7).
- EN Check that P14 has been tightened correctly (step 7).
- DE Überprüfe, dass P14 gut festgeschraubt ist (Schritt 7).
- NL Controleer of P14 goed is aangespannen (fase 7).
- ES Comprueba que el elemento P14 esté bien apretado (paso 7).
- IT Verifica che P14 sia stretto correttamente (punto 7).

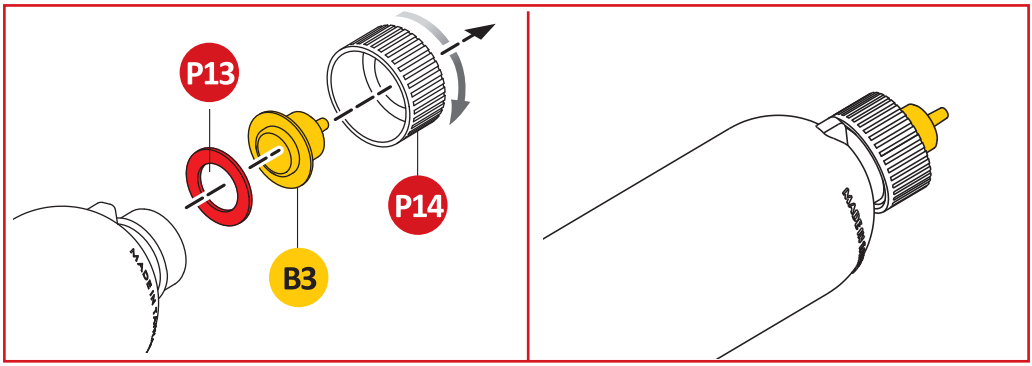

5

- FR Vérifie qu'E2 soit bien installée dans A3 (étape 19).
- EN Check that E2 is fitted properly to A3 (step 19).
- DE Überprüfe, dass E2 korrekt in A3 befestigt ist (Schritt 19).
- NL Zorg ervoor dat E2 goed in A3 is gemonteerd (fase 19).
- ES Comprueba que el E2 esté bien encajado en el A3 (paso 19).
- IT Verifica che E2 sia correttamente installato in A3 (punto 19).

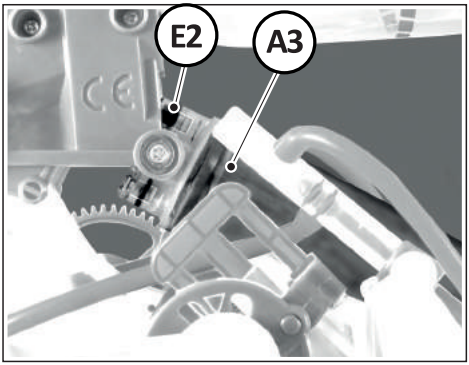

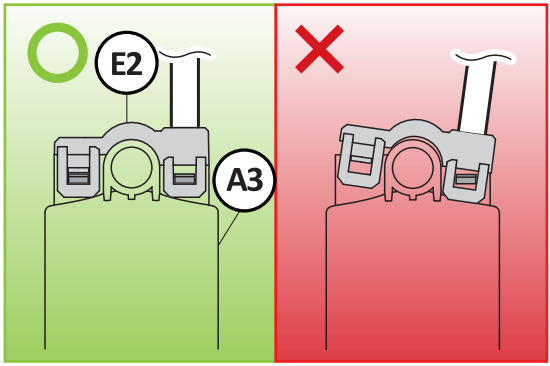

6

FR Vérifie que P9 soit correctement installée (étape 21).
EN Check that P9 is fitted correctly (step 21).
DE Überprüfe, dass P9 korrekt eingesetzt ist (Schritt 21).
NL Controleer of je P9 juist hebt gemonteerd (fase 21).
ES Comprueba que el P9 esté correctamente instalado (paso 21).
IT Verifica che P9 sia installato correttamente (punto 21).

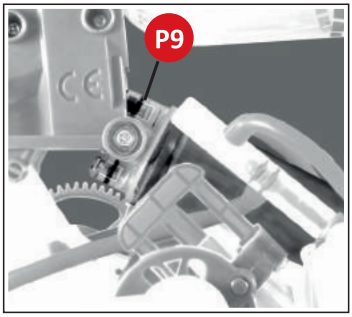

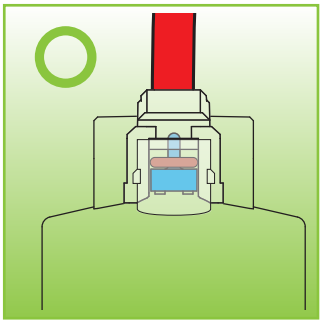

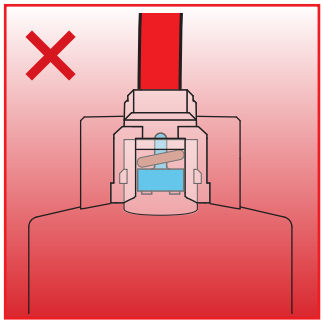

7

FR Vérifie que les deux pièces P17 soient installées dans la bonne position.
EN Check that the two P17 parts are fitted in the correct position.
DE Überprüfe, dass die zwei Teile P17 in der richtigen Position befestigt sind.
NL Controleer of beide stukken P17 in de juiste positie zijn gemonteerd.
ES Comprobar que los dos P17 estén instalados en la posición correcta.
IT Verifica che i due pezzi P17 siano installati nella posizione corretta.

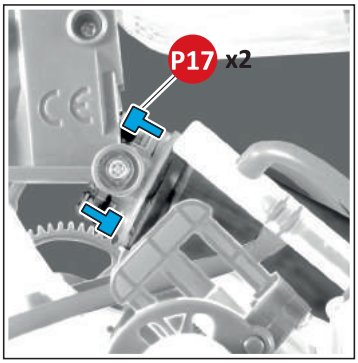

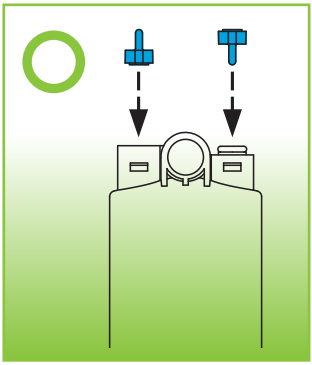

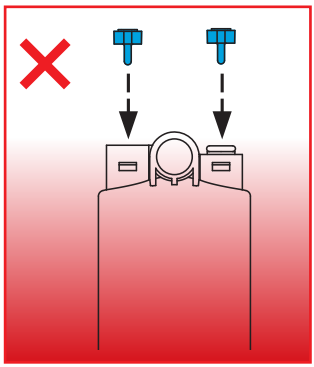

8

FR Vérifie les sens de montage des pièces P10 sur B13 (étapes 26-27-28).
EN Check that the P10 parts are fitted to B13 in the right direction (steps 26-27-28).
DE Überprüfe die Richtung der Teile P10 auf B13 (Schritte 26-27-28).
NL Controleer de montagerichting van de stukken P10 op B13 (fase 26-27-28).
ES Comprobar la orientación en que los P10 están montados en los B13 (pasos 26-27-28).
IT Verifica i sensi di montaggio dei pezzi P10 su B13 (punti 26-27-28).

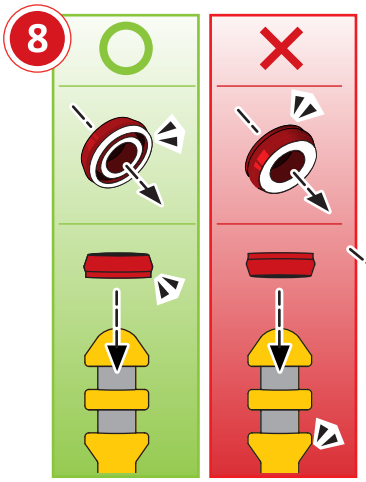

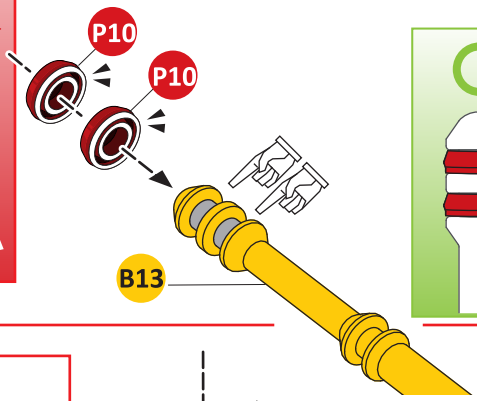

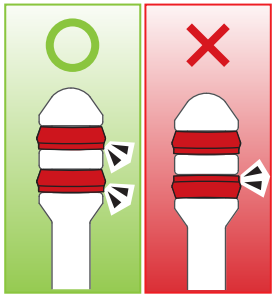

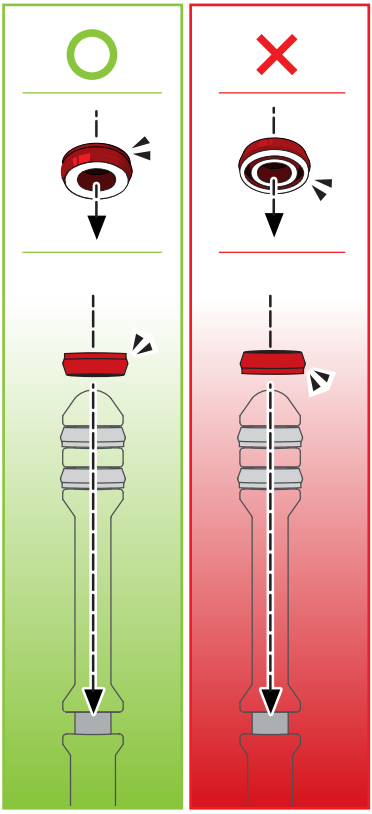

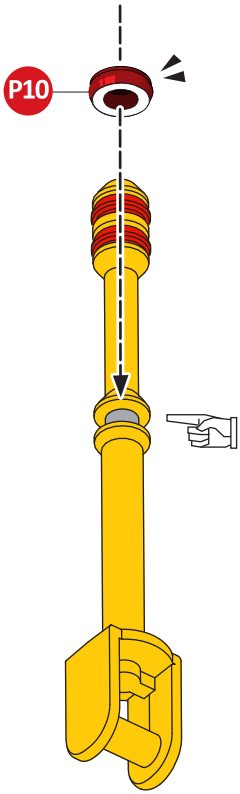

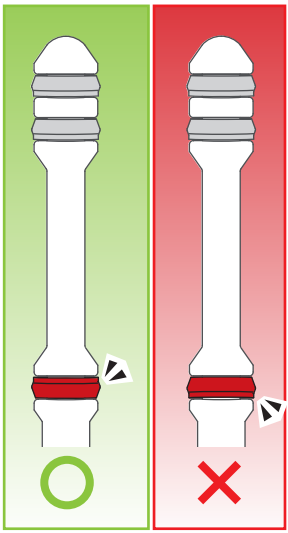

Si les tubes se desserrent pendant le pompage / If the tubes come loose when pumping
Wenn die Schläuche sich beim Pumpen lösen / Als de buizen tijdens het pompen losraken.
Si los tubos se desconectan durante el bombeo / Se i tubi si allentano durante il pompaggio

1

FR Les connecteurs ne doivent pas avoir été en contact avec l'huile. Enlève les tubes puis essuie les connecteurs avec un chiffon.

EN The connectors should not come into contact with the oil. Remove the tubes and wipe the connectors with a cloth.

DE Es ist wichtig, dass die Stecker nicht mit Öl in Berührung kommen. Nimm die Schläuche ab und reinige die Stecker mit einem Papiertaschentuch.

NL De connectors mogen geen contact hebben gehad met de olie. Haal de buizen weg en veeg daarna de connectors met een vod schoon.

ES Los conectores no deberán estar contaminados con aceite. Desconecta los tubos y limpia los conectores con un paño.

IT I connettori non devono essere stati in contatto con l'olio. Togli i tubi e asciuga i connettori con uno straccio.

2

FR Aucun tube ne doit être coincé. Touche doucement les tubes pour vérifier.

EN The tubes should not be trapped. Check them gently with your fingers.

DE Die Schläuche dürfen nicht eingeklemmt sein. Drücke leicht darauf, um dies zu überprüfen.

NL De buizen mogen niet klem zitten. Raak ze voorzichtig aan om dit te testen.

ES Ninguno de los tubos debe quedar estrangulado. Toca ligeramente los tubos para comprobarlo.

IT Non deve essere incastrato nessun tubo. Tocca dolcemente i tubi per verificare.

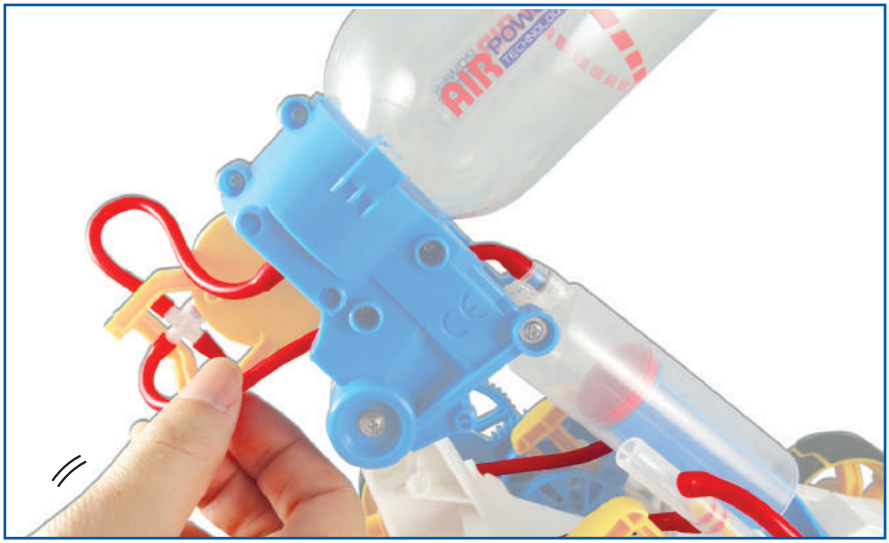

Si l'aiguille ne bouge pas du tout / If the needle doesn't move at all
Wenn der Zeiger sich überhaupt nicht bewegt / Als de naald helemaal niet beweegt
Si la aguja del dial no se mueve en absoluto / Se l'ago non si muove

1

FR Vérifie que l'aiguille soit bien installée (étape 14).
EN Check that the needle is fitted correctly (step 14).
DE Überprüfe, dass der Zeiger korrekt installiert ist (Schritt 14).
NL Controleer of de naald goed is gemonteerd (fase 14).
ES Comprueba que la aguja esté correctamente instalada (paso 14).
IT Verifica che l'ago sia installato correttamente (punto 14).

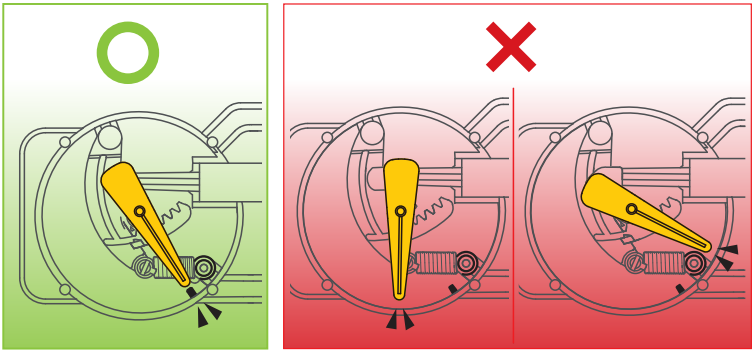

2

FR Aucun tube ne doit être coincé. Touche doucement les tubes pour vérifier.
EN The tubes should not be trapped. Check them gently with your fingers.
DE Die Schläuche dürfen nicht eingeklemmt sein. Drücke leicht darauf, um dies zu überprüfen.
NL De buizen mogen niet klem zitten. Raak ze voorzichtig aan om dit te testen.
ES Ninguno de los tubos debe quedar estrangulado. Toca ligeramente los tubos para comprobarlo.
IT Non deve essere incastrato nessun tubo. Tocca dolcemente i tubi per verificare.

Si les roues ne bougent pas / If the wheels don't move
Wenn die Räder sich nicht bewegen / Als de wielen niet bewegen
Si las ruedas no giran / Se le ruote non si muovono

1

FR Vérifie que D2 et D5 soient bien alignées (étape 23).
EN Check that D2 and D5 are properly aligned (step 23).
DE Überprüfe, dass die Position von D2 und D5 richtig eingestellt ist (Schritt 23).
NL Controleer of D2 en D5 mooi op eenzelfde lijn staan (fase 23).
ES Comprueba que los D2 y D5 estén bien alineados (paso 23).
IT Verifica che D2 e D5 siano ben allineate (punto 23).

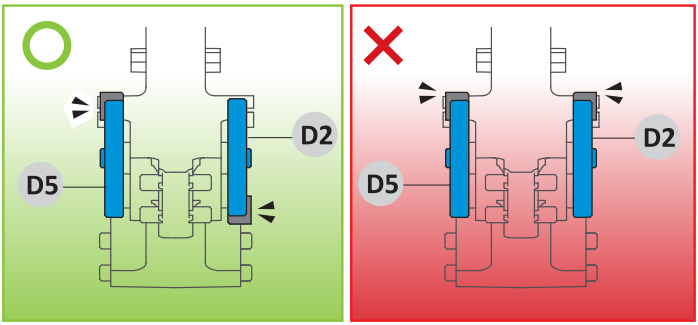

FR **MISE EN GARDE** : Uniquement pour enfants de 8 ans et plus.
ATTENTION ! Ne convient pas aux enfants de moins de 36 mois.
Présence de petits éléments susceptibles d'être ingérés.
Danger d'étouffement.
ATTENTION ! A utiliser sous la surveillance rapprochée d'un adulte.
Présence de pointes et de bords coupants fonctionnels.
GARDER L'EMBALLAGE POUR REFERENCE FUTURE.
Les couleurs et le contenu peuvent varier légèrement.

EN **WARNING**: For children aged 8 and over only.
WARNING! Not suitable for children under 36 months due to small parts which can be ingested. Choking hazard.
WARNING! To be used under the direct supervision of an adult.
Presence of functional sharp and edges.
RETAIN THE PACKAGING FOR FUTURE REFERENCE.
The colors and content may slightly vary.

DE **WARNUNG**: Für Kinder ab 8 Jahren.
ACHTUNG! Nicht für Kinder unter 36 Monaten geeignet wegen verschluckbarer Kleinteile. Erstickungsgefahr.
ACHTUNG! Nur unter der direkten Aufsicht eines Erwachsenen benutzen. Verletzungsgefahr durch Spitzen und funktionelle Schneidkanten.
BEWAHREN SIE DIE VERPACKUNG FÜR ZUKÜNFTIGE REFERENZ.
Farben und Inhalte können leicht variieren.

NL **LET OP**: Alleen voor kinderen ouder dan 8 jaar.
LET OP: Alleen voor kinderen ouder dan 8 jaar
WAARSCHUWING! Niet geschikt voor kinderen jonger dan 36 maanden, vanwege kleine onderdelen. Verstikkingsgevaar.
WAARSCHUWING! Alleen gebruiken onder toezicht van een volwassene. Aanwezigheid van scherpe punten en randen !
VERPAKKING BEWAREN VOOR REFERENTIE.
De kleuren en inhoud kunnen iets afwijken.

ES **ADVERTENCIA:** Únicamente para niños a partir de 8 años.
¡ADVERTENCIA! No conviene para niños menores de 36 meses ya que contiene piezas pequeñas que podrían ser ingeridas. Peligro de asfixia.
¡ATENCIÓN! Se utilizará exclusivamente bajo la vigilancia directa de una persona adulta. Presencia de una punta afilada o bordes cortantes.
GUARDAR EL EMBALAJE PARA FUTURAS CONSULTAS.
Los colores y contenido pueden variar ligeramente.

IT **AVVERTIMENTO:** Unicamente per bambini di 8 anni e più.
AVVERTIMENTO: Unicamente per bambini di 8 anni e più.
AVVERTENZA! Non adatto a bambini di età inferiore a 36 mesi. Contiene piccole parti che potrebbero essere ingerite. Pericolo di soffocamento.
AVVERTENZA! Da usare sotto la sorveglianza di un adulto. Presencza di punte acuminate e bordi taglienti funzionali.
CONSERVARE L'IMBALLAGIO PER UNA CONSULTAZIONE FUTURA.
I colori e contenuti possono variare leggermente.

Développé et distribué par :
Developed and distributed by :
BUKI France
22 rue du 33ème Mobiles - 72000 Le Mans - FRANCE
Tél: +33 1 46 65 09 92
E-mail : daniellevy@bezeqint.net
www.bukifrance.com

ASSEMBLY TIME 3H

CE

0-3

8+